Погрузчики фронтальные одноковшовые
Wheel loader
Chargeurs frontaux à godet
Los cargadores frontales con un solo cucharón

AMKODOR 332B
AMKODOR 332B4

Шасси погрузочные многофункциональные
Integrated tool carriers
Châssis-chargeurs multifonction
El chásis de carga multifuncional

AMKODOR 332C4
AMKODOR 332C4-02

КАТАЛОГ СБОРОЧНЫХ ЕДИНИЦ И ДЕТАЛЕЙ
CATALOGUE DE SOUS-ENSAMBLES
CATALOG OF PARTS AND UNITS
CATALOGUE DE UNIDADES DE ENSAMBLAJE Y DETALLES

СЕГОДНЯ И ВСЕГДА!

Погрузчики фронтальные одноковшовые
Wheel loader
Chargeurs frontaux à godet
Los cargadores frontales con un solo cucharón

AMKODOR 332B, AMKODOR 332B4

Шасси погрузочные многофункциональные
Integrated tool carriers
Châssis-chargeurs multifonction
El chásis de carga multifuncional

AMKODOR 332C4, AMKODOR 332C4-02

332B.00.00.000 КДС

КАТАЛОГ СБОРОЧНЫХ ЕДИНИЦ И ДЕТАЛЕЙ
CATALOGUE DE SOUS-ENSAMBLES
CATALOG OF PARTS AND UNITS
CATALOGUE DE UNIDADES DE ENSAMBLAJE Y DETALLES

Минск 2008 г.

Над составлением каталога работали:
Ивчик К. И., Кулакова Г.В., Михалевич Н.С., Одинцов В.В., Потапович А.И., Самущенко Л. А., В. И. Семашко, Таршикова Т. Д.

Ответственный редактор — зам. генерального конструктора Домаш Г. В.
Ответственный за выпуск — генеральный конструктор Старынин А. М.

Погрузчики фронтальные одноковшовые
АМКОДОР 332В, АМКОДОР 332В4
Шасси погрузочные многофункциональные
АМКОДОР 332С4, АМКОДОР 332С4-02

Каталог содержит техническую информацию по машинам:
АМКОДОР 332В, АМКОДОР 332В4
АМКОДОР 332С4, АМКОДОР 332С4-02

Каталог являяется справочным пособием при изучении конструкции погрузчиков фронтальных одноковшовых, шасси погрузочных многофункциональных производства ОАО «Амкодор», составлении заявок на запасные части, а также может служи пособием при разборке и сборке узлов.

Все права зарезервированы. Эту книгу нельзя воспроизводить или копировать целиком или частично без письменного разрешения ОАО «Амкодор».

© ОАО «Амкодор», 2008

Каталог деталей и сборочных единиц /
Ивчик К. И., Кулакова Г.В., Михалевич Н.С., Одинцов В.В., Потапович А.И., Самущенко Л. А., В. И. Семашко, Таршикова Т. Д.
— Мн.: ОАО «Амкодор», 2008. — 392 с.

СОДЕРЖАНИЕ

Глава 1 Состав машин. Общие виды 19

1.1 Сводная таблица состава машин АМКОДОР 332В, АМКОДОР 332В4, АМКОДОР 332С4, АМКОДОР 332С4-02 21

Глава 2 Рамы 23

2.1 Сводная таблица исполнений рам для машин грузоподъемностью 3.4 т с гидротормозами 25

2.2 Сводная таблица комплектации применяемых рам 27

Глава 3 Установка мостов и колес, карданных валов 33

3.1 Сводная таблица комплектации ведущими мостами и колесами машин грузоподъемностью 3.4 т с гидротормозами 35

3.2 Сводная таблица комплектации установок мостов и колес 37

3.2.1 Ведущий мост 342.05.01.000-01, 342.05.01.000-02 39
3.2.1.1 Главная передача 342.05.01.050 41
3.2.1.2 Дифференциал 342.05.01.070 45
3.2.1.3 Колесная передача У2210.20Н-2-03.000-03 47
3.2.1.4 Тормоз колесный У2210.20Н-2-03.100-02-Б 49
3.2.1.5 Тормоз колесный У2210.20Н-2-03.100-03-Б 51
3.2.1.6 Водило У2210.20Н-2-05.200 53

3.3 Сводная таблица комплектации машин колесами 55

3.3.1 Колеса 332В.05.01.000, 332В.05.01.000-01, 332В.05.01.000-02, 332В.05.01.000-03 57
3.3.2 Колеса 332В.05.02.000, 332В.05.02.000-01 59
3.3.3 Колеса 332В.05.03.000, 332В.05.03.000-01 61

3.4 Установка карданных валов ТО-18Б3.04.00.000 63

3.4.1 Вал карданный ТО-18Д.04.00.100 65

Глава 4 Силовые установки 67

4.1 Сводная таблица исполнений силовых установок для машин с гидротормозами грузоподъемностью 3.4 т 69

4.2 Силовая установка ТО-28А.02.00.000-03 (для погрузчика АМКОДОР 332В, применяемая до 01.12.08 г.) 71

4.2.1 Установка радиаторов ТО-28А.02.14.000 77
4.2.2 Установка радиаторов ТО-28А.02.17.000 81
4.2.3 Установка радиаторов ТО-28А.02.18.000 85
4.2.4 Установка радиаторов ТО-28А.02.18.000-01 89
4.2.5 Установка радиаторов ТО-28А.02.20.000 91
4.2.6 Редуктор отбора мощности ТО-28А.02.04.000-03 93
4.2.7 Установка демпфера ТО-28А.02.00.900-Б (внедряется с 01.01.09) 95
4.2.8 Муфта эластичная резиновая МЭР-24.02.65.000 97
4.2.9 Топливный бак ТО-28А.02.02.000, ...-01 99
4.2.10 Воздухоочиститель ТО-28А.02.03.000, ТО-28А.02.03.000-01 101
4.2.11 Воздухоочиститель ТО-28А.02.016.000, ТО-28А.02.16.000-01 101

4.3 Силовая установка 332С4.02.00.000-Б (для погрузчика АМКОДОР 332В4, для шасси АМКОДОР 332С4, АМКОДОР 332С4-02) 103

4.3.1 Топливный бак ТО-28А.02.19.000 109

4.4 Силовая установка 332В.10.00.000 (для погрузчика АМКОДОР 332В, применяемая с 01.12.08 г.) 111

Глава 5 Передача гидромеханическая унифицированная ... 117

5.1 Сводная таблица исполнений гидромеханической передачи для машин с гидротормозами грузоподъемностью 3.4 т ... 119

5.2 Установка гидромеханической передачи 342В.03.00.000 ... 121

5.3 Гидросистема гидромеханической передачи ТО-28А.07.00.000 ... 123

5.4 Передача гидромеханическая унифицированная У35.615-00.000-08 ... 125

5.4.1 Корпус У35615-01.030-01 ... 141
5.4.2 Вал турбинный У35615-01.050 ... 143
5.4.3 Фрикцион У35615-01.060-01 ... 145
5.4.4 Фрикцион У35.615-01.060 ... 147
5.4.5 Ступица реактора У35.615-01.090 ... 149
5.4.6 Вал реверса У35.615-01.300 ... 151
5.4.7 Крышка У35.615-09.010-04 ... 153
5.4.8 Распределитель У35.615-12.010 ... 155
5.4.9 Фильтр У35.615-12.100 ... 159
5.4.10 Плита У35.615-12.120 ... 161
5.4.11 Блок клапанов У35.615-12.140 ... 163
5.4.12 Клапан смазки У35.615-12.160 ... 165
5.4.13 Механизм тормозной У35.615-35.510 ... 167

5.5 Редуктор отбора мощности на аварийный насос руля ТО-18.03.01.000-01 ... 169

Глава 6 Гидросистемы погрузочного оборудования ... 171

6.1 Сводная таблица гидросистем погрузочного оборудования для машин грузоподъемностью 3.4 т с гидротормозами ... 173

6.2 Гидросистема погрузочного оборудования ТО-18Б2.06.00.000-04 (для погрузчиков АМКОДОР 332В, АМКОДОР 332В4) ... 175

6.2.1 Управление распределителем ТО-28А.76.09.000 (базовое исполнение) ... 181
6.2.2 Управление распределителем ТО-28А.76.09.000-01 (тропическое исполнение) ... 185
6.2.3 Гидрораспределитель 2-х секционный с гидроуправлением РГС 25Г.2-12.00.000А ... 187
6.2.3.1 Секция сливная РГС 25-12.03.000 ... 189
6.2.3.2 Секция рабочая 3-х позиционная РГС 25Г-12.11.000 ... 191
6.2.3.3 Секция рабочая 4-позиционная РГС 25Г-12.42.000 ... 195
6.2.3.4 Клапан обратный РГС 25-12.01.200 ... 197
6.2.4 Гидробак ТО-18Б2.06.02.000, ...-01 ... 199
6.2.5 Гидроцилиндр ковшовый ТО-18Б2.06.18.000 ... 203
6.2.6 Гидроцилиндр стреловой ТО-18Б2.06.19.000 ... 205

6.3 Гидросистема погрузочного оборудования 332С.36.00.000-04-Б (для шасси АМКОДОР 332С4-02) ... 207

6.3.1 Управление гидрораспределителем 332С.36.09.000-Б (базовое исполнение) ... 213
6.3.2 Управление гидрораспределителем 332С.36.09.000-01-Б (тропическое исполнение) ... 217
6.3.3 Гидрораспределитель 3-секционный с гидроуправлением РГС 25Г.3-01.00.000 ... 221
6.3.3.1 Секция рабочая 3-позиционная РГС 25.Г-12.21.000 ... 223
6.3.3.2 Секция рабочая 3-позиционная РГС 25.Г-12.22.000 ... 225

6.4 Гидросистема погрузочного оборудования 332С.46.00.000-04 (для шасси АМКОДОР 332С4) ... 227

6.4.1 Управление гидрораспределителем 332С.46.09.000 (новая комплектация) ... 233
6.4.2 Гидрораспределитель 4-х секционный с гидроуправлением РГС 25Г.4-01.00.000 ... 237
6.4.2.1 Секция рабочая 3-х позиционная РГС 25Г-12.17.000, ...-01 ... 239

Глава 7 Гидросистема рулевого управления 241

7.1 Сводная таблица исполнений гидросистем рулевого управления для машин грузоподъемностью 3.4 т с гидротормозами 243

7.2 Гидросистема рулевого управления ТО-28А.78.00.000-02 243

7.2.1 Обратные клапана ТО-28А 78.00.120, ТО-28А 78.00.130 249
7.2.2 Фильтр магистральный ТО-28А.78.04.000-01 251
7.2.3 Гидроцилиндры поворота руля ТО-28А.78.08.000, ...-01, ...-03 253
7.2.3.1 Гидроцилиндр ЦГ-80.56х400.765.11.001 255
7.2.3.2 Гидроцилиндр ЦС 080 040-00.000 257
7.2.4 Гидроцилиндры поворота руля 333В.34.07.100, ...-01 259
7.2.4.1 Гидроцилиндр 333В.34.29.000-А 261
7.2.4.2 Гидроцилиндр ЦГ-63.40х400.765.11.000 263

Глава 8 Гидросистема тормозов 265

8.1 Гидросистема тормозов 342В.10.000-01

(для погрузчиков АМКОДОР 332В, АМКОДОР 332В4, шасси АМКОДОР 332С4, АМКОДОР 332С4-02) 267

Глава 9 Погрузочное оборудование 271

9.1 Сводная таблица исполнений погрузочного оборудования для машин грузоподъемностью 3.4 т с гидротормозами 273

9.2 Сводная таблица комплектации применяемого погрузочного оборудования 275

9.2.1 Стрела погрузочного оборудования 332С4.14.01.000 279
9.2.2 Коромысла погрузочного оборудования 332С4.14.02.000 (коробчатое), 332С4.14.04.000 (листовое) 281
9.2.3 Тяги погрузочного оборудования 332С4.14.03.000 283

Глава 10 Рабочие органы 285

10.1 Сводная таблица основных рабочих органов для машин грузоподъемностью 3.4 т с гидротормозами 287

10.2 Ковш ТО-18Б.30.00.000 со сменными высокими зубьями 289

10.3 Ковш ТО-18Б.30.00.000-01 с трапецеидальным ножом 289

10.4 Ковш ТО-18Б.30.00.000-02 с приварными зубьями 291

10.5 Ковш ТО-18Б.30.00.000-03 со сменными низкими зубьями 291

10.6 Адаптер ТО-18Б.50.00.000-Б 293

10.6.1 Гидроцилиндр 208А-45.05.600 295

Глава 11 Облицовки 297

11.1 Сводная таблица исполнений облицовок для машин грузоподъемностью 3.4 т с гидротормозами 299

11.2 Облицовка ТО-28А.13.00.000-01 301

11.3 Облицовка 332С4.13.00.000 307

11.4 Облицовка 332С4.13.00.000-02 311

Глава 12 Кабины и подкабинники 313

12.1 Сводная таблица комплектации машин кабинами 317

12.2 Установка кабины 332С4.15.00.000, 332С4.15.00.000-01, 332С4.15.00.000-07 319

12.2.1 Кабина У7810.7-9.01.00.000-01 321
12.2.2 Кабина 332С4.78.10.000 333

12.3 Сводная таблица комплектации машин подкабинниками 339

12.3.1 Подкабинник У7810.7-9.02.00.000-02А 341
12.3.1.1 Привод гидроруля У7810.7-9.02.01.750-01 345
12.3.1.2 Вал У7810.7-9.02.03.200-02 347
12.3.2 Подкабинники 332С4.78.50.000, 332С4.78.50.000-01 349
12.3.2.1 Привод гидроруля У7810.7-9.02.01.750-03 355

12.4 Установка трубопроводов отопителя ТО-28А.20.00.000 357

Глава 13 Управление 359

13.1 Сводная таблица вариантов управления 359

13.2 Управление 350.09.00.000 (для топливного насоса «Язда»), 350.09.00.000-03 (для топливного насоса «Мотор Пал») 361

Глава 14 ПРИЛОЖЕНИЕ. Электрооборудование машин 366

14.1 Сводная таблица состава электрооборудования машин с гидротормозами грузоподъемностью 3.4 т 368

14.2 Электросистема 332С4.11.00.000 (для погрузчиков 332В4, шасси 332С4, 332С4-02) 371

14.2.1 Схема электрическая принципиальная силовой установки ТО-28А.11.00.000 Э3.1. Перечень элементов ТО-28А.11.00.000 ПЭ3.1. 371
14.2.2 Схема электрическая принципиальная освещения и вспомогательного оборудования ТО-18Б.81.00.000 Э3.2. Перечень эл-тов ТО-18Б.81.00.000 ПЭ3.2. 373
14.2.4 Схема электрическая принципиальная контроля и сигнализации ТО-18К.11.00.000 Э3.3. Перечень элементов ТО-18К.11.00.000 ПЭ3.3. 379
14.2.5 Схема электрическая соединений 332С4.11.00.000 Э4.Таблица соединений. 383

14.3 Электроситема 351.11.00.000 (для погрузчиков 332В) 385

14.3.1 Схема электрическая соединений 351.11.00.000 Э4.Таблица соединений. 385

14.4 Электросистемы кабин для машин с гидротормозами грузоподъемностью 3.4 т 386

14.4.1 Сводная таблица электросистем кабин 386
14.4.2 Электросистемы кабин У7810.7-9.01.42.000-01, У7810.7-9.01.42.000-01.01. Схема электрическая соединений. 387
14.4.3 Электросистемы кабин 332С4.78.92.000, 332С4.78.92.000-01. Схема электрическая соединений. 388
14.4.4 Электросистемы кабин 332С4.78.94.000, 332С4.78.94.000-01. Схема электрическая соединений. 389

14.5 Электросистемы подкабинников для машин с гидротормозами грузоподъемностью 3.4 т 390

14.5.1 Сводная таблица электросистем подкабинников 390
14.5.2 Электросистемы подкабинников У7810.7-9.02.43.000-02, У7810.7-9.02.43.000-02.01. Схема электрическая соединений. 391
14.5.3 Электросистемы подкабинников 332С4.78.91.000, 332С4.78.93.000, 332С4.78.95.000. Схема электрическая соединений 392

CONTENTS

Chapter 1 Components of the machines. General views 19

1.1 Summary table of components of the machines AMKODOR 332B, AMKODOR 332B4, AMKODOR 332C4, AMKODOR 332C4-02 21

Chapter 2 Frames 23

2.1 Summary table of executions of frames for machines carrying capacity 3.4 t with hydrobrakes 25

2.2 Summary table of a complete set of applied frames 27

Chapter 3 Installation of the axles, wheels and propeller shafts 33

3.1 Summary table of a complete set of driving axles and wheels of the machines carrying capacity 3.4 t with hydrobrakes 35

3.2 Summary table of a complete set of installations of the axles and wheels 37

3.2.1 Driving axle 342.05.01.000-01, 342.05.01.000-02 39
3.2.1.1 Main gear 342.05.01.050 41
3.2.1.2 Differential 342.05.01.070 45
3.2.1.3 Final drive У2210.20Н-2-03.000-03 47
3.2.1.4 Wheel brake У2210.20Н-2-03.100-02-Б 49
3.2.1.5 Wheel brake У2210.20Н-2-03.100-03-Б 51
3.2.1.6 Carrier У2210.20Н-2-05.200 53

3.3 Summary table of a complete set of wheels the machines 55

3.3.1 Wheels 332B.05.01.000, 332B.05.01.000-01, 332B.05.01.000-02, 332B.05.01.000-03 57
3.3.2 Wheels 332B.05.02.000, 332B.05.02.000-01 59
3.3.3 Wheels 332B.05.03.000, 332B.05.03.000-01 61

3.4 Propeller shafts setting ТО-18Б3.04.00.000 63

3.4.1 Propeller shaft ТО-18Д.04.00.100 65

Chapter 4 Power-plants 67

4.1 Summary table of designs of power-plants for the machines with hydrobrakes carrying capacity 3.4 t 69

4.2 Power-plant ТО-28А.02.00.000-03 (for the loader AMKODOR 332B, applied till 01.12.08) 71

4.2.1 Installation of the radiators ТО-28А.02.14.000 77
4.2.2 Installation of the radiators ТО-28А.02.17.000 81
4.2.3 Installation of the radiators ТО-28А.02.18.000 85
4.2.4 Installation of the radiators ТО-28А.02.18.000-01 89
4.2.5 Installation of the radiators ТО-28А.02.20.000 91
4.2.6 Power takeoff reducer ТО-28А.02.04.000-03 93
4.2.7 Installation of the damper ТО-28А.02.00.900-Б (introduced 01.01.09) 95
4.2.8 Flexible rubber coupling МЭР-24.02.65.000 97
4.2.9 Fuel tank ТО-28А.02.02.000, ...-01 99
4.2.10 Air filter ТО-28А.02.03.000, ТО-28А.02.03.000-01 101
4.2.11 Air filter ТО-28А.02.16.000, ТО-28А.02.16.000-01 101

4.3 Power-plant 332С4.02.00.000-Б (for the loader AMKODOR 332B4, for the chassis AMKODOR 332C4, AMKODOR 332C4-02) 103

4.3.1 Fuel tank ТО-28А.02.19.000 109

4.4 Power-plant 332B.10.00.000 (for the loader AMKODOR 332B, applied since 01.12.08) 111

Chapter 5 Unified hydromechanical transmission 117

5.1 Summary table of designs of the hydromechanical transmission for machines with hydrobrakes carrying capacity 3.4 t 119

5.2 Hydromechanical transmission setup 342B.03.00.000 121

5.3 Hydromechanical transmission hydraulics TO-28A.07.00.000 123

5.4 Unified hydromechanical transmission У35.615-00.000-08 125

5.4.1 Housing У35615-01.030-01 141
5.4.2 Turbine shaft У35615-01.050 143
5.4.3 Friction clutch У35615-01.060-01 145
5.4.4 Friction clutch У35.615-01.060 147
5.4.5 Reactor hub У35.615-01.090 149
5.4.6 Reverse shaft У35.615-01.300 151
5.4.7 Cover У35.615-09.010-04 153
5.4.8 Control valve У35.615-12.010 155
5.4.9 Filter У35.615-12.100 159
5.4.10 Plate У35.615-12.120 161
5.4.11 Valve unit У35.615-12.140 163
5.4.12 Lubrication valve У35.615-12.160 165
5.4.13 Mechanism brake У35.615-35.510 167

5.5 Power takeoff reducer to the emergency pump TO-18.03.01.000-01 169

Chapter 6 Working hydraulics 171

6.1 Summary table of the machines' working hydraulics for machines carrying capacity 3.4 t with hydrobrakes 173

6.2 Working hydraulics TO-18Б2.06.00.000-04 (for loaders AMKODOR 332B, AMKODOR 332B4) 175

6.2.1 Actuation of the hydraulic control valve TO-28A.76.09.000 (base execution) 181
6.2.2 Actuation of the hydraulic control valve TO-28A.76.09.000-01 (tropical execution) 185
6.2.3 2 spool control valve РГС 25Г.2-12.00.000A 187
6.2.3.1 Return section РГС 25-12.03.000 189
6.2.3.2 3 position working section РГС 25Г-12.11.000 191
6.2.3.3 4 position working section РГС 25Г-12.42.000 195
6.2.3.4 Check valve РГС 25-12.01.200 197
6.2.4 Hydraulic tank TO-18Б2.06.02.000, ...-01 199
6.2.5 Tilt cylinder TO-18Б2.06.18.000 203
6.2.6 Lift cylinder TO-18Б2.06.19.000 205

6.3 Working hydraulics 332C.36.00.000-04-Б (for the chassis AMKODOR 332C4-02) 207

6.3.1 Actuation of the hydraulic control valve 332C.36.09.000-Б (base execution) 213
6.3.2 Actuation of the hydraulic control valve 332C.36.09.000-01-Б (tropical execution) 217
6.3.3 3 spool control valve РГС 25Г.3-01.00.000 221
6.3.3.1 3-position working section РГС 25.Г-12.21.000 223
6.3.3.2 3-position working section РГС 25.Г-12.22.000 225

6.4 Working hydraulics 332C.46.00.000-04 (for the chassis AMKODOR 332C4) 227

6.4.1 Actuation of the hdraulic control valve 332C.46.09.000 (new complete set) 233
6.4.2 4 spool control valve РГС 25Г.4-01.00.000 237
6.4.2.1 3-position working section РГС 25Г-12.17.000, ...-01 239

Chapter 7 Hydraulic steering control systems 241

7.1 Summary table of executions of the hydraulics steering control system for machines carrying capacity 3.4 t with hydrobrakes 243

7.2 Hydraulic steering control system TO-28A.78.00.000-02 243

7.2.1 Check valve TO-28A 78.00.120, TO-28A 78.00.130 249
7.2.2 Main filter TO-28A.78.04.000-01 251
7.2.3 Steering cylinders TO-28A.78.08.000, ...-01, ...-03 253
7.2.3.1 Hydrocylinder ЦГ-80.56x400.765.11.001 255
7.2.3.2 Hydrocylinder ЦС 080 040-00.000 257
7.2.4 Steering cylinders 333B.34.07.100, ...-01 259
7.2.4.1 Hydrocylinder 333B.34.29.000-A 261
7.2.4.2 Hydrocylinder ЦГ-63.40x400.765.11.000 263

Chapter 8 Hydrosystem of brakes 265

8.1 Hydraulic system of the brakes 342B.10.000-01 (for loaders AMKODOR 332B, AMKODOR 332B4, chassis AMKODOR 332C4, AMKODOR 332C4-02) 267

Chapter 9 Working equipment 271

9.1 Summary table of executions of the loading equipment for the machines load-carrying capacity 3.4 т with hydrobrakes 273

9.2 Summary table of a complete set of the applied loading equipment 275

9.2.1 Lift arms of the working equipment 332C4.14.01.000 279
9.2.2 Levers of the working equipment 332C4.14.02.000 (box), 332C4.14.04.000 (leaf) 281
9.2.3 Links of the working equipment 332C4.14.03.000 283

Chapter 10 Basic working bodies 285

10.1 Summary table of the basic working bodies for machines carrying capacity 3.4 t with hydrobrakes 287

10.2 Bucket TO-18Б.30.00.000 with replaceable high teeths 289

10.3 Bucket TO-18Б.30.00.000-01 with trapezoidal knife 289

10.4 Bucket TO-18Б.30.00.000-02 with weldded teeth 291

10.5 Bucket TO-18Б.30.00.000-03 with replaceable low teeths 291

10.6 Adapter TO-18Б.50.00.000-Б 293

10.6.1 Hydrocylinder 208A-45.05.600 295

Chapter 11 Facings 297

11.1 Summary table of executions of facings for machines carrying capacity 3.4 t with hydrobrakes 299

11.2 Facing TO-28A.13.00.000-01 301

11.3 Facing 332C4.13.00.000 307

11.4 Facing 332C4.13.00.000-02 311

Chapter 12 Cabins. Subcabines 313

12.1 Summary table of a complete set of the machines cabins 317

12.2 Installation of the cab 332C4.15.00.000, 332C4.15.00.000-01, 332C4.15.00.000-07 319

12.2.1 Cab У7810.7-9.01.00.000-01 321
12.2.2 Cab 332C4.78.10.000 333

12.3 Summary table of a complete set of the machines subcabines 339

12.3.1 Subcabine У7810.7-9.02.00.000-02A 341
12.3.1.1 Hydraulic steering gear У7810.7-9.02.01.750-01 345
12.3.1.2 Shaft У7810.7-9.02.03.200-02 347
12.3.2 Cab subframe 332C4.78.50.000, 332C4.78.50.000-01 349
12.3.2.1 Hydraulic steering gear У7810.7-9.02.01.750-03 355

12.4 Installation of pipelines of a heater TO-28A.20.00.000 357

Chapter 13 Controls 359

13.1 Summary table of control variants 359

13.2 Control 350.09.00.000 (for the Jazda fuel pump), 350.09.00.000-03 (for the Motor Pal fuel pump) 361

Chapter 14 APPENDIX. Electric equipment of the machines 366

14.1 Summary table of the electric equipment of the machines with hydrobrakes carrying capacity 3.4 t 368

14.2 Electric system 332C4.11.00.000 (for loaders 332B4, the chassis 332C4 и 332C4-02) 371

14.2.1 Schéma électrique de base de l'ensemble moteur TO-28A.11.00.000 Э3.1. List of components TO-28A.11.00.000 ПЭ3.1. 371
14.2.2 Electric schematic diagram of the lighting and auxiliary equipment TO-18Б.81.00.000 Э3.2 List of components TO-18Б.81.00.000 ПЭ3.2 373
14.2.4 Electric schematic diagram of the monitoring and alarm system TO-18K.11.00.000 Э3.3. Explanatory table TO-18K.11.00.000 ПЭ3.3. 379
14.2.5 Electric connection diagram 332C4.11.00.000 Э4. The table of connections. 383

14.3 Electric system 351.11.00.000 (for loaders 332B) 385

14.3.1 Electric connection diagram 351.11.00.000 Э4. The table of connections 385

14.4 Electrosystems of cabins for machines with hydrobrakes carrying capacity 3.4 t 386

14.4.1 Summary table of electrosystems of cabins 386
14.4.2 Electric system of the cabs У7810.7-9.01.42.000-01, У7810.7-9.01.42.000-01.01. Electric connection diagram. 387
14.4.3 Electric system of the cabs 332C4.78.92.000, 332C4.78.92.000-01. Electric connection diagram. 388
14.4.4 Electric system of the cabs 332C4.78.94.000, 332C4.78.94.000-01. Electric connection diagram. 389

14.5 Cab subframes electrosystems for machines with hydrobrakes carrying capacity 3.4 t 390

14.5.1 Summary table of electrosystems the cabs subframes 390
14.5.2 Electric system of the cabs subframe У7810.7-9.02.43.000-02, У7810.7-9.02.43.000-02.01. Electric connection diagram. 391
14.5.3 Electric system of the cab subframe 332C4.78.91.000, 332C4.78.93.000, 332C4.78.95.000. Electric connection diagram 392

TABLE DTS MATIERES

Chapitre 1 Composition des machines. Vues globales 19

1.1 Tableau récapitulatif de la composition des machines AMKODOR 332B, AMKODOR 332B4, AMKODOR 332C4, AMKODOR 332C4-02 21

Chapitre 2 Cadres 23

2.1 Tableau récapitulatif des exécutions des cadres pour les machines par la capacité de charge 3.4 т avec les hydrofreines 25

2.2 Tableau récapitulatif des variantes des cadres appliquées 27

Chapitre 3 Installation des ponts et des roues, installation des arbres à cardan 34

3.1 Tableau récapitulatif de la composition par les ponts généraux et des roues des machines par la capacité de chargement 3.4 т avec les hydrofreines 35

3.2 Tableau récapitulatif de la composition des installations des ponts et les roues 37

3.2.1 Pont moteur 342.05.01.000-01, 342.05.01.000-02 39
3.2.1.1 Couple conique 342.05.01.050 41
3.2.1.2 Différentielle 342.05.01.070 45
3.2.1.3 Transmission de roue У2210.20Н-2-03.000-03 47
3.2.1.4 Frein de roue У2210.20Н-2-03.100-02-Б 49
3.2.1.5 Frein de roue У2210.20Н-2-03.100-03-Б 51
3.2.1.6 Conduisait У2210.20Н-2-05.200 53

3.3 Tableau récapitulatif de la composition des roues des machines 55

3.3.1 Roues 332B.05.01.000, 332B.05.01.000-01, 332B.05.01.000-02, 332B.05.01.000-03 57
3.3.2 Roues 332B.05.02.000, 332B.05.02.000-01 59
3.3.3 Roues 332B.05.03.000, 332B.05.03.000-01 61

3.4 Installation des arbres à cardan ТО-18Б3.04.00.000 63

3.4.1 Arbre à cardan ТО-18Д.04.00.100 65

Chapitre 4 Ensembles moteurs 68

4.1 Tableau récapitulatif des variantes des ensembles moteurs pour les machines avec les hydrofreins par la capacité de charge 3.4 t 69

4.2 Ensemble moteur ТО-28А.02.00.000-03 (pour le chargeur AMKODOR 332B, appliqué jusqu'à 01.12.08) 71

4.2.1 Installation des radiateurs ТО-28А.02.14.000 77
4.2.2 Installation des radiateurs ТО-28А.02.17.000 81
4.2.3 Installation des radiateurs ТО-28А.02.18.000 85
4.2.4 Installation des radiateurs ТО-28А.02.18.000-01 89
4.2.5 Installation des radiateurs ТО-28А.02.20.000 91
4.2.6 Réducteur de prise de force ТО-28А.02.04.000-03 93
4.2.7 Installation de l'étouffeur ТО-28А.02.00.900-Б (mis en application 01.01.09) 95
4.2.8 Manchon élastique en caoutchouc МЭР-24.02.65.000 97
4.2.9 Réservoir de combustible ТО-28А.02.02.000, ...-01 99
4.2.10 Purificateur d'air ТО-28А.02.03.000, ТО-28А.02.03.000-01 101
4.2.11 Purificateur d'air ТО-28А.02.16.000, ТО-28А.02.16.000-01 101

4.3 Ensemble moteur 332С4.02.00.000-Б (pour le chargeur AMKODOR 332B4, pour les châssis AMKODOR 332C4, AMKODOR 332C4-02) 103

4.3.1 Réservoir de combustible ТО-28А.02.19.000 109

4.4 Ensemble moteur 332B.10.00.000 (pour le chargeur AMKODOR 332B, appliqué dès 01.12.08) 111

Chapitre 5 Transmission hydromécanique de type unifié 118

5.1 Tableau récapitulatif des variantes de la transmission hydromécanique pour les machines avec les hydrofreins par la capacité de charge 3.4 t 119

5.2 Installation de la transmission hydromécanique 342B.03.00.000 121

5.3 Système hydraulique de la transmission hydromécanique TO-28A.07.00.000 123

5.4 Transmission hydromécanique de type unifié У35.615-00.000-08 125

5.4.1 Boîtier У35615-01.030-01 141
5.4.2 Arbre de turbine У35615-01.050 143
5.4.3 Friction У35615-01.060-01 145
5.4.4 Friction У35.615-01.060 147
5.4.5 Moyeu du réacteur У35.615-01.090 149
5.4.6 Arbrede l'inverseur У35.615-01.300 151
5.4.7 Couvercle У35.615-09.010-04 153
5.4.8 Distributeur У35.615-12.010 155
5.4.9 Filtre У35.615-12.100 159
5.4.10 Plateau У35.615-12.120 161
5.4.11 Ensemble des soupapes У35.615-12.140 163
5.4.12 Soupape de lubrification У35.615-12.160 165
5.4.13 Mécanisme de frein У35.615-35.510 167

5.5 Réducteur de prise de force pour la pompe de secours TO-18.03.01.000-01 169

Chapitre 6 Systèmes hydrauliques du matériel de chargement 172

6.1 Tableau récapitulatif des systèmes hydrauliques du matériel de chargement pour les machines par la capacité de charge 3.4 t avec les hydrofreins 173

6.2 Système hydraulique du matériel de chargement TO-18Б2.06.00.000-04 (pour les chargeurs AMKODOR 332B, AMKODOR 332B4) 175

6.2.1 Commande du distributeur hydraulique TO-28A.76.09.000 (l'exécution de base) 181
6.2.2 Commande du distributeur hydraulique TO-28A.76.09.000-01 (l'exécution tropicale) 185
6.2.3 Distributeur hydraulique à 2 sections avec la commande hydraulique РГС 25Г.2-12.00.000A 187
6.2.3.1 Section d'évacuation РГС 25-12.03.000 189
6.2.3.2 Section de travail à 3 positions РГС 25Г-12.11.000 191
6.2.3.3 Section de travail à 4 positions РГС 25Г-12.42.000 195
6.2.3.4 Soupape d'inversion РГС 25-12.01.200 197
6.2.4 Réservoir hydraulique TO-18Б2.06.02.000, ...-01 199
6.2.5 Cylindre hydraulique à godet TO-18Б2.06.18.000 203
6.2.6 Cylindre hydraulique à bras TO-18Б2.06.19.000 205

6.3 Système hydraulique du matériel de chargement 332C.36.00.000-04-Б (pour les châssis AMKODOR 332C4-02) 207

6.3.1 Commande du distributeur hydraulique 332C.36.09.000-Б (l'exécution de base) 213
6.3.2 Commande du distributeur hydraulique 332C.36.09.000-01-Б (l'exécution tropicale) 217
6.3.3 Distributeur hydraulique à 3 sections avec la commande hydraulique РГС 25Г.3-01.00.000 221
6.3.3.1 Section de travail à 3 positions РГС 25.Г-12.21.000 223
6.3.3.2 Section de travail à 3 positions РГС 25.Г-12.22.000 225

6.4 Système hydraulique du matériel de chargement 332C.46.00.000-04 (pour les châssis AMKODOR 332C4) 227

6.4.1 Commande du distributeur hydraulique 332C.46.09.000 (nouvelle dotation) 233
6.4.2 Distributeur hydraulique à 4 sections avec la commande hydraulique РГС 25Г.4-01.00.000 237
6.4.2.1 Section de travail à 3 positions РГС 25Г-12.17.000, ...-01 239

Chapitre 7 Système hydraulique de la direction 241

7.1 Tableau récapitulatif des exécutions des systèmes hydrauliques de la direction pour les machines par la capacité de charge 3.4 т avec les hydrofreines 243

7.2 Système hydraulique de la direction TO-28A.78.00.000-02 243

7.2.1 Soupapes d'inversion TO-28A 78.00.120, TO-28A 78.00.130 249
7.2.2 Filtre magistral TO-28A.78.04.000-01 251
7.2.3 Cylindres hydrauliques de rotation du volant TO-28A.78.08.000, ...-01, ...-03 253
7.2.3.1 Cylindre hydraulique ЦГ-80.56x400.765.11.001 255
7.2.3.2 Cylindre hydraulique ЦС 080 040-00.000 257
7.2.4 Cylindres hydrauliques de rotation du volant 333B.34.07.100, ...-01 259
7.2.4.1 Cylindre hydraulique 333B.34.29.000-A 261
7.2.4.2 Cylindre hydraulique ЦГ-63.40x400.765.11.000 263

Chapitre 8 Hydrosystème des freins 265

8.1 Système hydraulique des freins 342B.10.000-01

(pour les chargeurs AMKODOR 332B, AMKODOR 332B4, châssis AMKODOR 332C4, AMKODOR 332C4-02) 267

Chapitre 9 Matériel de chargement 271

9.1 Tableau récapitulatif des exécutions de matériel de chargement pour les machines par la capacité de charge 3.4 t avec les hydrofreins 273

9.2 Tableau récapitulatif de la composition de matériel de chargement appliqué 275

9.2.1 Bras du matériel de chargement 332C4.14.01.000 279
9.2.2 Bascules du matériel de chargement 332C4.14.02.000 (en caisson), 332C4.14.04.000 (en feuille) 281
9.2.3 Tirants du matériel de chargement 332C4.14.03.000 283

Chapitre 10 Organes principaux ouvriers 285

10.1 Tableau récapitulatif des organes principaux ouvriers pour les machines par la capacité de charge 3.4 t avec les hydrofreins 287

10.2 Godet TO-18Б.30.00.000 avec rechange haut dents 289

10.3 Godet TO-18Б.30.00.000-01 avec trapézoïdal couteau 289

10.4 Godet TO-18Б.30.00.000-02 avec les dents soudées 291

10.5 Godet TO-18Б.30.00.000-03 avec rechange bas dents 291

10.6 Adaptateur TO-18Б.50.00.000-Б 293

10.6.1 Cylindre hydraulique 208A-45.05.600 295

Chapitre 11 Revêtements 297

11.1 Tableau récapitulatif des exécutions les revêtements pour les machines par la capacité de charge 3.4 t avec les hydrofreines 299

11.2 Revêtement TO-28A.13.00.000-01 301

11.3 Revêtement 332C4.13.00.000 307

11.4 Revêtement 332C4.13.00.000-02 311

Chapitre 12 Cabines. Sous-cabines 314

12.1 Tableau récapitulatif de la composition des machines par les cabines 317

12.2 Installation des cabine 332C4.15.00.000, 332C4.15.00.000-01, 332C4.15.00.000-07 319

12.2.1 Cabine У7810.7-9.01.00.000-01 321
12.2.2 Cabine 332C4.78.10.000 333

12.3 Tableau récapitulatif de la composition des machines par les sous-cabines 339

12.3.1 Sous-cabine У7810.7-9.02.00.000-02A 341
12.3.1.1 Commande du volant hydraulique У7810.7-9.02.01.750-01 345
12.3.1.2 Arbre У7810.7-9.02.03.200-02 347
12.3.2 Sous-cabines 332C4.78.50.000, 332C4.78.50.000-01 349
12.3.2.1 Commande du volant hydraulique У7810.7-9.02.01.750-03 355

12.4 L'installation des tubes pour le réchauffeur TO-28A.20.00.000 357

Chapitre 13 Commande 359

13.1 Tableau récapitulatif des variantes de la commande 359

13.2 Commande 350.09.00.000 (pour la pompe à combustible «Jazda»), 350.09.00.000-03 (pour la pompeà combustible «Motor Pal») 361

Chapitre 14 ANNEXE. Matériel électrique des machines 367

14.1 Tableau récapitulatif de la composition du matériel électrique des machines avec les hydrofreins par la capacité de charge 3.4 t 369

14.2 Système électrique 332C4.11.00.000 (pour les machines de manutention 332B4, de manutention 332C4, 332C4-02) 371

14.2.1 Schéma électrique de base de l'ensemble moteur TO-28A.11.00.000 Э3.1. Liste des éléments TO-28A.11.00.000 ПЭ3.1. 371
14.2.2 Schéma électrique de base de l'éclairage et des appareils auxiliaires TO-18Б.81.00.000 Э3.2 Liste des éléments TO-18Б.81.00.000 ПЭ3.2. 373
14.2.4 Schéma électrique de base du contrôle et de la signalisation TO-18K.11.00.000 Э3.3. Liste des éléments TO-18K.11.00.000 ПЭ3.3. 379
14.2.5 Schéma électrique de liaisons 332C4.11.00.000 Э4. Le tableau des liaisons 383

14.3 Système électrique 351.11.00.000 (pour les machines de manutention 332B) 385

14.3.1 Schéma électrique de liaisons 351.11.00.000 Э4. Le tableau des liaisons. 385

14.4 Les électrosystèmes des cabines pour les voitures avec les hydrofreins par la capacité de charge 3.4 t 386

14.4.1 Tableau récapitulatif des électrosystèmes des cabines 386
14.4.2 Système électrique les cabines У7810.7-9.01.42.000-01, У7810.7-9.01.42.000-01.01. Schéma électrique de liaisons. 387
14.4.3 Système électrique les cabines 332C4.78.92.000, 332C4.78.92.000-01. Schéma électrique de liaisons 388
14.4.4 Système électrique les cabines 332C4.78.94.000, 332C4.78.94.000-01. Schéma électrique de liaisons 389

14.5 Les électrosystèmes des sous-cabines pour les voitures avec les hydrofreins par la capacité de charge de 3.4 t 390

14.5.1 Tableau récapitulatif des électrosystèmes des sous-cabines 390
14.5.2 Système électrique des sous-cabine sУ7810.7-9.02.43.000-02, У7810.7-9.02.43.000-02.01. Système électrique de liaisons. 391
14.5.3 Système électrique les sous-cabines 332C4.78.91.000, 332C4.78.93.000, 332C4.78.95.000. Système électrique de liaisons 392

CONTENIDO

Capítulo 1 Componentes de los coches. Aspectos generales 19

1.1 El cuadro general de los componentes de los coches AMKODOR 332B, AMKODOR 332B4, AMKODOR 332C4, AMKODOR 332C4-02 21

Capítulo 2 Los bastidores 23

2.1 El cuadro general de las variantes de los bastidores para los coches por la capacidad de carga de 3.4 t con los hidrofrenos 25

2.2 El cuadro general del completamiento de los bastidores aplicados 27

Capítulo 3 La instalación de los puentes y las ruedas, la instalación de los árboles articulados 34

3.1 El cuadro general de la composición para de los puentes y las ruedas de los coches por la capacidad de carga de 3.4 t con los hidrofrenos 35

3.2 El cuadro general de los componentes de las instalaciones de los puentes y las ruedas 37

3.2.1 Puente principal 342.05.01.000-01, 342.05.01.000-02 39
3.2.1.1 Gran transmisión 342.05.01.050 41
3.2.1.2 Diferencial 342.05.01.070 45
3.2.1.3 Transmisión de rueda У2210.20Н-2-03.000-03 47
3.2.1.4 Freno de rueda У2210.20Н-2-03.100-02-Б 49
3.2.1.5 Freno de rueda У2210.20Н-2-03.100-03 -Б 51
3.2.1.6 El muñón У2210.20Н-2-05.200 53

3.3 El cuadro general de la composición para las ruedas de los coches 55

3.3.1 Ruedas 332B.05.01.000, 332B.05.01.000-01, 332B.05.01.000-02, 332B.05.01.000-03 57
3.3.2 Ruedas 332B.05.02.000, 332B.05.02.000-01 59
3.3.3 Ruedas 332B.05.03.000, 332B.05.03.000-01 61

3.4 La instalación de los árboles articulados ТО-18Б3.04.00.000 63

3.4.1 Eje cardánico ТО-18Д.04.00.100 65

Capítulo 4 Los grupos propulsores 68

4.1 El cuadro general de las variantes de los grupos propulsores para los coches con los frenos hidráulicos por la capacidad de carga de 3.4 t 69

4.2 El grupo propulsor ТО-28А.02.00.000-03 (para el cargador AMKODOR 332B, aplicado hasta 01.12.08) 71

4.2.1 La instalación de los radiadores ТО-28А.02.14.000 77
4.2.2 La instalación de los radiadores ТО-28А.02.17.000 81
4.2.3 La instalación de los radiadores ТО-28А.02.18.000 85
4.2.4 La instalación de los radiadores ТО-28А.02.18.000-01 89
4.2.5 La instalación de los radiadores ТО-28А.02.20.000 91
4.2.6 Reductor de la selección de la potencia ТО-28А.02.04.000-03 93
4.2.7 Instalación del amortigüador ТО-28А.02.00.900-Б (se aplica desde el 01.01.09) 95
4.2.8 Acoplamiento elástico de goma МЭР-24.02.65.000 97
4.2.9 Depósito de combustible ТО-28А.02.02.000, ...-01 99
4.2.10 Filtro de aire ТО-28А.02.03.000, ТО-28А.02.03.000-01 101
4.2.11 Filtro de aire ТО-28А.02.16.000, ТО-28А.02.16.000-01 101

4.3 El grupo propulsor 332C4.02.00.000-Б (para el cargador AMKODOR 332B4, para el chasis AMKODOR 332C4, AMKODOR 332C4-02) 103

4.3.1 Depósito de combustible ТО-28А.02.19.000 109

4.4 El grupo propulsor 332B.10.00.000 (para el cargador AMKODOR 332B, aplicado de 01.12.08) 111

Capítulo 5 La transmisión hidromecánica unificada 118

5.1 El cuadro general de las variantes de la transmisión hidromecánica para los coches los frenos hidráulicos por la capacidad de carga 3.4 t 119

5.2 La instalación de la transmisión hidromecánica 342B.03.00.000 121

5.3 Sistema hidraúlico de la transmisión hidromecánica TO-28A.07.00.000 123

5.4 Transmisión hidromecánica unificada У35.615-00.000-08 125

5.4.1 Cuerpo У35615-01.030-01 141
5.4.2 Eje de turbina У35615-01.050 143
5.4.3 Embrague de fricción У35615-01.060-01 145
5.4.4 Embrague de fricción У35.615-01.060 147
5.4.5 Cubo del reactor У35.615-01.090 149
5.4.6 Eje de reverso У35.615-01.300 151
5.4.7 Tapa У35.615-09.010-04 153
5.4.8 Distribuidor У35.615-12.010 155
5.4.9 Filtro У35.615-12.100 159
5.4.10 Plancha У35.615-12.120 161
5.4.11 Bloque de las válvulas У35.615-12.140 163
5.4.12 Válvulas de lubricación У35.615-01.090 У35.615-12.160 165
5.4.13 Mecanismo de freno У35.615-35.510 167

5.5 Reductor de la selección de la potencia para la bomba de repuesto TO-18.03.01.000-01 169

Capítulo 6 Hidrosistemas de la maquinaria de carga 172

6.1 El cuadro general de los sistemas hidraúlicos de la maquinaria de carga para los coches con la capacidad de carga de 3.4 t con los frenos hidráulicos 173

6.2 El sistema hidraúlico de la maquinaria de carga TO-18Б2.06.00.000-04 (para los cargadores AMKODOR 332B, AMKODOR 332B4) 175

6.2.1 Dirección del distribuidor hidraúlico TO-28A.76.09.000 (la realización básica) 181
6.2.2 Dirección del distribuidor hidraúlico TO-28A.76.09.000-01 (la realización tropical) 185
6.2.3 El distribuidor hidraúlico de 2 secciones con direccón hidraúlica РГС 25Г.2-12.00.000A 187
6.2.3.1 Sección vertedera РГС 25-12.03.000 189
6.2.3.2 Sección de trabajo de 3 posiciones РГС 25Г-12.11.000 191
6.2.3.3 Sección de trabajo de 4 posiciones РГС 25Г-12.42.000 195
6.2.3.4 Válvula de retorno РГС 25-12.01.200 197
6.2.4 El depósito hidraúlico TO-18Б2.06.02.000, ...-01 199
6.2.5 El cilindro hidraúlico del cucharón TO-18Б2.06.18.000 203
6.2.6 El cilindro hidraulico de la flecha TO-18Б2.06.19.000 205

6.3 El sistema hidraúlico de la maquinaria de carga 332C.36.00.000-04-Б (para el chasis AMKODOR 332C4-02) 207

6.3.1 Dirección del distribuidor hidraúlico 332C.36.09.000-Б (la realización básica) 213
6.3.2 Dirección del distribuidor hidraúlico 332C.36.09.000-01-Б (la realización tropical) 217
6.3.3 Distribuidor hidraúlico de 3 secciones con dirección hidraúlica РГС 25Г.3-01.00.000 221
6.3.3.1 Sección detrabajo de 3 posiciones РГС 25.Г-12.21.000 223
6.3.3.2 Sección detrabajo de 3 posiciones РГС 25.Г-12.22.000 225

6.4 El sistema hidraúlico de la maquinaria de carga 332C.46.00.000-04 (para el chasis AMKODOR 332C4) 227

6.4.1 Dirección del distribuidor hidraúlico 332C.46.09.000 (nuevo completamiento) 233
6.4.2 El distribuidor hidraúlico de 4 secciones con direccón hidraúlica РГС 25Г.4-01.00.000 237
6.4.2.1 Sección detrabajo de 3 posiciones РГС 25Г-12.17.000, ...-01 239

Capítulo 7 Sistema hidraúlico de dirección 241

7.1 El cuadro general de las variantes de los hydrosistemas de la dirección para los coches por la capacidad de carga de 3.4 t con los hidrofrenos 243

7.2 Sistema hidraúlico de dirección TO-28A.78.00.000-02 243

7.2.1 La válvula de retorno TO-28A 78.00.120, TO-28A 78.00.130 249
7.2.2 Filtro principal TO-28A.78.04.000-01 251
7.2.3 Los cilindros hidraúlicos de viraje del volante TO-28A.78.08.000, ...-01, ...-03 253
7.2.3.1 Cilindro hidraúlico ЦГ-80.56x400.765.11.001 255
7.2.3.2 Cilindro hidraúlico ЦС 080 040-00.000 257
7.2.4 Los cilindros hidraúlicos de viraje del volante 333B.34.07.100, ...-01 259
7.2.4.1 Cilindro hidraúlico 333B.34.29.000-A 261
7.2.4.2 Cilindro hidraúlico ЦГ-63.40x400.765.11.000 263

Capítulo 8 Hydrosistema de los frenos 265

8.1 Sistema hidraúlico de los frenos 342B.10.000-01

(para los cargadores AMKODOR 332B, AMKODOR 332B4, chasis AMKODOR 332C4, AMKODOR 332C4-02) 267

Capítulo 9 La maquinaria de carga 271

9.1 El cuadro general de las realizaciones de la maquinaria de carga para los coches con la capacidad de carga de 3.4 t con los hidrofrenos 273

9.2 El cuadro general de la composición de la maquinaria aplicada de carga 275

9.2.1 Las flechas de la maquinaria de carga 332C4.14.01.000 279
9.2.2 Los balancines de la maquinaria de carga 332C4.14.02.000 (acajado), 332C4.14.04.000 (laminado) 281
9.2.3 Las tracciones de la maquinaria de carga 332C4.14.03.000 283

Capítulo 10 Los órganos básicos de trabajo 285

10.1 El cuadro general de los órganos básicos de trabajo para los coches con la capacidad de carga de 3.4 t con los hidrofrenos 287

10.2 Cucharón TO-18Б.30.00.000 de recambiable alto diente 289

10.3 Cucharón TO-18Б.30.00.000-01 con trapezoidal por el cuchillo 289

10.4 Cucharón TO-18Б.30.00.000-02 con dientes soldados 291

10.5 Cucharón TO-18Б.30.00.000-03 de recambiable bajo diente 291

10.6 Adaptador TO-18Б.50.00.000-Б 293

10.6.1 Cilindro hidraulico 208A-45.05.600 295

Capítulo 11 Revestimientos 297

11.1 El cuadro general de las variantes de los revestimientos para los coches por la capacidad de carga 3.4 t con los hidrofrenos 299

11.2 Revestimiento TO-28A.13.00.000-01 301

11.3 Revestimiento 332C4.13.00.000 307

11.4 Revestimiento 332C4.13.00.000-02 311

Capítulo 12 Cabinas. Subcabinas 314

12.1 El cuadro general de la composición de los coches por las cabinas 317

12.2 Instalación de la cabina 332C4.15.00.000, 332C4.15.00.000-01, 332C4.15.00.000-07 319

12.2.1 Cabina У7810.7-9.01.00.000-01 321
12.2.2 Cabina 332C4.78.10.000 333

12.3 El cuadro general de la composición de los coches por las subcabinas 339

12.3.1 Las subcabinas У7810.7-9.02.00.000-02A 341
12.3.1.1 Tracción del volante hidraúlico У7810.7-9.02.01.750-01 345
12.3.1.2 Eje У7810.7-9.02.03.200-02 347
12.3.2 Las subcabinas 332C4.78.50.000, 332C4.78.50.000-01 349
12.3.2.1 Tracción del volante hidraúlico У7810.7-9.02.01.750-03 355

12.4 Instalación de las tuberías calentador TO-28A.20.00.000 357

Capítulo 13 La dirección 359

13.1 El cuadro general de las variantes de dirección 359

13.2 Dirección 350.09.00.000 (para la bomba de combustible “Yazda”), 350.09.00.000-03 (para la bomba de combustible “Motor Pal”) 361

Capítulo 14 ANEXO. El equipo eléctrico de los coches 367

14.1 El cuadro general de los componentes del equipo eléctrico de los coches con los hydrofrenos por la capacidad de carga 3.4 t 369

14.2 Sistema eléctrico 332C4.11.00.000 (para los cargadores 332B4, el chasis 332C4, 332C4-02) 371

14.2.1 Diagrama esquématico eléctrico del grupo propulsor TO-28A.11.00.000 Э3.1. La lista de los elementos TO-28A.11.00.000 ПЭ3.1. 371
14.2.2 Diagrama esquématico eléctrico de la iluminación y la maquinaria auxiliar TO-18Б.81.00.000 Э3.2 La lista de los elementos TO-18Б.81.00.000 ПЭ3.2 373
14.2.4 Diagrama esquématico eléctrico del control y el sistema de alarma TO-18K.11.00.000 Э3.3. La lista de los elementos TO-18K.11.00.000 ПЭ3.3. 379
14.2.5 Esquema eléctrico de las uniones 332C4.11.00.000 Э4.La tabla de las uniones 383

14.3 Sistema eléctrico 351.11.00.000 (para los cargadores 332B) 385

14.3.1 Esquema eléctrico de las uniones 351.11.00.000 Э4. La tabla de las uniones. 385

14.4 Los électrosistemas de las cabinas para las máquinas con los hydrofrenos por la capacidad de carga 3.4 t 386

14.4.1 El cuadro general de los électrosistemas de las cabinas 386
14.4.2 Sistema eléctrico de las cabinas У7810.7-9.01.42.000-01, У7810.7-9.01.42.000-01.01. El esquema eléctrico de las uniones. 387
14.4.3 Sistema eléctrico de las cabinas 332C4.78.92.000, 332C4.78.92.000-01. El esquema eléctrico de las uniones. 388
14.4.4 Sistema eléctrico de las cabinas 332C4.78.94.000, 332C4.78.94.000-01. El esquema eléctrico de las uniones. 389

14.5 Los électrosistemas des las subcabinas para las máquinas con los hydrofrenos por la capacidad de carga 3.4 t 390

14.5.1 El cuadro general de los électrosistemas de las subcabinas 390
14.5.2 Sistema eléctrico de las subcabinas У7810.7-9.02.43.000-02, У7810.7-9.02.43.000-02.01. El esquema eléctrico de las uniones. 391
14.5.3 Sistema eléctrico de las subcabinas 332C4.78.91.000, 332C4.78.93.000, 332C4.78.95.000. El esquema eléctrico de las uniones 392

Глава 1 Состав машин. Общие виды

Стр. №

1.1 Сводная таблица состава машин АМКОДОР 332В, АМКОДОР 332В4, АМКОДОР 332С4, АМКОДОР 332С4-02 21

Chapter 1 Components of the machines. General views

Page №

1.1 Summary table of components of the machines AMKODOR 332B, AMKODOR 332B4, AMKODOR 332C4, AMKODOR 332C4-02 21

Chapitre 1 Composition des machines. Vues globales

Page №

1.1 Tableau récapitulatif de la composition des machines AMKODOR 332B, AMKODOR 332B4, AMKODOR 332C4, AMKODOR 332C4-02 21

Capítulo 1 Componentes de los coches. Aspectos generales

Págs. №

1.1 El cuadro general de los componentes de los coches AMKODOR 332B, AMKODOR 332B4, AMKODOR 332C4, AMKODOR 332C4-02 21

АМКОДОР 332В / AMKODOR 332B

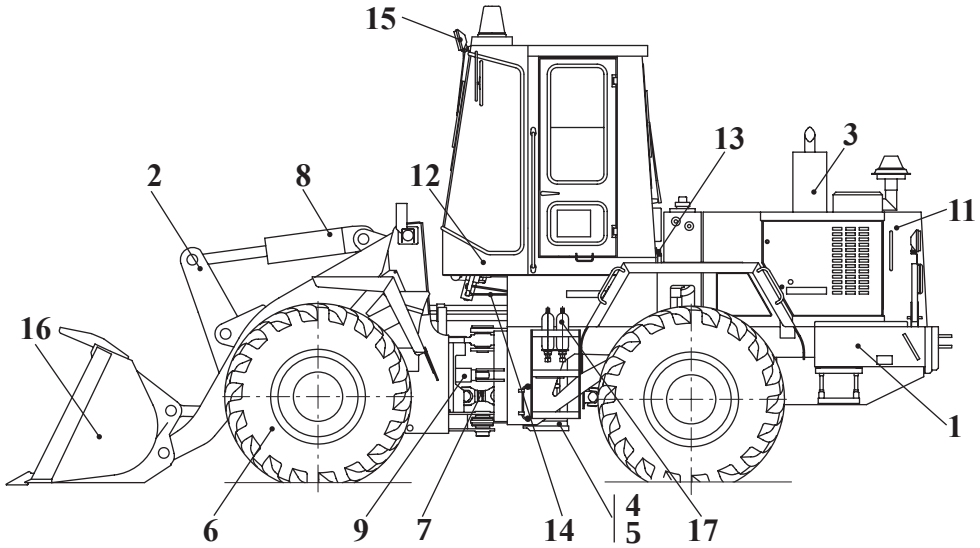

АМКОДОР 332В4 / AMKODOR 332B4

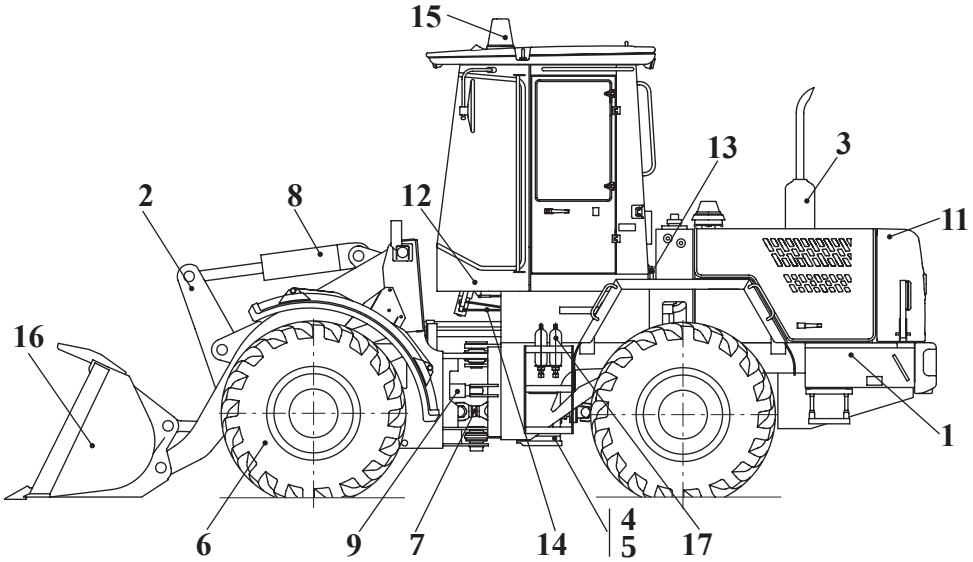

АМКОДОР 332С4 / AMKODOR 332C4
АМКОДОР 332С4-02 / AMKODOR 332C4-02

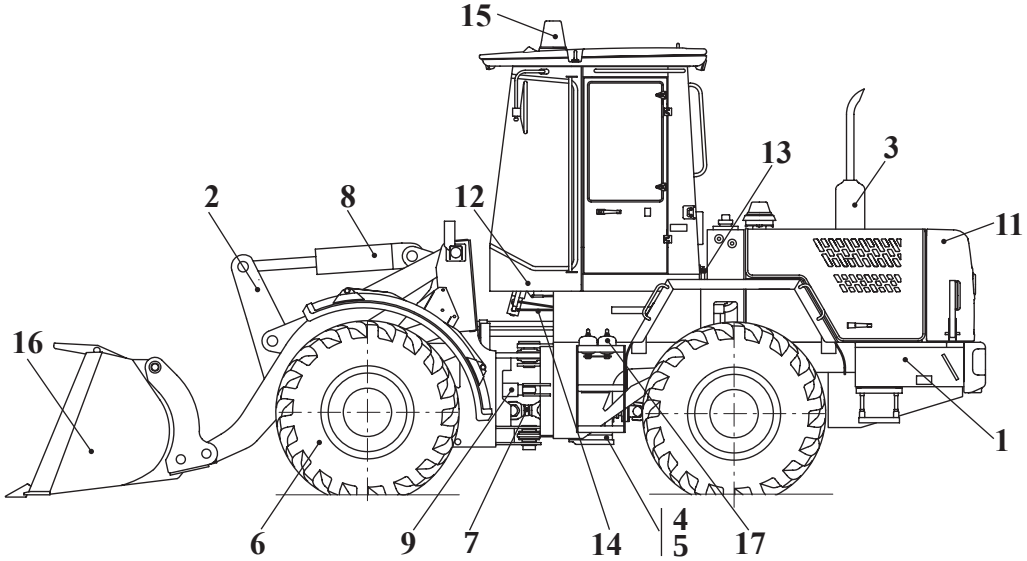

Рис. 1	332В.00.00.000 332В4.00.00.000 332С4.00.00.000 332С4.00.00.000-02	Общий вид
Fig. 1		General view
Fig. 1		Vue globale
Fig. 1		Aspecto general

1.1 Сводная таблица состава машин АМКОДОР 332В, АМКОДОР 332В4, АМКОДОР 332С4, АМКОДОР 332С4-02
1.1 Summary table of components of the machines AMKODOR 332B, AMKODOR 332B4, AMKODOR 332C4, AMKODOR 332C4-02
1.1 Tableau récapitulatif de la composition des machines AMKODOR 332B, AMKODOR 332B4, AMKODOR 332C4, AMKODOR 332C4-02
1.1 El cuadro general de los componentes de los coches AMKODOR 332B, AMKODOR 332B4, AMKODOR 332C4, AMKODOR 332C4-02

Таблица 1 / Table 1 / Tableau 1 / Tabla 1

Рис. Fig. Fig. Fig.	№ поз. Ref. No N° Ref. N° Pos.	Наименование	Description	Désignation	Descripción	Индккс машины / Index of machine / L'indice de la machine / El índice del coche			
						332В	332В4	332С4	332С4-02
1	1	Рама	Frame	Cadre	Bastidor	332В.01.00.000 ТО-18Б3.71.00.000-03	332С4.12.00.000-01 332С4.01.00.000-01	332С4.01.00.000 332С4.12.00.000	332С4.01.00.000-04 332С4.12.00.000-04
	2	Оборудование погрузочное	Working equipment	Matériel de chargement	Maquinaria de carga	332А.14.00.000	332А.14.00.000	332С4.14.00.000	332С4.14.00.000
	3	Установка силовая	Power unit	Ensemble moteur	Grupo propulsor	332В.10.00.000 внедрено с 01.12.08 г. ТО-28А 02.00.000-03 анулировано с 01.12.08 г.	332С4.02.00.000-Б	332С4.02.00.000-Б	332С4.02.00.000-Б
	4	Установка ГМП	Hydromechanical transmission setup	Installation de la transmission hydromécnique	Instalación de la transmisión hidromecánica	342В.03.00.000	342В.03.00.000	342В.03.00.000	342В.03.00.000
	5	Гидросистема ГМП	Transmission hydraulics	Système hydraulique de la transmission hydromécanique	Sistema hidraúlico de la transmisión hidromecánica	ТО-28А 07.00.000	ТО-28А 07.00.000	ТО-28А 07.00.000	ТО-28А 07.00.000
	6	Установка мостов и колес	Axles and wheels setup	Installation des ponts et des roues	Instalación de los puentes y las ruedas	332В.05.00.000 332В.05.00.000-01	332В.05.00.000 332В.05.00.000-01	332В.05.00.000 332В.05.00.000-01	332В.05.00.000 332В.05.00.000-01
	7	Установка карданных валов	Propeller shafts setup	Installation des arbres à cardan	Instalación de los árboles articulados	ТО-18Б3 04.00.000	ТО-18Б3 04.00.000	ТО-18Б3 04.00.000	ТО-18Б3 04.00.000
	8	Гидросистема рабочего оборудования	Working hydraulics	Système hydraulique de l'équipement de service	Sistema hidraúlico de la maquinaria de trabajo	ТО-18Б2.06.00.000-04	ТО-18Б2 06.00.000-04	332С.46.00.000-04	332С.36.00.000-04-Б
	9	Гидросистема рулевого управления	Steering hydraulics	Système hydraulique de la direction	Sistema hidraúlico de la dirección	ТО-28А 78.00.000-02 ТО-28А 78.00.000-04	ТО-28А 78.00.000-02	ТО-28А.78.00.000-02	ТО-28А 78.00.000-02
	11	Облицовка	Revetment	Revêtement	Revestimiento	ТО-28А 13.00.000-01	332С4.13.00.000	332С4.13.00.000 внедрено с 01.07.08 г. 332С4.13.00.000-02 внедрено с 01.12.08 г.	332С4.13.00.000 внедрено с 01.07.08 г. 332С4.13.00.000-02 внедрено с 01.12.08 г.
	12	Установка кабины	Cab setup	Installation de la cabine	Instalación de la cabina	ТО-18Б 85.00.000-07	332С4.15.00.000	332С4 .15.00.000-01	332С4.15.00.000-01
	13	Установка трубопроводов отопителя	Heater pipelines setup	Installation de la tuyauterie de l'appareil de chauffage	La instalación de las tuberías del calefactor	ТО-28А 20.00.000	ТО-28А 20.00.000	ТО-28А 20.00.000	ТО-28А 20.00.000
	14	Управление	Control	Commande	Dirección	350.09.00.000 350.09.00.000-03	350.09.00.000 350.09.00.000-03	350.09.00.000 350.09.00.000-03	350.09.00.000 350.09.00.000-03
	15	Электросистема	Electricals	Système électrique	Sistema eléctrico	351.11.00.000	332С4.11.00.000	332С4.11.00.000	332С4.11.00.000
	16	Ковш (адаптер)	Bucket (Adapter)	Godet (Adaptateur)	Cucharón (Adaptador)	ТО-18Б 30.00.000 ТО-18Б 30.00.000-01 ТО-18Б 30.00.000-02	ТО-18Б 30.00.000 ТО-18Б 30.00.000-01 ТО-18Б 30.00.000-02	ТО-18Б.50.00.000-Б внедрено с 01.06.08 г. ТО-18Б.50.00.000 анулировано с 01.06.08 г.	ТО-18Б.50.00.000-Б внедрено с 01.06.08 г. ТО-18Б.50.00.000 анулировано с 01.06.08 г.
	17	Гидросистема тормозов	Brake hydraulics	Système hydraulique des freins	Sistema hidraúlico de los frenos	342В.10.00.000-01	342В.10.00.000-01	342В.10.00.000-01	342В.10.00.000-01

Глава 2 Рамы | Стр. №

2.1 Сводная таблица исполнений рам для машин грузоподъемностью 3.4 т с гидротормозами 25
2.2 Сводная таблица комплектации применяемых рам....27

Chapter 2 Frames | Page №

2.1 Summary table of executions of frames for machines carrying capacity 3.4 t with hydrobrakes 25
2.2 Summary table of a complete set of applied frames 27

Chapitre 2 Cadres | Page №

2.1 Tableau récapitulatif des exécutions des cadres pour les machines par la capacité de charge 3.4 т avec les hydrofreines 25
2.2 Tableau récapitulatif des variantes des cadres appliquées....27

Capítulo 2 Los bastidores | Págs. №

2.1 El cuadro general de las variantes de los bastidores para los coches por la capacidad de carga de 3.4 t con los hidrofrenos 25
2.2 El cuadro general del completamiento de los bastidores aplicados....27

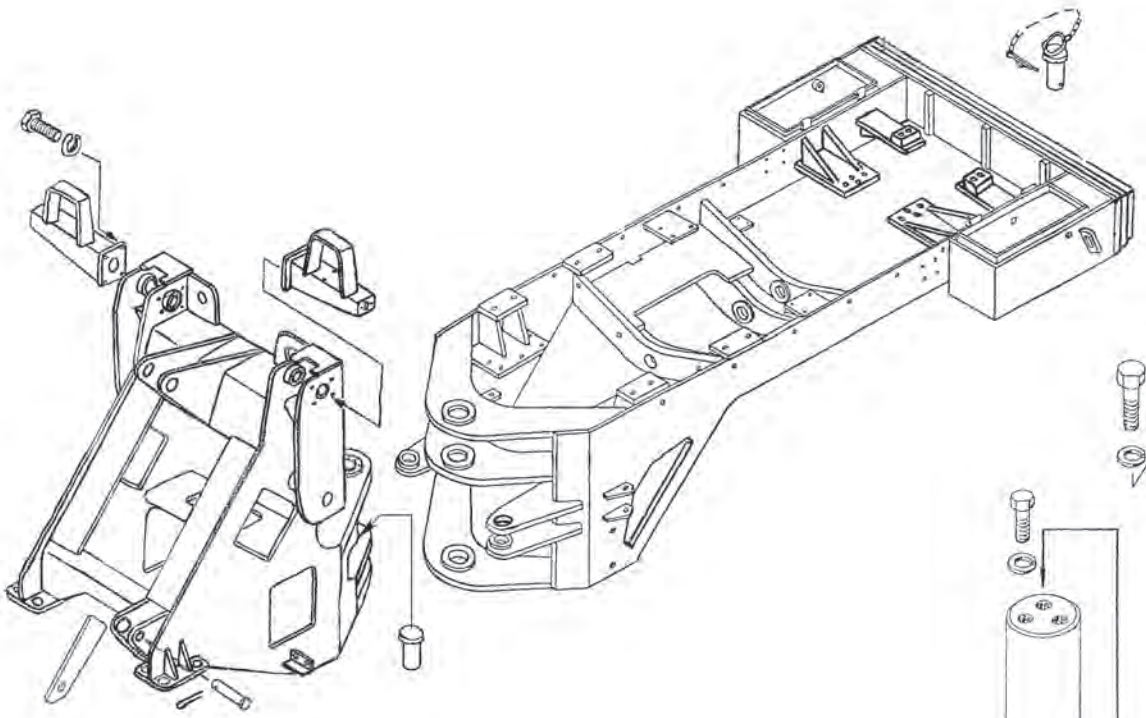

Общий вид рамы
General view of the frame
Vue globale du cadre
Aspecto general del bastidor

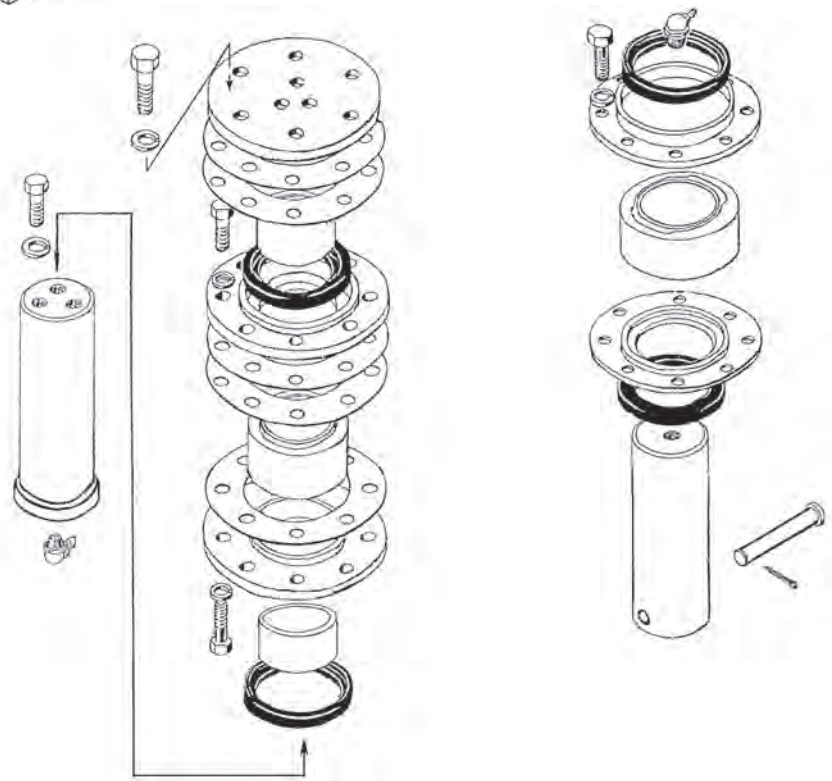

Шарнирный узел соединения передней и задней рамы
Flexible joint of the connection between the front frame and the rear one
Charnière de l'assemblage du cadre avant et du cadre arrière
Nudo articulado de la unión del bastidor delantero y trasero

2.1 Сводная таблица исполнений рам для машин грузоподъемностью 3.4 т с гидротормозами
2.1 Summary table of executions of frames for machines carrying capacity 3.4 t with hydrobrakes
2.1 Tableau récapitulatif des exécutions des cadres pour les machines par la capacité de charge 3.4 т avec les hydrofreines
2.1 El cuadro general de las variantes de los bastidores para los coches por la capacidad de carga de 3.4 t con los hidrofrenos

Таблица 1 / Table 1 / Tableau 1 / Tabla 1

Обозначение узла Designation Référence Signo convencional del bloque	Примечание Remark Note Observaciones	Индекс машин / Index of machines / L'indice des machines / El índice del coches			
		332B	332B4	332C4	332C4-02
ТО-18Б3.71.00.000-03	Рама с литым противовесом Frame with a cast counterbalance Cadre avec le contre-poids coulé Bastidor con el contrapeso fundido	■			
332B.01.00.000	Рама со сварным противовесом Frame with a welded counterbalance Cadre avec le contre-poids soudé Bastidor con el contrapeso soldado	■			
332C4.01.00.000	Рама с литым противовесом Frame with a cast counterbalance Cadre avec le contre-poids coulé Bastidor con el contrapeso fundido			■	
332C4.01.00.000-01	Рама с литым противовесом Frame with a cast counterbalance Cadre avec le contre-poids coulé Bastidor con el contrapeso fundido		■		
332C4.01.00.000-04	Рама с литым противовесом Frame with a cast counterbalance Cadre avec le contre-poids coulé Bastidor con el contrapeso fundido				■
332C4.12.00.000	Рама со сварным противовесом Frame with a welded counterbalance Cadre avec le contre-poids soudé Bastidor con el contrapeso soldado			■	
332C4.12.00.000-01	Рама со сварным противовесом Frame with a welded counterbalance Cadre avec le contre-poids soudé Bastidor con el contrapeso soldado		■		
332C4.12.00.000-04	Рама со сварным противовесом Frame with a welded counterbalance Cadre avec le contre-poids soudé Bastidor con el contrapeso soldado				■

■ - Базовый узел
- Base knot
- Le noeud de base
- El nudo básico

□ - Допускаемая замена базового узла (Замена не затрагивает смежные узлы)
- Supposed replacement of base knot (Replacement does not mention adjacent knots)
- Le remplacement admis du noeud de base (Le remplacement n'aborde pas les noeuds contigus)
- La sustitución permitida del nudo básico (La sustitución no toca los nudos adyacentes)

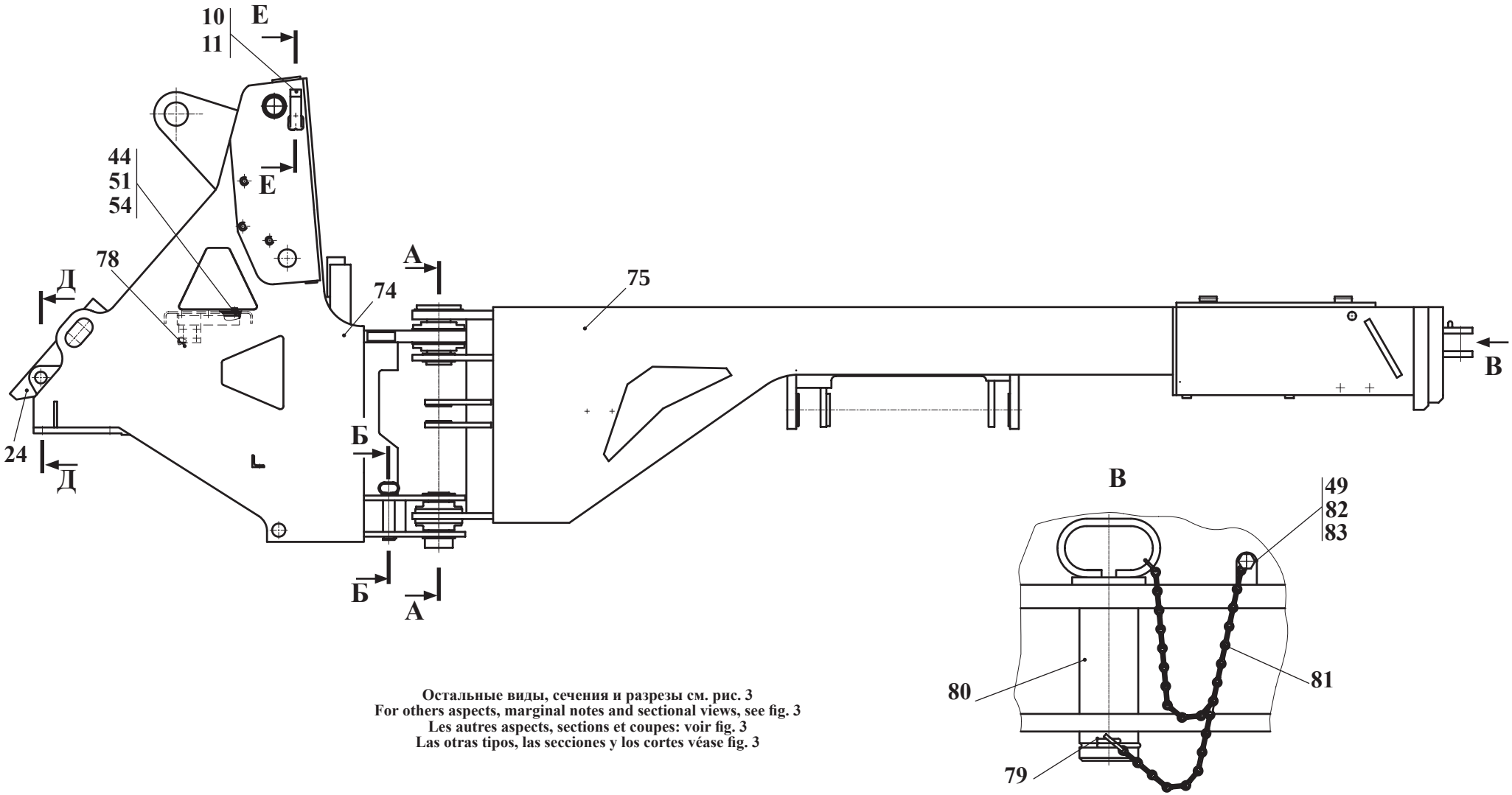

Остальные виды, сечения и разрезы см. рис. 3
For others aspects, marginal notes and sectional views, see fig. 3
Les autres aspects, sections et coupes: voir fig. 3
Las otras tipos, las secciones y los cortes véase fig. 3

Рис. 1	332B.01.00.000 332C4.12.00.000-01 332C4.12.00.000 332C4.12.00.000-04	Рама со сварным противовесом
Fig. 1		Frame with a welded counterbalance
Fig. 1		Cadre avec le contre-poids soudé
Fig. 1		Bastidor con el contrapeso soldado

2.2 Сводная таблица комплектации применяемых рам
2.2 Summary table of a complete set of applied frames
2.2 Tableau récapitulatif des variantes des cadres appliquées
2.2 El cuadro general del completamiento de los bastidores aplicados

Таблица 2 / Table 2 / Tableau 2 / Tabla 2

	Состав узла / Knot structure La composition du noeud / La composición del nudo						Индккс машины / Index of machine / L'indice de la machine / El índice del coche							
							332B	332B4	332C4	332C4-02	332B	332B4	332C4	332C4-02
Рис. Fig. Fig. Fig.	№ поз. Ref. No Nº Ref. Nº Pos.	Обозначение Designation Référence Signo convencional	Наименование	Description	Désignation	Descripción	332B.01.00.000	332C4.12.00.000-01	332C4.12.00.000	332C4.12.00.000-04	ТО-18Б3.71.00.000-03	332C4.01.00.000-01	332C4.01.00.000	332C4.01.00.000-04
							Сварной противовес/Welded counterbalance / Le contre-poids soudé / El contrapeso soldado				Литой противовес / Cast counterbalance / Le contre-poids coulé / El contrapeso fundido			
1 2 3	4	ТО-18Б.71.03.000	Палец	Pin	Doigt	Dedo	1	1	1	1	1	1	1	1
	6	ТО-18Б3.71.03.000	Установка противовеса	Counterbalance installation	Contre-poids l'installation	Contrapeso la instalación	-	-	-	-	1	1	1	1
	10	332С.01.00.100	Кронштейн	Bracket	Support	Soporte	1	1	1	1	1	1	1	1
	11	332С.01.00.100-01	Кронштейн	Bracket	Support	Soporte	1	1	1	1	1	1	1	1
	15	ТО-18А.01.00.001-01	Палец	Pin	Doigt	Dedo	1	1	1	1	1	1	1	1
	16	ТО-18А.01.00.010	Шайба	Washer	Rondelle	Arandela	1	1	1	1	1	1	1	1
	17	ТО-18А.01.00.014 (**or / или** ТО-18А.01.00.014-01)	Крышка	Cover	Couvercle	Tapa	2	2	2	2	2	2	2	2
	19	ТО-18А.01.00.015 (**or / или** ТО-18А.01.00.015-01)	Крышка	Cover	Couvercle	Tapa	2	2	2	2	2	2	2	2
	21	ТО-18А.01.00.022	Прокладка	Shim	Couche	Junta	2	2	2	2	2	2	2	2
	22	ТО-18А.01.00.022-01	Прокладка	Shim	Couche	Junta	2	2	2	2	2	2	2	2
	23	ТО-18А.01.00.022-02	Прокладка	Shim	Couche	Junta	2	2	2	2	2	2	2	2
	24	ТО-18Б.01.00.001	Упор	Stop	Arrêt	Tope	1	1	1	1	1	1	1	1
	27	ТО-18Б.71.00.001	Палец	Pin	Doigt	Dedo	1	1	1	1	1	1	1	1
	28	ТО-18Б.71.00.002	Палец	Pin	Doigt	Dedo	1	1	1	1	1	1	1	1
	29	ТО-18Б.71.00.003	Втулка	Bush	Moyeu	Casquillo	1	1	1	1	1	1	1	1
	30	ТО-18Б.71.00.003-01	Втулка	Bush	Moyeu	Casquillo	1	1	1	1	1	1	1	1
	33	ТО-18Б.71.00.006	Прокладка	Shim	Couche	Junta	2	2	2	2	2	2	2	2
	34	ТО-18Б.71.00.006-01	Прокладка	Shim	Couche	Junta	2	2	2	2	2	2	2	2
	35	ТО-18Б.71.00.006-02	Прокладка	Shim	Couche	Junta	2	2	2	2	2	2	2	2
	40	ТО-28А.01.00.004	Болт	Bolt	Boulon	Bulón	3	3	3	3	3	3	3	3
	42	М10-6gx 20.88.35.0115 ГОСТ 7796-70	Болт	Bolt	Boulon	Bulón	-	8	8	8	-	8	8	8
	42	М10-6gx20.56.0115 ГОСТ 7796-70	Болт	Bolt	Boulon	Bulón	8	-	-	-	8	-	-	-

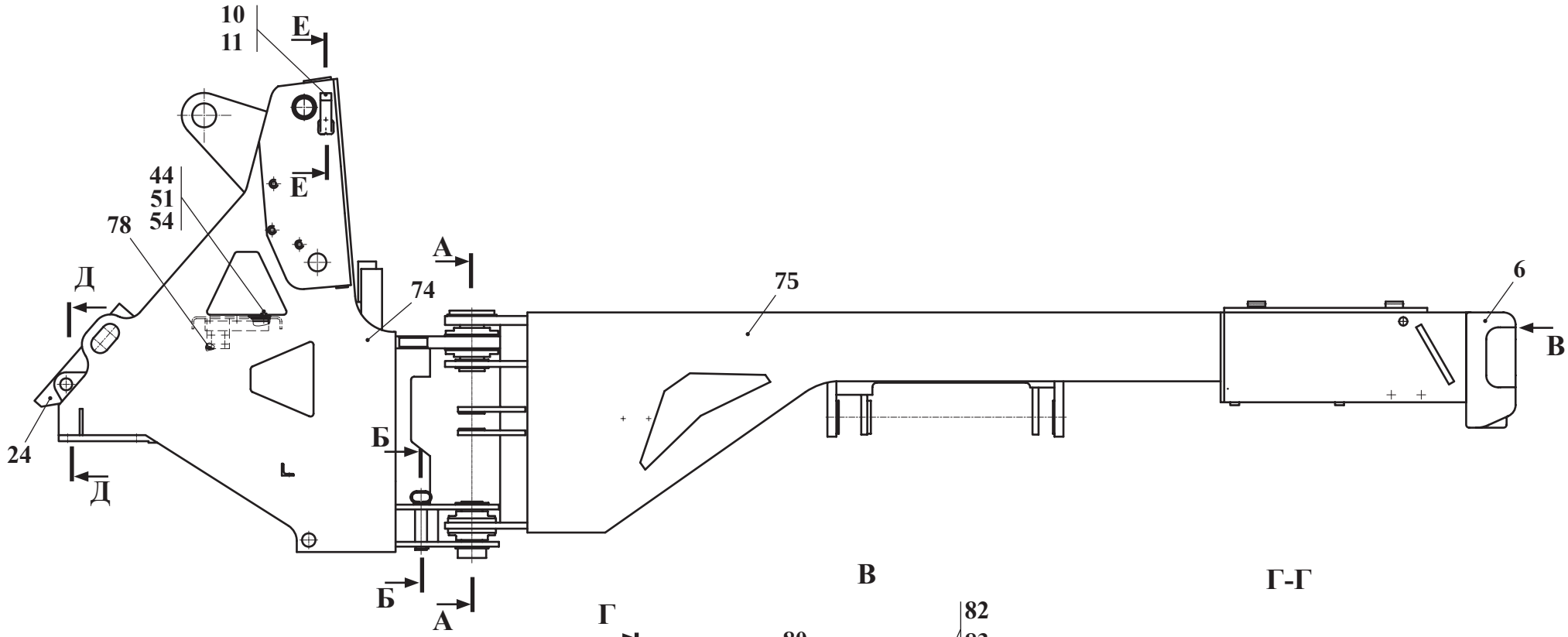

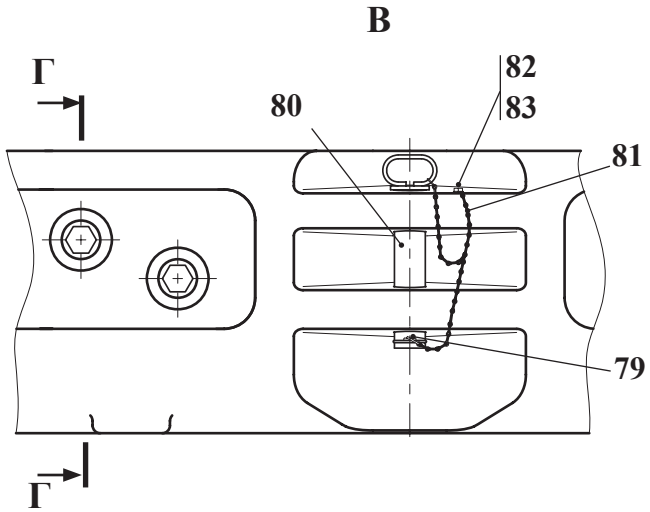

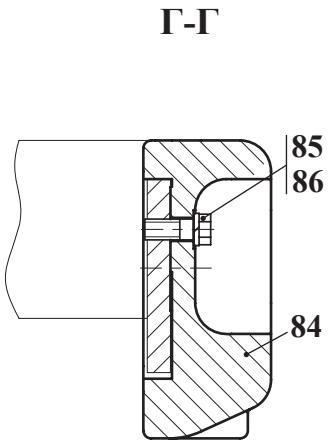

Остальные виды, сечения и разрезы см. рис. 3
For others aspects, marginal notes and sectional views, see fig. 3
Les autres aspects, sections et coupes: voir fig. 3
Las otras tipos, las secciones y los cortes véase fig. 3

Рис. 2	ТО-18Б3.71.00.000-03 332С4.01.00.000-01 332С4.01.00.000 332С4.01.00.000-04	Рама с литым противовесом
Fig. 2		Frame with a cast counterbalance
Fig. 2		Cadre avec le contre-poids coulé
Fig. 2		Bastidor con el contrapeso fundido

	Состав узла / Knot structure La composition du noeud / La composición del nudo						Индккс машины / Index of machine / L'indice de la machine / El índice del coche							
							332B	332B4	332C4	332C4-02	332B	332B4	332C4	332C4-02
Рис. Fig. Fig. Fig.	№ поз. Ref. No Nº Ref. Nº Pos.	Обозначение Designation Référence Signo convencional	Наименование	Description	Désignation	Descripción	332B.01.00.000	332C4.12.00.000-01	332C4.12.00.000	332C4.12.00.000-04	ТО-18Б3.71.00.000-03	332C4.01.00.000-01	332C4.01.00.000	332C4.01.00.000-04
							Сварной противовес/Welded counterbalance / Le contre-poids soudé / El contrapeso soldado				Литой противовес / Cast counterbalance / Le contre-poids coulé / El contrapeso fundido			
1 2 3	44	M12-6gx 20.56.0115 ГОСТ 7796-70	Болт	Bolt	Boulon	Bulón	10	10	10	10	10	10	10	10
	45	M12-6gx 35.88.35.0115 ГОСТ 7796-70	Болт	Bolt	Boulon	Bulón	-	16	16	16	16	16	16	16
	45	M12-6gx30.88.35.0115 ГОСТ 7796-70	Болт	Bolt	Boulon	Bulón	16	-	-	-	-	-	-	-
	46	M16-6gx 40.88.35.0115 ГОСТ 7796-70	Болт	Bolt	Boulon	Bulón	6	6	6	6	6	6	6	6
	49	M6-6H.5.0115 ГОСТ 5915-70	Гайка	Nut	Écrou	Tuerca	1	-	-	-	-	-	-	-
	50	10.65Г.0115 ГОСТ 6402-70	Шайба	Washer	Rondelle	Arandela	8	8	8	8	8	8	8	8
	51	12.65Г.0115 ГОСТ 6402-70	Шайба	Washer	Rondelle	Arandela	26	26	26	26	26	26	26	26
	52	16.65Г.0115 ГОСТ 6402-70	Шайба	Washer	Rondelle	Arandela	9	9	9	9	9	9	9	9
	54	C12.02.Ст3.0115 ГОСТ 11371-78	Шайба	Washer	Rondelle	Arandela	10	10	10	10	10	10	10	10
	57	4x25.019 ГОСТ 397-79	Шплинт	Cotter pin	Clavette fendue	Chaveta	1	1	1	1	1	1	1	1
	58	4x63.019 ГОСТ 397-79	Шплинт	Cotter pin	Clavette fendue	Chaveta	1	1	1	1	1	1	1	1
	59	1.2- 70x95-1 ГОСТ 8752-79 / ОСТ 380 5146-78	Манжета	Collar	Manchette	Manguito	2	2	2	2	2	2	2	2
	60	1.2- 80x105-1 ГОСТ 8752-79 / ОСТ 380 5146-78	Манжета	Collar	Manchette	Manguito	2	2	2	2	2	2	2	2
	61	2.3.45.Ц6.хр ГОСТ 19853-74	Масленка	Grease fitting	Graisseur	Aceitera	2	2	2	2	2	2	2	2
	63	6-16h12x110.45.Ц15.хр ГОСТ 9650-80	Ось	Pin	Axe	Eje	1	1	1	1	1	1	1	1
	68	ШСЛ-70 ТУ 37.553.130-90	Подшипник	Bearing	Palier	Cojinete	2	2	2	2	2	2	2	2
	74	ТО-18Б2.01.01.000-04	Полурама передняя	Half-frame	Demi-cadre avant	Semibastidor delantero	-	-	-	1	-	-	-	1
	74	ТО-18Б2.01.01.000-03	Полурама передняя	Half-frame	Demi-cadre avant	Semibastidor delantero	1	1	-	-	1	1	-	-
	74	332C4.01.02.000-02	Полурама задняя	Half-frame	Demi-cadre arrière	Semibastidor trasero	-	1	1	1	-	-	-	-
	74	ТО-18Б2.01.01.000-05	Полурама передняя	Half-frame	Demi-cadre avant	Semibastidor delantero	-	-	1	-	-	-	1	-
	75	ТО-18Б3.01.02.000-01	Полурама задняя	Half-frame	Demi-cadre arrière	Semibastidor trasero	1	-	-	-	-	-	-	-

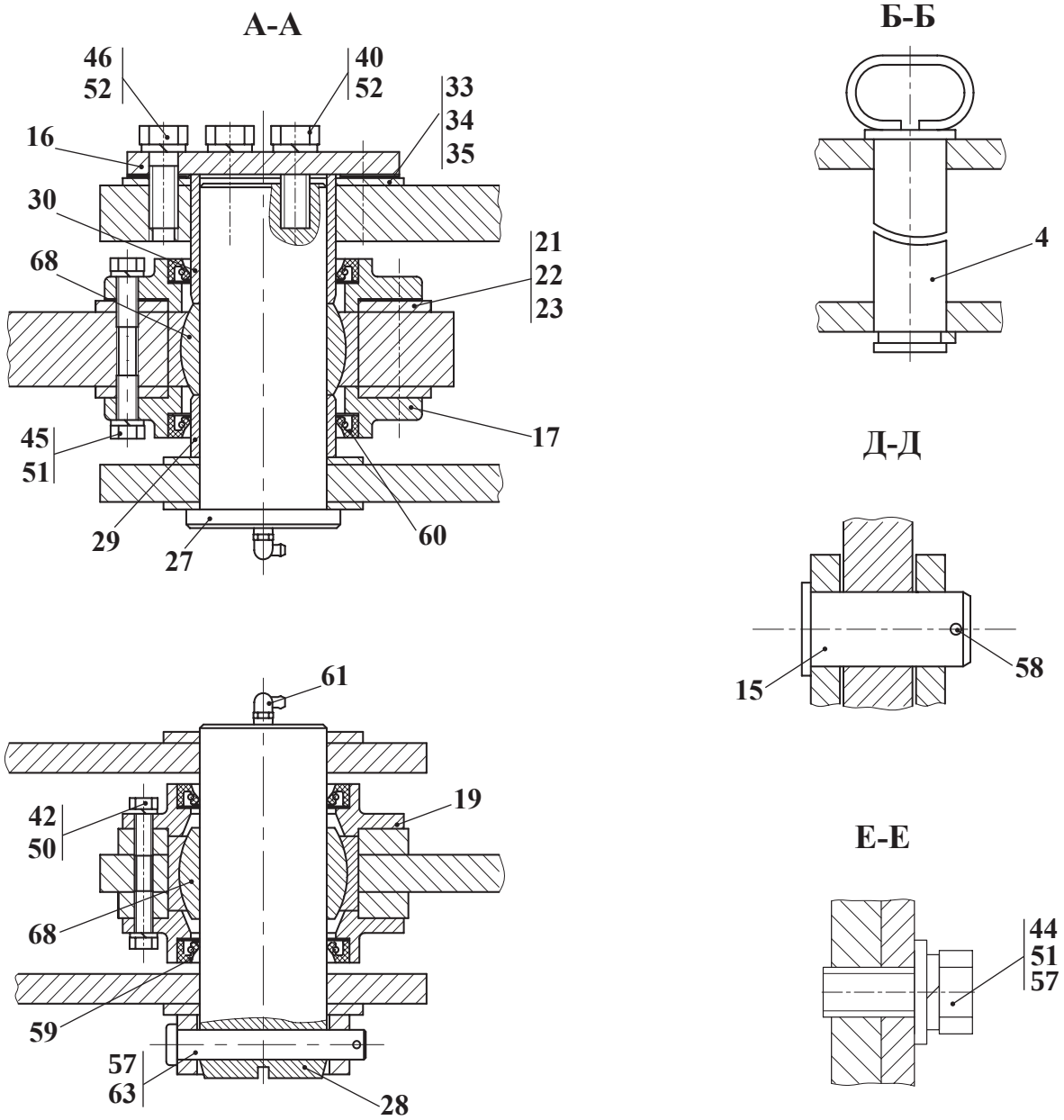

Рис. 3	ТО-18Б3.71.00.000-03 332С4.01.00.000, ...-01, ... 04 332С4.12.00.000, ...-01, ...-04 332В.01.00.000	Рама (Шарнирный узел соединения передней и задней рамы)
Fig. 3		Frame (Flexible joint of the connection between the front frame and the rear one)
Fig. 3		Cadre (Charnière de l’assemblage du cadre avant et du cadre arrière)
Fig. 3		Bastidor (Nudo articulado de la unión del bastidor delantero y trasero)

	Состав узла / Knot structure La composition du noeud / La composición del nudo						Индкс машины / Index of machine / L'indice de la machine / El índice del coche							
							332B	332B4	332C4	332C4-02	332B	332B4	332C4	332C4-02
Рис. Fig. Fig. Fig.	№ поз. Ref. No Nº Ref. Nº Pos.	Обозначение Designation Référence Signo convencional	Наименование	Description	Désignation	Descripción	332B.01.00.000	332C4.12.00.000-01	332C4.12.00.000	332C4.12.00.000-04	TO-18Б3.71.00.000-03	332C4.01.00.000-01	332C4.01.00.000	332C4.01.00.000-04
							Сварной противовес/Welded counterbalance / Le contre-poids soudé / El contrapeso soldado				Литой противовес / Cast counterbalance / Le contre-poids coulé / El contrapeso fundido			
1 2 3	75	332C4.01.02.000	Полурама задняя	Half-frame	Demi-cadre arrière	Semibastidor trasero	-	-	-	-	-	1	1	1
	75	TO-18Б3.71.02.000-01	Полурама задняя	Half-frame	Demi-cadre arrière	Semibastidor trasero	-	-	-	-	1	-	-	-
	78	TO-18Б.71.01.703	Швеллер	Channel	Fer à U	Perfil en U	1	1	-	-	1	1	-	-
	78	TO-18Б.71.01.703-03	Швеллер	Channel	Fer à U	Perfil en U	-	-	-	1	-	-	-	1
	78	TO-18Б.71.01.703-02	Швеллер	Channel	Fer à U	Perfil en U	-	-	1	-	-	-	1	-
	79	TO-18Б.01.00.003	Шплинт	Cotter pin	Clavette fendue	Chaveta	1	1	1	1	1	1	1	1
	80	TO-18Б.01.03.000	Палец	Pin	Doigt	Dedo	1	1	1	1				
	80	TO-18Б3.71.03.100	Палец	Pin	Doigt	Dedo	-	-	-	-	1	1	1	1
	81	TO-18Б.01.05.000	Цепочка	Chain	Chaîne	Cadenita	1	1	1	1	1	1	1	1
	82	M6-6gx20.56.0115 ГОСТ 7798-70	Болт	Bolt	Boulon	Bulón	1	-	-	-	1	1	1	1
	83	C6.02.Ст3.0115 ГОСТ 6958-78	Шайба	Washer	Rondelle	Arandela	1	-	-	-	1	1	1	1
	84	TO-18Б3.71.03.001	Противовес	Counterbalance	Contrepoids	Contrapeso	-	-	-	-	1	1	1	1
	85	TO-18Б3.71.03.002	Болт	Bolt	Boulon	Bulón	-	-	-	-	4	4	4	4
	86	27.65Г.0115 ГОСТ 6402-70	Шайба	Washer	Rondelle	Arandela	-	-	-	-	4	4	4	4

Глава 3 Установка мостов и колес, карданных валов | Стр. №

3.1 Сводная таблица комплектации ведущими мостами и колесами машин грузоподъемностью 3.4 т с гидротормозами 35

3.2 Сводная таблица комплектации установок мостов и колес 37

3.2.1 Ведущий мост 342.05.01.000-01, 342.05.01.000-02 39
3.2.1.1 Главная передача 342.05.01.050 41
3.2.1.2 Дифференциал 342.05.01.070 45
3.2.1.3 Колесная передача У2210.20Н-2-03.000-03 47
3.2.1.4 Тормоз колесный У2210.20Н-2-03.100-02-Б 49
3.2.1.5 Тормоз колесный У2210.20Н-2-03.100-03-Б 51
3.2.1.6 Водило У2210.20Н-2-05.200 53

3.3 Сводная таблица комплектации машин колесами 55

3.3.1 Колеса 332В.05.01.000, 332В.05.01.000-01, 332В.05.01.000-02, 332В.05.01.000-03 57
3.3.2 Колеса 332В.05.02.000, 332В.05.02.000-01 59
3.3.3 Колеса 332В.05.03.000, 332В.05.03.000-01 61

3.4 Установка карданных валов ТО-18Б3.04.00.000 63

3.4.1 Вал карданный ТО-18Д.04.00.100 65

Chapter 3 Installation of the axles, wheels and propeller shafts | Page №.

3.1 Summary table of a complete set of driving axles and wheels of the machines carrying capacity 3.4 t with hydrobrakes 35

3.2 Summary table of a complete set of installations of the axles and wheels 37

3.2.1 Driving axle 342.05.01.000-01, 342.05.01.000-02 39
3.2.1.1 Main gear 342.05.01.050 41
3.2.1.2 Differential 342.05.01.070 45
3.2.1.3 Final drive У2210.20Н-2-03.000-03 47
3.2.1.4 Wheel brake У2210.20Н-2-03.100-02-Б 49
3.2.1.5 Wheel brake У2210.20Н-2-03.100-03-Б 51
3.2.1.6 Carrier У2210.20Н-2-05.200 53

3.3 Summary table of a complete set of wheels the machines 55

3.3.1 Wheels 332В.05.01.000, 332В.05.01.000-01, 332В.05.01.000-02, 332В.05.01.000-03 57
3.3.2 Wheels 332В.05.02.000, 332В.05.02.000-01 59
3.3.3 Wheels 332В.05.03.000, 332В.05.03.000-01 61

3.4 Propeller shafts setting ТО-18Б3.04.00.000 63

3.4.1 Propeller shaft ТО-18Д.04.00.100 65

Chapitre 3 Installation des ponts et des roues, installation des arbres à cardan

Page №.

3.1 Tableau récapitulatif de la composition par les ponts généraux et des roues des machines par la capacité de chargement 3.4 т avec les hydrofreines 35

3.2 Tableau récapitulatif de la composition des installations des ponts et les roues 37

3.2.1 Pont moteur 342.05.01.000-01, 342.05.01.000-02 39
3.2.1.1 Couple conique 342.05.01.050 41
3.2.1.2 Différentielle 342.05.01.070 45
3.2.1.3 Transmission de roue У2210.20Н-2-03.000-03 47
3.2.1.4 Frein de roue У2210.20Н-2-03.100-02-Б 49
3.2.1.5 Frein de roue У2210.20Н-2-03.100-03-Б 51
3.2.1.6 Conduisait У2210.20Н-2-05.200 53

3.3 Tableau récapitulatif de la composition des roues des machines 55

3.3.1 Roues 332В.05.01.000, 332В.05.01.000-01, 332В.05.01.000-02, 332В.05.01.000-03 57
3.3.2 Roues 332В.05.02.000, 332В.05.02.000-01 59
3.3.3 Roues 332В.05.03.000, 332В.05.03.000-01 61

3.4 Installation des arbres à cardan ТО-18Б3.04.00.000 63

3.4.1 Arbre à cardan ТО-18Д.04.00.100 65

Capítulo 3 La instalación de los puentes y las ruedas, la instalación de los árboles articulados

Págs. №.

3.1 El cuadro general de la composición para de los puentes y las ruedas de los coches por la capacidad de carga de 3.4 t con los hidrofrenos 35

3.2 El cuadro general de los componentes de las instalaciones de los puentes y las ruedas 37

3.2.1 Puente principal 342.05.01.000-01, 342.05.01.000-02 39
3.2.1.1 Gran transmisión 342.05.01.050 41
3.2.1.2 Diferencial 342.05.01.070 45
3.2.1.3 Transmisión de rueda У2210.20Н-2-03.000-03 47
3.2.1.4 Freno de rueda У2210.20Н-2-03.100-02-Б 49
3.2.1.5 Freno de rueda У2210.20Н-2-03.100-03 -Б 51
3.2.1.6 El muñón У2210.20Н-2-05.200 53

3.3 El cuadro general de la composición para las ruedas de los coches 55

3.3.1 Ruedas 332В.05.01.000, 332В.05.01.000-01, 332В.05.01.000-02, 332В.05.01.000-03 57
3.3.2 Ruedas 332В.05.02.000, 332В.05.02.000-01 59
3.3.3 Ruedas 332В.05.03.000, 332В.05.03.000-01 61

3.4 La instalación de los árboles articulados ТО-18Б3.04.00.000 63

3.4.1 Eje cardánico ТО-18Д.04.00.100 65

3.1 Сводная таблица комплектации ведущими мостами и колесами машин грузоподъемностью 3.4 т с гидротормозами
3.1 Summary table of a complete set of driving axles and wheels of the machines carrying capacity 3.4 t with hydrobrakes
3.1 Tableau récapitulatif de la composition par les ponts généraux et des roues des machines par la capacité de chargement 3.4 т avec les hydrofreines
3.1 El cuadro general de la composición para de los puentes y las ruedas de los coches por la capacidad de carga de 3.4 t con los hidrofrenos

Таблица 1 / Table 1 / Tableau 1 / Tabla 1

Установка мостов и колес Installation of the axles and wheels Installation des ponts et des roues Instalación de los puentes y las ruedas	Комплектация ведущими мостами / Complete set of driving axles / Combinaison par les ponts généraux / Composición para de los puentes		Комплектация колесами / Complete set of wheels / Combinaison par les roues / Completamiento para las ruedas		Индккс машины / Index of machine / L'indice de la machine / El índice del coche			
	Ведущий мост Driving axle Pont généraux Puente principal	Примечание / Remark / Note / Observaciones	Колесо / Wheel / Roue / Rueda	Примечание / Remark / Note / Observaciones	332B	332B4	332C4	332C4-02
332B.05.00.000	342.05.01.000-01	● г/п 3-5 т, i=16.07, литой картер ● operating load 3-5 т, i=16.07, casting housing ● portance 3-5 т, i=16.07, le carter coulé ● capacidad de carga 3-5 т, i=16.07, el cárter fundido	332B.05.01.000 + 332B.05.01.000-01	● Шина 21.3-24 (нс16), обод разборный ● Tire 21.3-24 (нс16), split rim ● Pneu 21.3-24 (нс16), la jante démontable ● Neumático 21.3-24 (нс16), la llanta desmontable	■	■	■	■
			332B.05.02.000 + 332B.05.02.000-01	● Шина 20.5-25 (нс16), обод разборный ● Tire 20.5-25 (нс16), split rim ● Pneu 20.5-25 (нс16), la jante démontable ● Neumático 20.5-25 (нс16), la llanta desmontable	■	■	■	■
	342.05.01.000-02	● г/п 3-5 т, i=16.07, картер штампосварной (ОДМ) ● operating load 3-5 т, i=16.07, stamped and welded housing ● portance 3-5 т, i=16.07, le carter estampé et soudé ● capacidad de carga 3-5 т, i=16.07, el cárter estampado y soldado	332B.05.03.000 + 332B.05.03.000-01	● Шина 66-43.00R25, обод Кременчуг, разборный (с доработкой) ● Tire 66-43.00R25, split rim (with completion) ● Pneu 66-43.00R25, la jante démontable (avec la mise au point) ● Neumático 66-43.00R25, la llanta desmontable (con la elaboración definitiva)	■	■	■	■
332B.05.00.000-01	342.05.01.000-01	● г/п 3-5 т, i=16.07, литой картер ● operating load 3-5 т, i=16.07, casting housing ● portance 3-5 т, i=16.07, le carter coulé ● capacidad de carga 3-5 т, i=16.07, el cárter fundido	332B.05.01.000-02 + 332B.05.01.000-03	● Шина 21.3-24 (нс16), обод разборный ● Tire 21.3-24 (нс16), split rim ● Pneu 21.3-24 (нс16), la jante démontable ● Neumático 21.3-24 (нс16), la llanta desmontable	■	■	■	■
	342.05.01.000-02	● г/п 3-5 т, i=16.07, картер штампосварной (ОДМ) ● operating load 3-5 т, i=16.07, stamped and welded housing ● portance 3-5 т, i=16.07, le carter estampé et soudé ● capacidad de carga 3-5 т, i=16.07, el cárter estampado y soldado						

■ - базовый узел / base unit / le noeud de base / el nudo básico

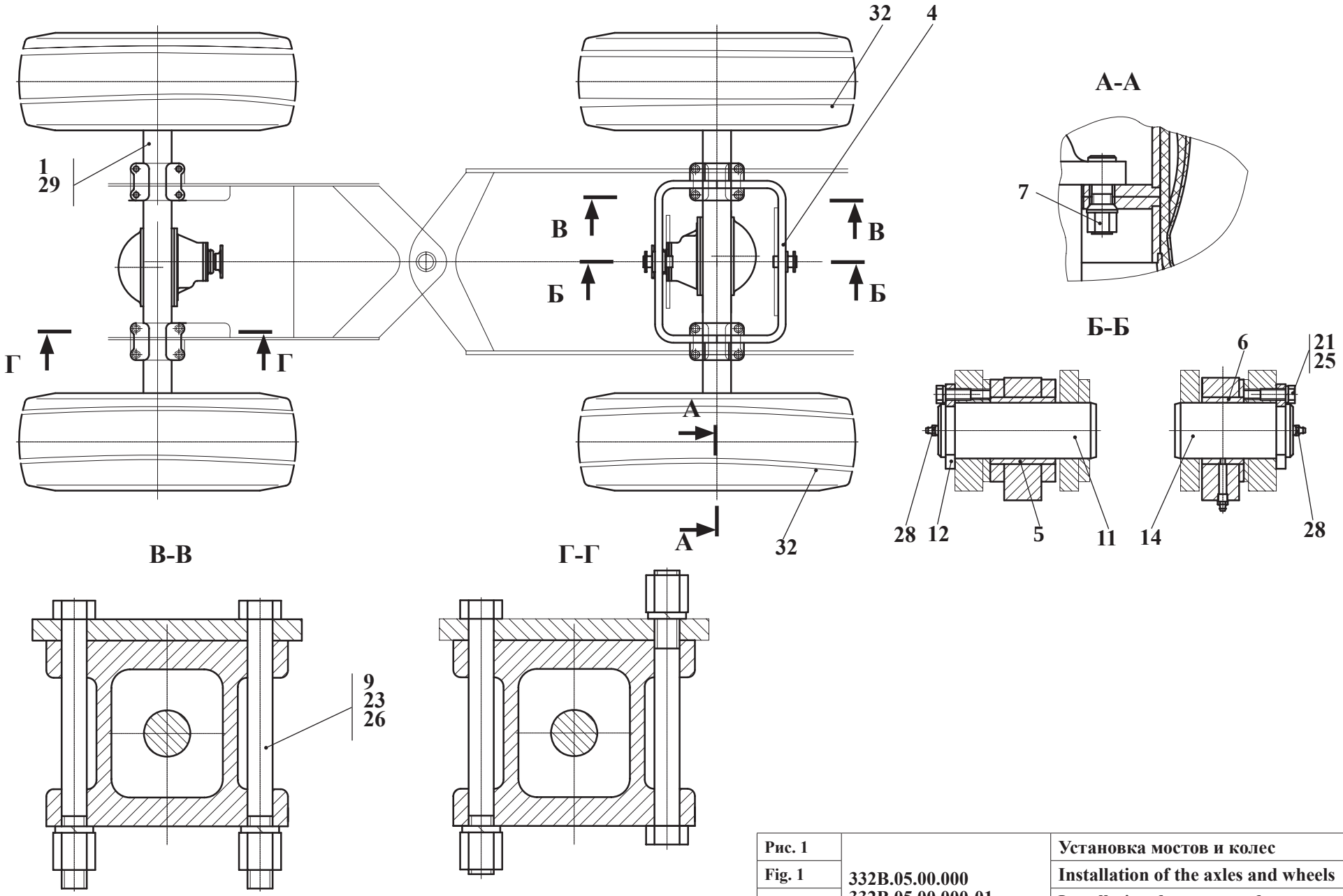

Рис. 1	332В.05.00.000 332В.05.00.000-01	Установка мостов и колес
Fig. 1		Installation of the axles and wheels
Fig. 1		Installation des ponts et des roues
Fig. 1		Instalación de los puentes y las ruedas

3.2 Сводная таблица комплектации установок мостов и колес
3.2 Summary table of a complete set of installations of the axles and wheels
3.2 Tableau récapitulatif de la composition des installations des ponts et les roues
3.2 El cuadro general de los componentes de las instalaciones de los puentes y las ruedas

Таблица 2 / Table 2 / Tableau 2 / Tabla 2

Состав узла / Knot structure La composition du noeud / La composición del nudo							332B.05.00.000	332B.05.00.000-01	Примечание Remark Note Observaciones
Рис. Fig. Fig. Fig.	№ поз. Ref. No Nº Ref. Nº Pos.	Обозначение Designation Référence Signo convencional	Наименование	Description	Désignation	Descripción			
1	1 *	342.05.01.000-01*	Ведущий мост *	Driving axle *	Pont moteur *	Puente principal *	**2**	**2**	
	или/or 1**	342.05.01.000-02 **	Ведущий мост **	Driving axle **	Pont moteur **	Puente principal **	**2**	**2**	
	4	350.05.01.100	Рамка балансирная	Oscillating frame	Bordure à balancier	Marco equilibrante	**1**	**1**	
	5	ТО-18.05.01.004	Втулка	Bush	Moyeu	Casquillo	**1**	**1**	
	6	ТО-28А.05.01.001	Втулка	Bush	Moyeu	Casquillo	**1**	**1**	
	7	350.05.00.001	Гайка	Nut	Écrou	Tuerca	**48**	**48**	
	9 *	ТО-18.05.00.001-01 *	Болт*	Bolt*	Boulon*	Bulón*	**16**	**16**	
	или/or 9**	ТО-18.05.00.001-04**	Болт **	Bolt**	Boulon**	Bulón **	**16**	**16**	
	11	ТО-18.05.00.002	Палец	Pin	Doigt	Dedo	**1**	**1**	
	12	ТО-18.05.00.004	Скоба	Clamp	Agrafe	Laña	**2**	**2**	
	14	ТО-28А.05.00.001	Палец	Pin	Doigt	Dedo	**1**	**1**	
	21	М12-6gх25.56.0115 ГОСТ 7796-70	Болт	Bolt	Boulon	Bulón	**6**	**6**	
	23	М27х2-6Н.8.35.0115 ГОСТ 5931-70	Гайка	Nut	Écrou	Tuerca	**16**	**16**	
	25	12.65Г.0115 ГОСТ 6402-70	Шайба	Washer	Rondelle	Arandela	**6**	**6**	
	26	27.65Г.0115 ГОСТ 6402-70	Шайба	Washer	Rondelle	Arandela	**16**	**16**	
	28	2.3.45.Ц6.Хр ГОСТ 19853-74	Масленка	Grease fitting	Graisseur	Aceitera	**2**	**-**	
	29	298430-П29	Сапун	Breather	Souffleur	Respiradero	**2**	**2**	
	32	332B.05.01.000 + 332B.05.01.000-01	Колесо	Wheel	Roue	Rueda	**2+2**	**-**	
		332B.05.02.000 + 332B.05.02.000-01	Колесо	Wheel	Roue	Rueda	**2+2**	**-**	
		332B.05.03.000 + 332B.05.03.000-01	Колесо	Wheel	Roue	Rueda	**2+2**	**-**	
	32	332B.05.01.000-02 + 332B.05.01.000-03	Колесо	Wheel	Roue	Rueda	**-**	**2+2**	

*** Применяются совместно / To be used jointly / Ils sont utilisés ensemble / Se aplican juntamente**

**** Применяются совместно / To be used jointly / Ils sont utilisés ensemble / Se aplican juntamente**

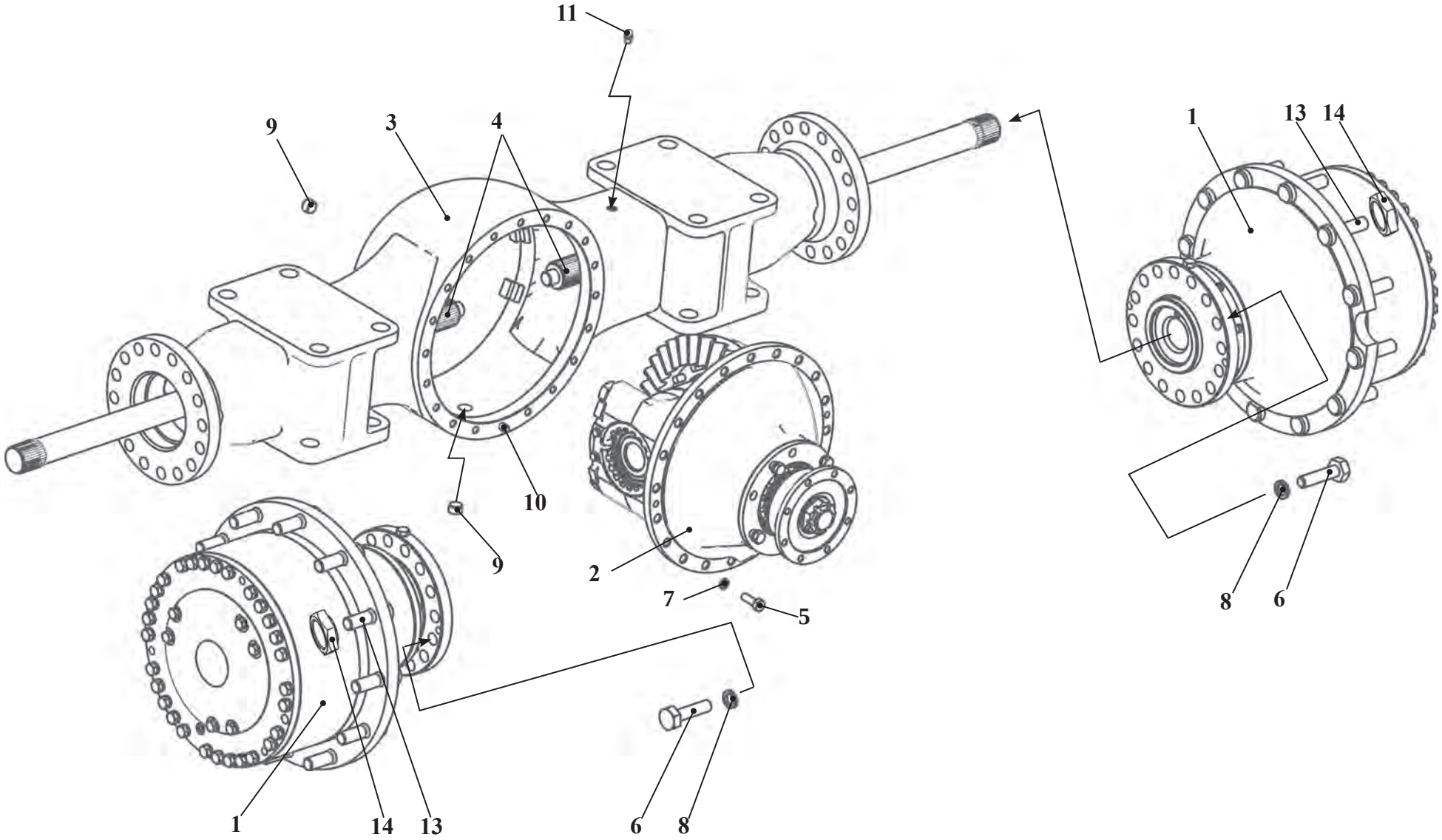

Рис. 2	342.05.01.000-01 342.05.01.000-02	Ведущий мост
Fig. 2		Driving axle
Fig. 2		Pont moteur
Fig. 2		Puente principal

3.2.1 Ведущий мост 342.05.01.000-01, 342.05.01.000-02
3.2.1 Driving axle 342.05.01.000-01, 342.05.01.000-02
3.2.1 Pont moteur 342.05.01.000-01, 342.05.01.000-02
3.2.1 Puente principal 342.05.01.000-01, 342.05.01.000-02

Таблица 3 / Table 3 / Tableau 3 / Tabla 3

		342.05.01.000-01		Ведущий мост	Driving axle	Pont moteur	Puente principal	
Рис. Fig. Fig. Fig.	№ поз. Ref. No Nº Ref. Nº Pos.	Обозначение Designation Référence Signo convencional	Кол-во Qty Qté Cant.	Наименование	Description	Désignation	Descripción	Примечание Remark Note Observaciones
2	1	У2210.20Н-2-03.000-03	2	Колесная передача	Final drive	La transmission de roue	La entrega de rueda	
	2	342.05.01.050	1	Главная передача	Main gear	La transmission principale	La entrega principal	
	3	У2210.20Н-2-00.001	1	Картер моста	Axle housing	Carter du pont	Cárter del puente	
	4	У2210.20Н-2-00.003	2	Полуось	Axle shaft	Le demi-arbre	El semieje	
	5	М12-6gx35.88.35.0115 ГОСТ 7796-70	19	Болт	Bolt	Boulon	Bulón	
	6	М20х1,5-6gx55.109.40Х.0115 ГОСТ 7796-70	32	Болт	Bolt	Boulon	Bulón	
	7	12 ОТ 65Г 0115 ГОСТ 6402-70	19	Шайба	Washer	Rondelle	Arandela	
	8	20 ОТ 65Г 0115 ГОСТ 6402-70	32	Шайба	Washer	Rondelle	Arandela	
	9	УДГ1-09.03.006	2	Заглушка	Plug fitting	Bouchon d'obturation	Tapón	
	10	2.12х35 ГОСТ 3128-70	1	Штифт	Dowel	Goupille	Clavija	
	11	П3-М10х1-К-1 ГОСТ 22241-76	1	Пробка	Plug fitting	Bouchon	Tapón	
	12	У2210.02-00.009	1	Прокладка	Shim	Couche	Junta	
	13	У2210.20Н-2-03.301	24	Стержень	Stem	Barreau	Barra	
	14	350.05.00.001	24	Гайка	Nut	Écrou	Tuerca	

Таблица 4 / Table 4 / Tableau 4 / Tabla 4

		342.05.01.000-02		Ведущий мост	Driving axle	Pont moteur	Puente principal	
Рис. Fig. Fig. Fig.	№ поз. Ref. No Nº Ref. Nº Pos.	Обозначение Designation Référence Signo convencional	Кол-во Qty Qté Cant.	Наименование	Description	Désignation	Descripción	Примечание Remark Note Observaciones
2	3	ОДМ.73.012-2	1	Картер моста	Axle housing	Carter du pont	Cárter del puente	
Остальное см. таб. 3 / Остольное , see Table 3 / Остольное : voir le tableau 3 / Остольное véala en la tabla 3								

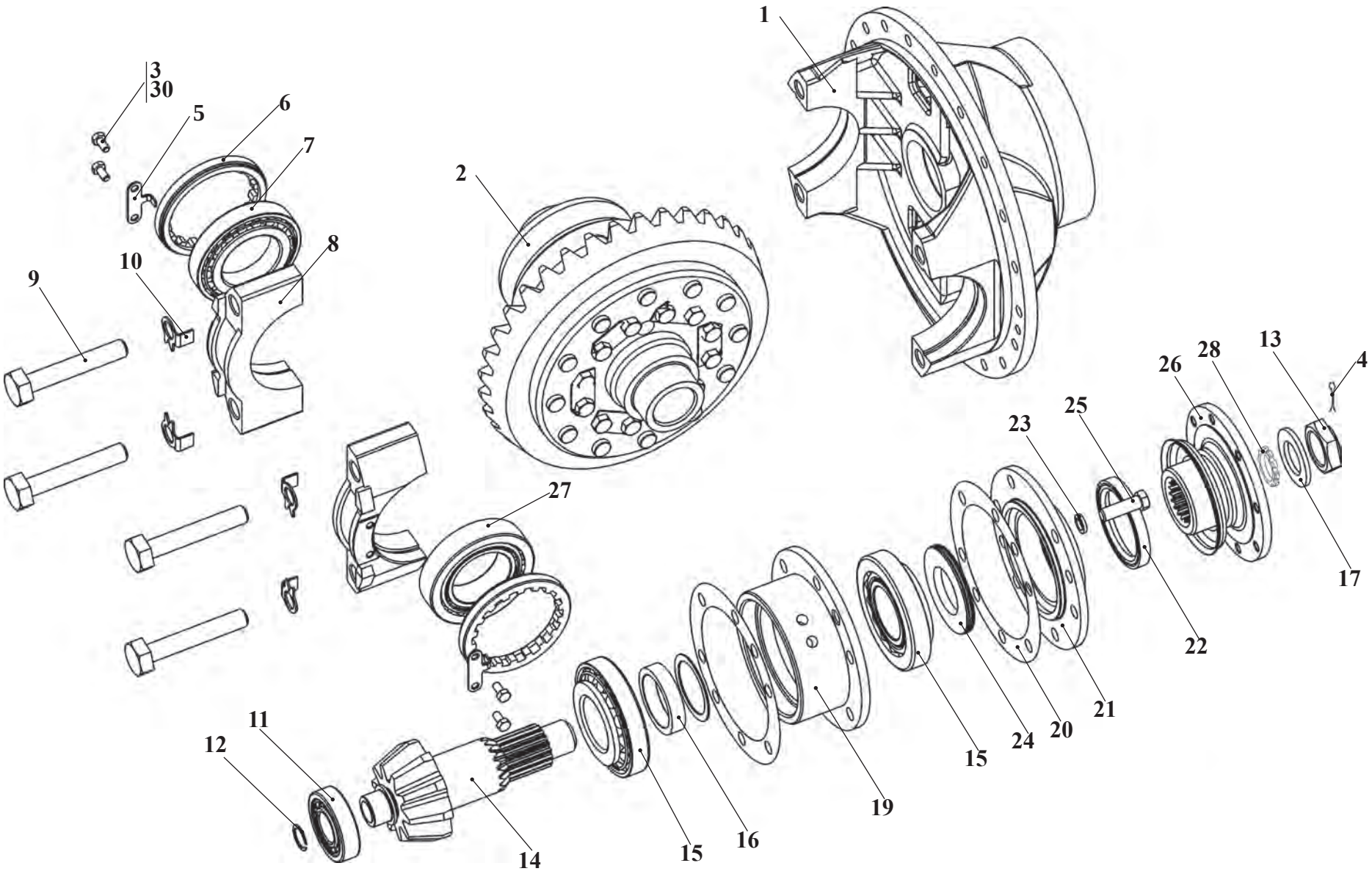

Рис. 3	342.05.01.050	Главная передача
Fig. 3		Main gear
Fig. 3		Couple conique
Fig. 3		Gran transmisión

3.2.1.1 Главная передача 342.05.01.050
3.2.1.1 Main gear 342.05.01.050
3.2.1.1 Couple conique 342.05.01.050
3.2.1.1 Gran transmisión 342.05.01.050

Таблица 5 / Table 5 / Tableau 5 / Tabla 5

		342.05.01.050		Главная передача	Main gear	Couple conique	Gran transmisión	
Рис. Fig. Fig. Fig.	№ поз. Ref. No Nº Ref. Nº Pos.	Обозначение Designation Référence Signo convencional	Кол-во Qty Qté Cant.	Наименование	Description	Désignation	Descripción	Примечание Remark Note Observaciones
3	-	У2210.20Н-2-02.020	1	Корпус с крышками (Входят поз. 1,8-10)	Housing with covers (Comprises pos. 1, 8 - 10)	Boîtier avec couvercles (Comprend pos. 1, 8 - 10)	Cuerpo con tapa (Entran las pos. 1 ,8 - 10)	
	1	У2210.20Н-2-02.023	1	Корпус	Housing	Boîtier	Cuerpo	
	2	342.05.01.070	1	Дифференциал	Differential	Différentielle	Diferencial	
	3	3М8-6gх16.56.0115. ГОСТ 7796-70	4	Болт	Bolt	Boulon	Bulón	
	4	6,3х63.019 ГОСТ 397-79	1	Шплинт	Cotter pin	Clavette fendue	Chaveta	
	5	У2210.20Н-2-02.009	2	Стопор	Stop	L'arrêtoir	El retén	
	6	У2210.20Н-2-02.003	2	Кольцо регулировочное	Adjusting ring	L'anneau régulateur	El anillo	
	7	7214АУ ТУ37.006.162-89	1	Подшипник	Bearing	Palier	Cojinete	
	8	У2210.20Н-2.02.021	2	Крышка	Cover	Couvercle	Tapa	
	9	М20х1,5х110.109.40Х. ГОСТ 7796-70	4	Болт	Bolt	Boulon	Bulón	
	10	У2210.20Н-2-02.022	4	Шайба	Washer	Rondelle	Arandela	
	11	102307М ГОСТ 8328-75	1	Подшипник	Bearing	Palier	Cojinete	
	12	В35 ГОСТ 13942-86	1	Кольцо стопорное	Lock ring	Bague d'arrêt	Anillo de retención	
	13	У2210.20Н-2-02.016	1	Гайка	Nut	Écrou	Tuerca	
	14	342.05.01.051	1	Шестерня ведущая	Driving gear	Pignon moteur	Engranaje principal	
	15	27312 ТУ 37.006.162-89	2	Подшипник	Bearing	Palier	Cojinete	
	16	У2210.20Н-2-02.001	1	Кольцо распорное	Spacer ring	Anneau entretoise	El anillo	
	17	У2210.20Н-2-02.018	1	Шайба	Washer	Rondelle	Arandela	
	18*	У2210.20Н-2-02.002*	1	Кольцо регулировочное*	Adjusting ring*	L'anneau régulateur*	El anillo*	
	18*	У2210.20Н-2-02.002-01*	1	Кольцо регулировочное*	Adjusting ring*	L'anneau régulateur*	El anillo*	
	18*	У2210.20Н-2-02.002-02*	1	Кольцо регулировочное*	Adjusting ring*	L'anneau régulateur*	El anillo*	
	19	342.05.01.052	1	Стакан	Sleeve	Verre	Buza	
	20*	У2210.20Н-2-02.011-Б*	до 3	Прокладка регулировоная*	Adjusting shim*	Couche*	Junta*	
	20*	У2210.20Н-2-02.011-Б-01*	до 3	Прокладка регулировоная*	Adjusting shim*	Couche*	Junta*	
	20*	У2210.20Н-2-02.011-Б-02*	до 3	Прокладка регулировоная*	Adjusting shim*	Couche*	Junta*	
	-	У2210.20Н-2-02.030	1	Крышка (Входят поз. 21, 22)	Cover (Comprises pos. 21, 22)	Couvercle (Comprend pos. 21, 22)	Tapa (Entran las pos. 21, 22)	
	21	У2210.20Н-2-02.031	1	Крышка	Cover	Couvercle	Tapa	
	22	2.2-75х100-4 ГОСТ 8752-79 / ОСТ 38-05146-79	1	Манжета	Collar	Manchette	Manguito	

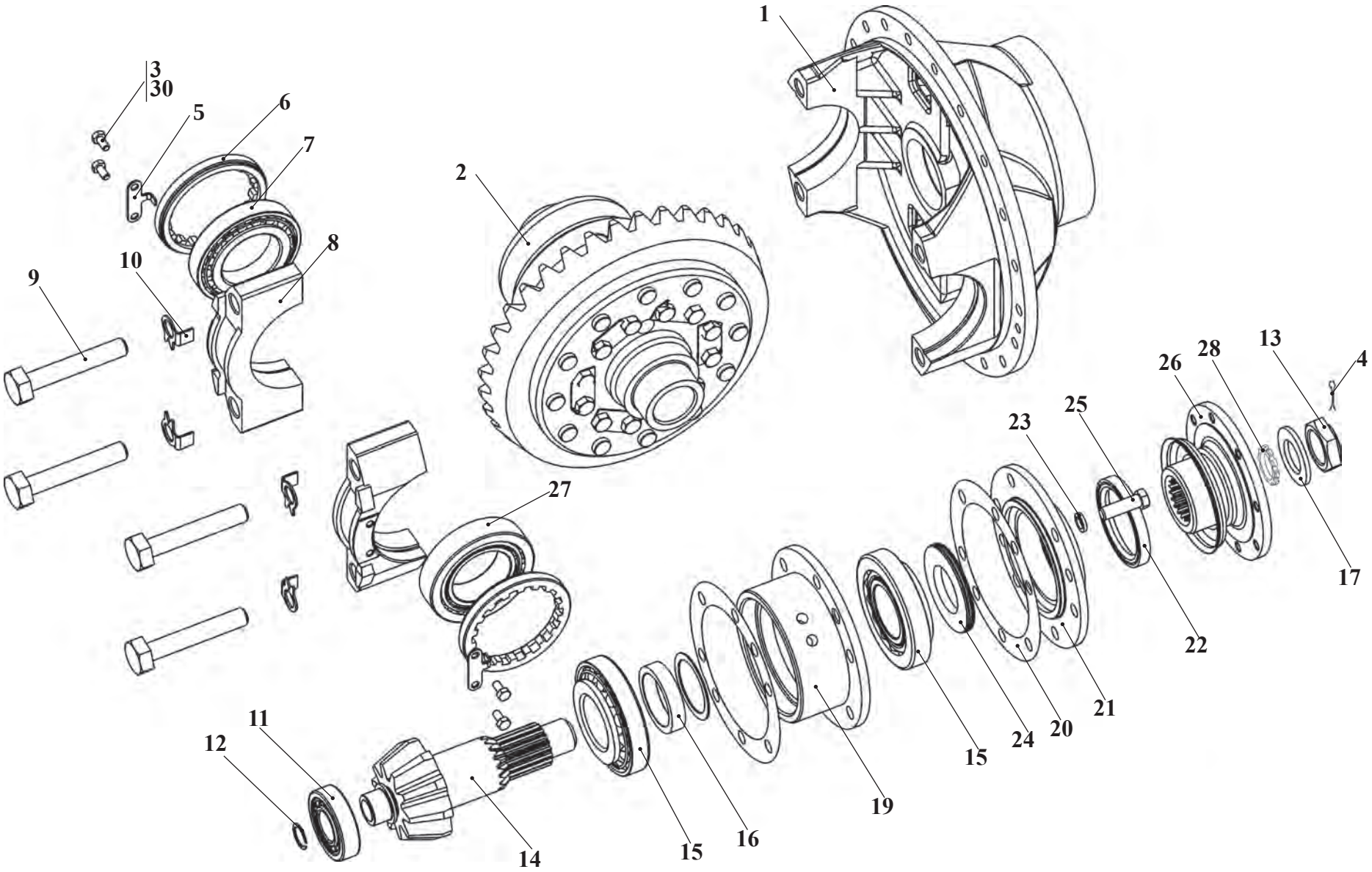

Рис. 3	342.05.01.050	Главная передача
Fig. 3		Main gear
Fig. 3		Couple conique
Fig. 3		Gran transmisión

		342.05.01.050		Главная передача	Main gear	Couple conique	Gran transmisión	
Рис. Fig. Fig. Fig.	№ поз. Ref. No Nº Ref. Nº Pos.	Обозначение Designation Référence Signo convencional	Кол-во Qty Qté Cant.	Наименование	Description	Désignation	Descripción	Примечание Remark Note Observaciones
3	или/or 22	2,1-75x100-4 ГОСТ 8752-79 / ОСТ 38-05146-79	1	Манжета	Collar	Manchette	Manguito	
	23	14 ОТ 65Г 0115 ГОСТ 6402-70	6	Шайба	Washer	Rondelle	Arandela	
	24	У2210.02-03.029	1	Маслоотражатель	Oil deflector	Le réflecteur de l'huile	El reflector del óleo	
	25	М14х1,5-6gх45.109.40Х.0115 ГОСТ 7796-70	6	Болт	Bolt	Boulon	Bulón	
	26	342.05.01.090	1	Фланец	Flange	Collerette	Brida	
	27	7514К1 ТУ37.006.162-89	1	Подшипник	Bearing	Palier	Cojinete	
	28	У2210.20Н-2-02.012	1	Кольцо уплотнительное	Sealing ring	Bague d'étanchéité	Anillo compactador	
	29	У2210.02-03.009	1	Прокладка	Shim	Couche	Junta	
	30	1,6-I ГОСТ 3282-74		Проволока	Wire	Fil	Alambre	
*** Подбор / * Selection / * La sélection / * La selección**								

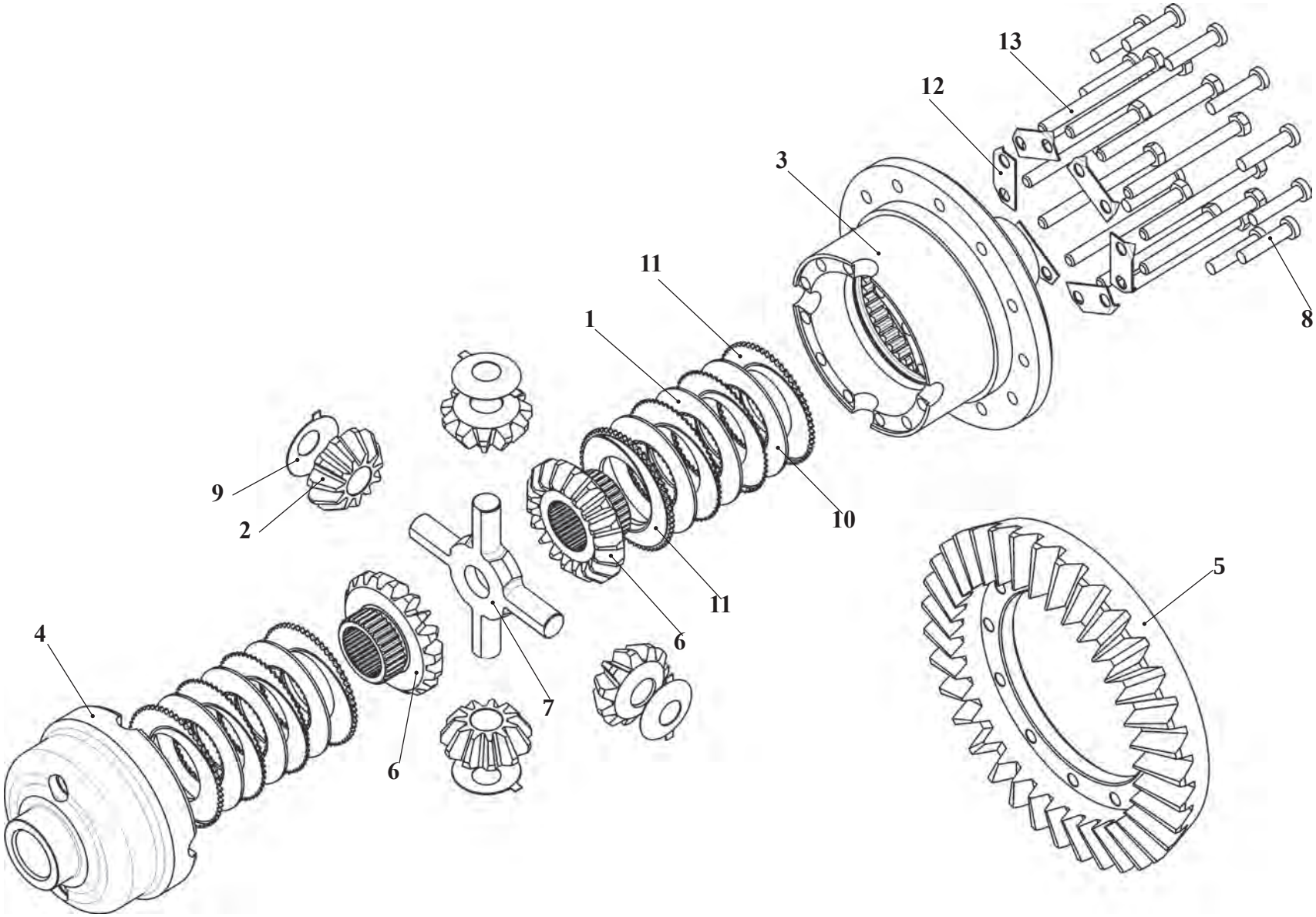

Рис. 4	342.05.01.070	Дифференциал
Fig. 4		Differential
Fig. 4		Différentielle
Fig. 4		Diferencial

3.2.1.2 Дифференциал 342.05.01.070
3.2.1.2 Differential 342.05.01.070
3.2.1.2 Différentielle 342.05.01.070
3.2.1.2 Diferencial 342.05.01.070

Таблица 6 / Table 6 / Tableau 6 / Tabla 6

		342.05.01.070		Дифференциал	Differential	Différentielle	Diferencial	
Рис. Fig. Fig. Fig.	№ поз. Ref. No Nº Ref. Nº Pos.	Обозначение Designation Référence Signo convencional	Кол-во Qty Qté Cant.	Наименование	Description	Désignation	Descripción	Примечание Remark Note Observaciones
4	1	У2210.20Н-2-02.160	6	Диск ведомый	Driven disk	Disque commandé	Disco conducido	
	2	У2210.20Н-2-02.170	4	Сателлит	Planet gear	Satellite	Satélite	
	3	342.05.01.071	1	Корпус большой	Large housing	La sélection	El cuerpo grande	
	4	342.05.01.072	1	Корпус малый	Small housing	Le corps petit	El cuerpo grande	
	5	342.05.01.073	1	Колесо зубчатое	Gear	Pignon	Engranaje	
	6	342.05.01.074	2	Шестерня полуоси	Axle shaft gear	Le pignon du demi-arbre	El engranaje del semieje	
	7	У2210.12-03.051	1	Крестовина	Cross fitting	Croisée	Cruce	
	8	13x58 376971	12	Заклёпка (МАЗ)	Rivet	Le rivet	El remache	
	9	У2210.20Н-2-02.052	4	Диск сферический	Spheriacal disk	Disque sphérique	Disco esférico	
	10	У2210.20Н-2-02.153	4	Диск ведущий	Driving disk	Disque de commande	Disco motriz	
	11	У2210.20Н-2-02.153-02	4	Диск ведущий	Driving disk	Disque de commande	Disco motriz	
	12	У2210.20Н-2-02.154	6	Планка стопорная	Lock plate	Planchette d'arrêt	Chapa de retención	
	13	М12х1,25-6gх130.88.35.0115 ГОСТ 7796-70	12	Болт	Bolt	Boulon	Bulón	

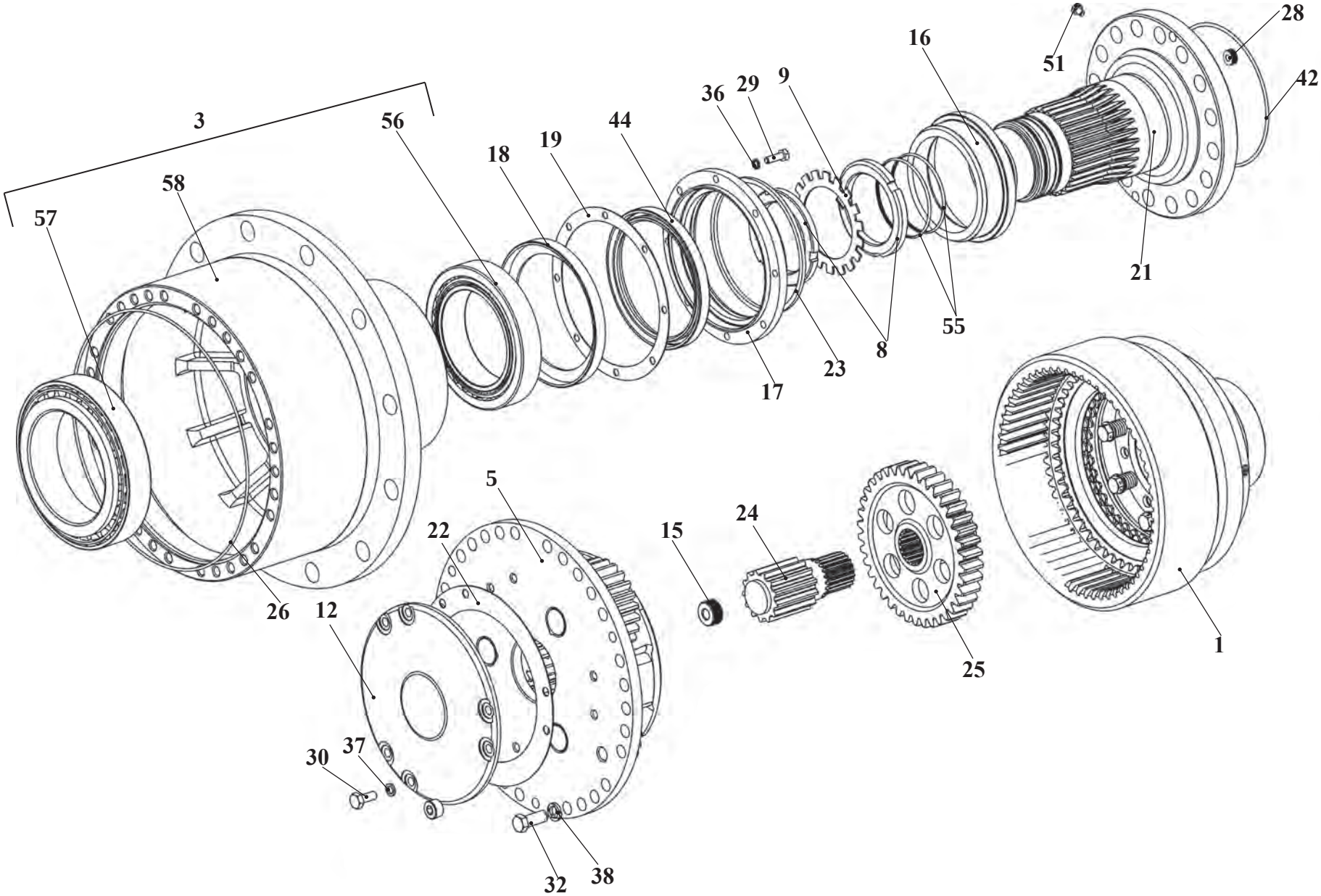

Рис. 5	У2210.20Н-2-03.000-03	Колесная передача
Fig. 5		Final drive
Fig. 5		Transmission de roue
Fig. 5		Transmisión de rueda

3.2.1.3 Колесная передача У2210.20Н-2-03.000-03
3.2.1.3 Final drive У2210.20Н-2-03.000-03
3.2.1.3 Transmission de roue У2210.20Н-2-03.000-03
3.2.1.3 Transmisión de rueda У2210.20Н-2-03.000-03

Таблица 7 / Table 7 / Tableau 7 / Tabla 7

		У2210.20Н-2-03.000-03		Колесная передача	Final drive	Transmission de roue	Transmisión de rueda	
Рис. Fig. Fig. Fig.	№ поз. Ref. No Nº Ref. Nº Pos.	Обозначение Designation Référence Signo convencional	Кол-во Qty Qté Cant.	Наименование	Description	Désignation	Descripción	Примечание Remark Note Observaciones
5	1	У2210.20Н-2-03.100-02-Б	1	Тормоз колесный	Wheel brake	Le frein de roue	El freno de rueda	
	или/or 1	У2210.20Н-2-03.100-03-Б	1	Тормоз колесный	Wheel brake	Le frein de roue	El freno de rueda	
	3	У2210.20Н-2-03.300-02	1	Ступица колеса (Входят поз.56 - 58)	Wheel hub (Comprises pos. 56 - 58)	Moyeu de la roue (Comprend pos. 56 - 58)	Cubo de la rueda (Entran las pos. 56 - 58)	
	5	У2210.20Н-2-05.200	1	Водило	Carrier	Conduisait	El muñón	
	8	У2210.03-00.003	2	Гайка специальная	Special nut	Écrou spécial	Tuerca especial	
	9	У2210.03-00.004	1	Шайба стопорная	Lock washer	Rondelle d'arrêt	Arandela de retención	
	12	У2210.20Н-2-03.003	1	Крышка	Cover	Couvercle	Tapa	
	15	У2210.20Н-2-03.009	1	Упор	Stop	Arrêt	Tope	
	16	У2210.20Н-2-03.013	1	Втулка	Bush	Moyeu	Casquillo	
	17	У2210.20Н-2-03.014	1	Крышка	Cover	Couvercle	Tapa	
	18	У2210.20Н-2-03.016	2	Маслоотражатель	Oil deflector	Le réflecteur de l'huile	El reflector del óleo	
	19	У2210.20Н-2-03.017	1	Прокладка	Shim	Couche	Junta	
	21	У2210.20Н-2-03.019-Б	1	Цапфа	Journal	Le tourillon	El muñón	
	22	У2210.20Н-2-03.026	1	Прокладка	Shim	Couche	Junta	
	23	У2210.20Н-2-03.027	1	Уплотнение	Seal	Pièce d'étanchéité	Empaquetadura	
	24	У2210.20Н-2-05.022	1	Вал-шестерня	Gear shaft	Arbre-pignon	Eje-engranaje	
	25	У2210.20Н-2-05.025	1	Втулка	Bush	Moyeu	Casquillo	
	26	У2210.20Н-2-05.026	1	Кольцо	Ring	Bague	Anillo	
	27	УДГ1.09.03.006	2	Заглушка	Plug fitting	Bouchon d'obturation	Tapón	
	28	УДГ1.09.04.009	1	Заглушка	Plug fitting	Bouchon d'obturation	Tapón	
	29	М8-6gx25.56.0115 ГОСТ 7796-70	8	Болт	Bolt	Boulon	Bulón	
	30	М10-6gx25.88.35.0115 ГОСТ 7796-70	6	Болт	Bolt	Boulon	Bulón	
	32	М14x1,5-6gx35.109.40Х.0115 ГОСТ 7796-70	30	Болт	Bolt	Boulon	Bulón	
	36	8 65Г 0115 ГОСТ 6402-70	8	Шайба	Washer	Rondelle	Arandela	
	37	10 ОТ 65Г 0115 ГОСТ 6402-70	6	Шайба	Washer	Rondelle	Arandela	
	38	14 ОТ 65Г 0115 ГОСТ 6402-70	30	Шайба	Washer	Rondelle	Arandela	
	42	185-190-36-2-2 ГОСТ 9833-73/ГОСТ 18829-73	1	Кольцо	Ring	Bague	Anillo	
	44	2.2-145x175-3 ГОСТ 8752-79 / ОСТ 38 05146-78	1	Манжета	Collar	Manchette	Manguito	
	51	П1-М12x1,5-К-1 ГОСТ 22241-76	1	Пробка	Plug fitting	Bouchon	Tapón	
	55	O-ring 100x5,7 FPM-80(Viton)	2	Кольцо	Ring	Bague	Anillo	
	56	2007124М ТУ 37.006.162-89	1	Подшипник	Bearing	Palier	Cojinete	
	57	2007128М ТУ 37.006.162-89	1	Подшипник	Bearing	Palier	Cojinete	
	58	У2210.20Н-2-03.303-01	1	Корпус	Housing	Boîtier	Cuerpo	

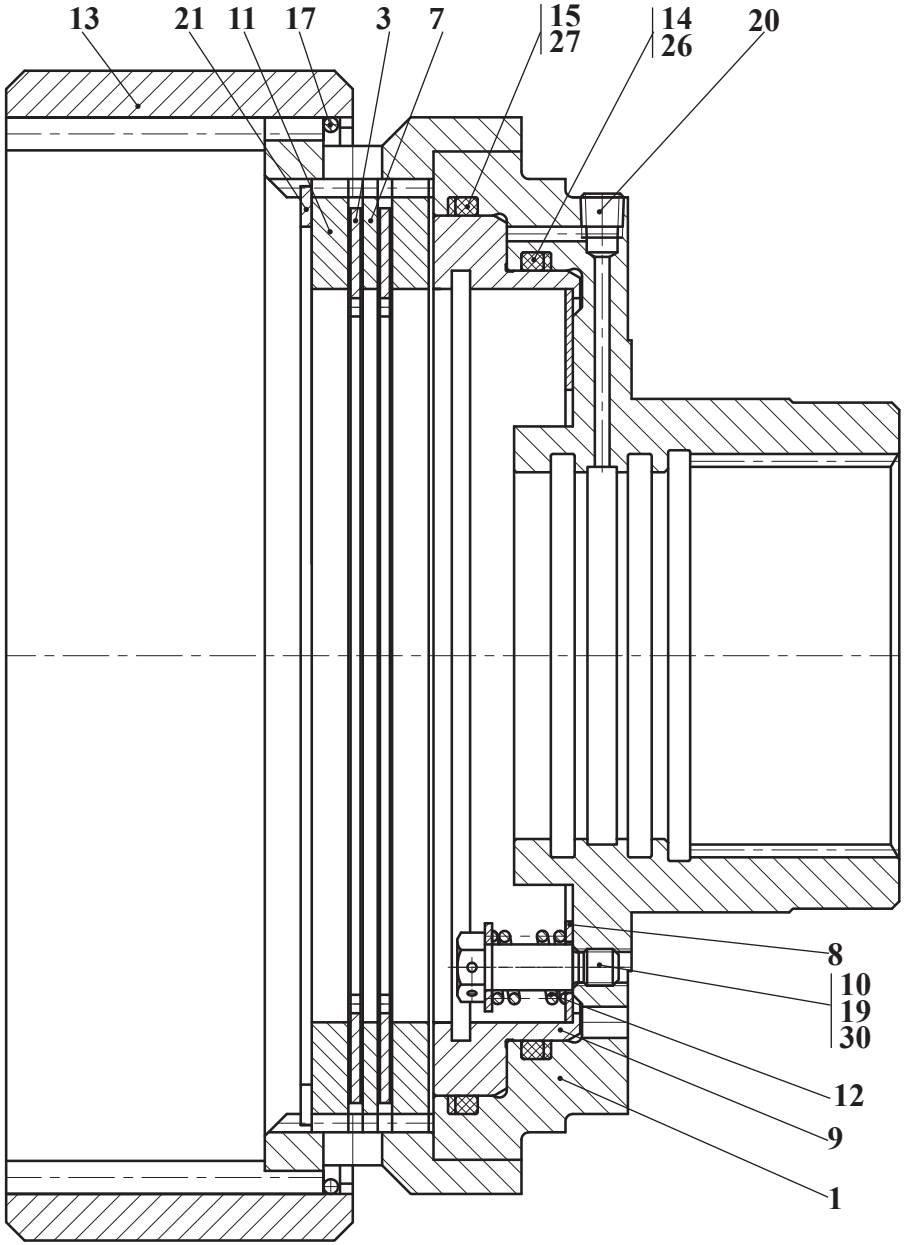

Рис. 6	У2210.20Н-2-03.100-02-Б	Тормоз колесный
Fig. 6		Wheel brake
Fig. 6		Frein de roue
Fig. 6		Freno de rueda

3.2.1.4 Тормоз колесный У2210.20Н-2-03.100-02-Б
3.2.1.4 Wheel brake У2210.20Н-2-03.100-02-Б
3.2.1.4 Frein de roue У2210.20Н-2-03.100-02-Б
3.2.1.4 Freno de rueda У2210.20Н-2-03.100-02-Б

Таблица 8 / Table 8 / Tableau 8 / Tabla 8

		У2210.20Н-2-03.100-02-Б		Тормоз колесный	Wheel brake	Frein de roue	Freno de rueda	
Рис. Fig. Fig. Fig.	№ поз. Ref. No Nº Ref. Nº Pos.	Обозначение Designation Référence Signo convencional	Кол-во Qty Qté Cant.	Наименование	Description	Désignation	Descripción	Примечание Remark Note Observaciones
6	1	У2210.20Н-2-03.110-02-Б	1	Колесо зубчатое	Gear	Pignon	Engranaje	
	3	ТО-33.05.04.320	2	Диск ведомый	Driven disk	Disque commandé	Disco conducido	
	или/or 3	540-17.01.344	2	Диск ведомый	Driven disk	Disque commandé	Disco conducido	
	7	У2210.20Н-2-03.101	1	Диск	Disk	Disque	Disco	
	8	У2210.20Н-2-03.102	1	Кольцо опорное	Support ring	Bague d'appui	Anillo de apoyo	
	9	У2210.20Н-2-03.103-02	1	Поршень	Piston	Piston	Émbolo	
	10	У2210.20Н-2-03.104	8	Болт	Bolt	Boulon	Bulón	
	11	У2210.20Н-2-03.105-01	2	Диск	Disk	Disque	Disco	
	12	У2210.20Н-2-03.106	8	Пружина	Spring	Ressort	Resorte	
	13	У2210.20Н-2-03.107-01	1	Колесо зубчатое	Gear	Pignon	Engranaje	
	14	У2210.20Н-2-03.108	1	Кольцо защитное	Guard ring	Bague de protection	Anillo protector	
	15	У2210.20Н-2-03.108-01	1	Кольцо защитное	Guard ring	Bague de protection	Anillo protector	
	17	У2210.20Н-2-03.109	1	Кольцо пружинное	Spring ring	Anneau à ressort	Anillo de muelles	
	19	С.12.02.Ст3.0115 ГОСТ11371-78	8	Шайба	Washer	Rondelle	Arandela	
	20	УДГ1-09.04.009	2	Заглушка	Plug fitting	Bouchon d'obturation	Tapón	
	21	В250 ГОСТ 13941-86	1	Кольцо	Ring	Bague	Anillo	
	26	210x6 O-ring FPM-80 (Viton)	1	Кольцо Германия «Dichtomatic»	Ring Germany «Dichtomatic»	Bague Allemagne «Dichtomatic»	Anillo Alemania «Dichtomatic»	
	27	240x6 O-ring FPM-80 (Viton)	1	Кольцо Германия «Dichtomatic»	Ring Germany «Dichtomatic»	Bague Allemagne «Dichtomatic»	Anillo Alemania «Dichtomatic»	
	30	1,6-С-I ГОСТ 3282-74		Проволока	Wire	Fil	Alambre	

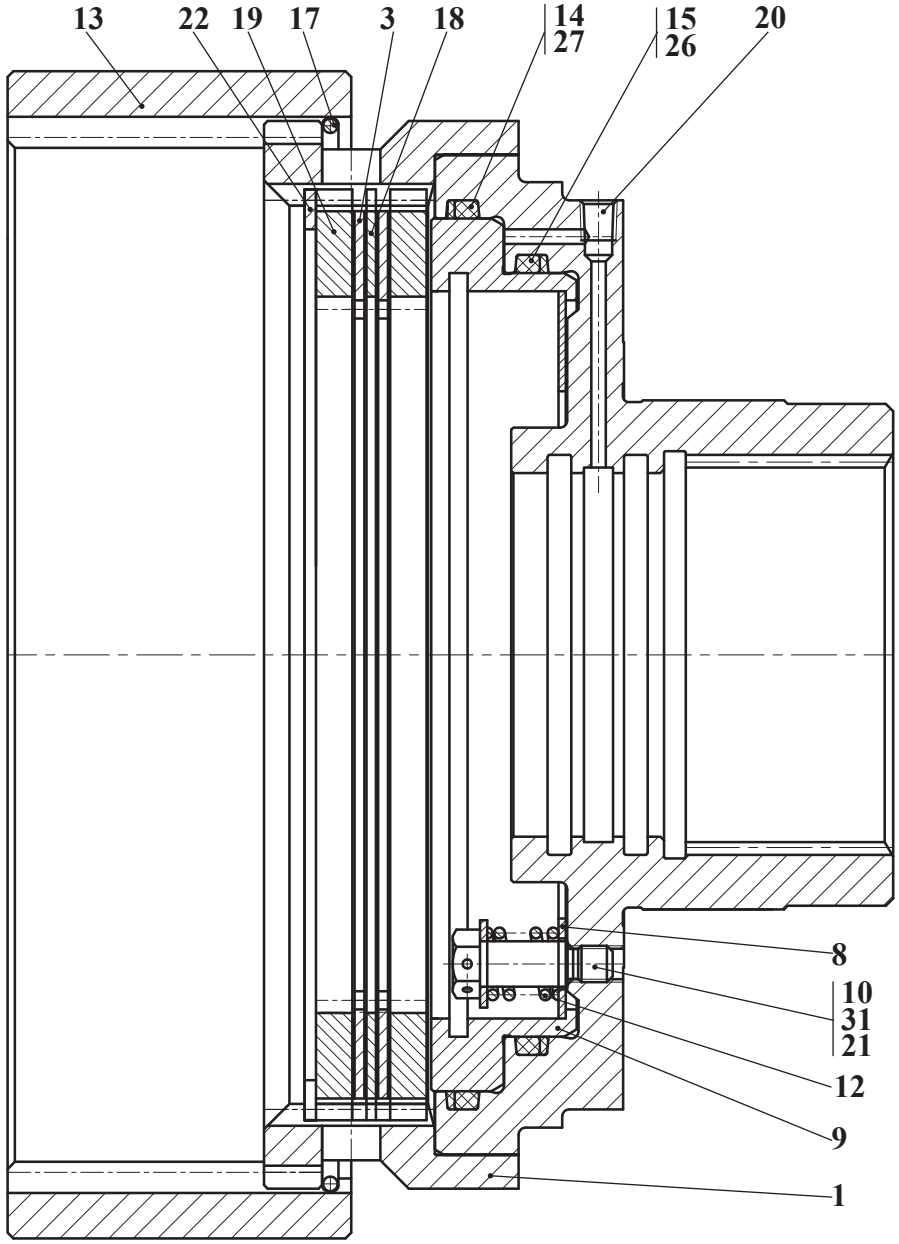

Рис. 7	У2210.20Н-2-03.100-03-Б	Тормоз колесный
Fig. 7		Wheel brake
Fig. 7		Тормоз колесный
Fig. 7		Тормоз колесный

3.2.1.5 Тормоз колесный У2210.20Н-2-03.100-03-Б
3.2.1.5 Wheel brake У2210.20Н-2-03.100-03-Б
3.2.1.5 Frein de roue У2210.20Н-2-03.100-03-Б
3.2.1.5 Freno de rueda У2210.20Н-2-03.100-03 -Б

Таблица 9 / Table 9 / Tableau 9 / Tabla 9

		У2210.20Н-2-03.100-03-Б		Тормоз колесный	Wheel brake	Frein de roue	Freno de rueda	
Рис. Fig. Fig. Fig.	№ поз. Ref. No Nº Ref. Nº Pos.	Обозначение Designation Référence Signo convencional	Кол-во Qty Qté Cant.	Наименование	Description	Désignation	Descripción	Примечание Remark Note Observaciones
7	1	У2210.20Н-2-03.110-03-Б	1	Колесо зубчатое	Gear	Pignon	Engranaje	
	3	ТО-33.05.04.320	2	Диск ведомый	Driven disk	Disque commandé	Disco conducido	
	или/or 3	540-17.01.344	2	Диск ведомый	Driven disk	Disque commandé	Disco conducido	
	8	У2210.20Н-2-03.102	1	Кольцо опорное	Support ring	Bague d'appui	Anillo de apoyo	
	9	У2210.20Н-2-03.103-02	1	Поршень	Piston	Piston	Émbolo	
	10	У2210.20Н-2-03.104	8	Болт	Bolt	Boulon	Bulón	
	12	У2210.20Н-2-03.106	8	Пружина	Spring	Ressort	Resorte	
	13	У2210.20Н-2-03.107-01	1	Колесо зубчатое	Gear	Pignon	Engranaje	
	14	У2210.20Н-2-03.108	1	Кольцо защитное	Guard ring	Bague de protection	Anillo protector	
	15	У2210.20Н-2-03.108-01	1	Кольцо защитное	Guard ring	Bague de protection	Anillo protector	
	17	У2210.20Н-2-03.109	1	Кольцо пружинное	Spring ring	Anneau à ressort	Anillo de muelles	
	18	У2210.20Н-2-05.101	1	Диск	Disk	Disque	Disco	
	или/or 18	7548-1711482	1	Диск	Disk	Disque	Disco	
	19	У2210.20Н-2-05.101-01	2	Диск	Disk	Disque	Disco	
	20	УДГ1-09.04.009	2	Заглушка	Plug fitting	Bouchon d'obturation	Tapón	
	21	С.12.02.Ст3.0115 ГОСТ11371-78	8	Шайба	Washer	Rondelle	Arandela	
	22	В250 ГОСТ 13941-86	1	Кольцо	Ring	Bague	Anillo	
	или/or 22	7548-1711462	1	Кольцо опорное	Support ring	Bague d'appui	Anillo de apoyo	
	26	210x6 O-ring FPM-80 (Viton)	1	Кольцо Германия «Dichtomatic»	Ring Germany «Dichtomatic»	Bague Allemagne «Dichtomatic»	Anillo Alemania «Dichtomatic»	
	27	240x6 O-ring FPM-80 (Viton)	1	Кольцо Германия «Dichtomatic»	Ring Germany «Dichtomatic»	Bague Allemagne «Dichtomatic»	Anillo Alemania «Dichtomatic»	
	31	1,6-С-I ГОСТ 3282-74		Проволка	Wire	Fil	Alambre	

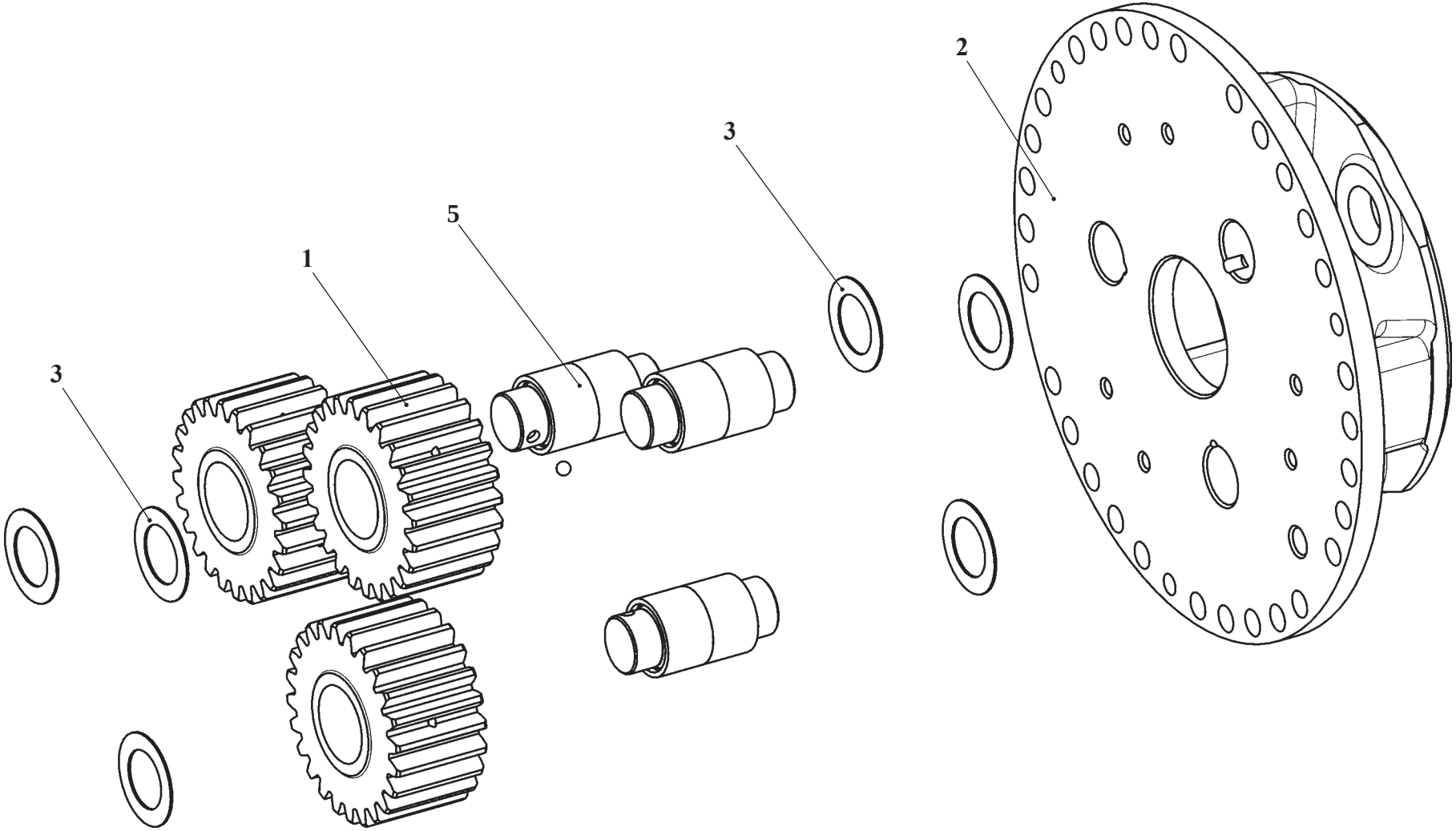

Рис. 8	У2210.20Н-2-05.200	Водило
Fig. 8		Carrier
Fig. 8		Conduisait
Fig. 8		El muñón

3.2.1.6 Водило У2210.20Н-2-05.200
3.2.1.6 Carrier У2210.20Н-2-05.200
3.2.1.6 Conduisait У2210.20Н-2-05.200
3.2.1.6 El muñón У2210.20Н-2-05.200

Таблица 10 / Table 10 / Tableau 10 / Tabla 10

		У2210.20Н-2-05.200		Водило	Carrier	Conduisait	El muñón	
Рис. Fig. Fig. Fig.	№ поз. Ref. No N° Ref. N° Pos.	Обозначение Designation Référence Signo convencional	Кол-во Qty Qté Cant.	Наименование	Description	Désignation	Descripción	Примечание Remark Note Observaciones
8	1	У2210.20Н-2-05.207	3	Сателлит	Planet gear	Satellite	Satélite	
	2	У2210.20Н-2-05.209	1	Водило	Carrier	Conduisait	El muñón	
	3	У2210.20Н-2-05.211	6	Кольцо	Ring	Bague	Anillo	
	4	Б8-60 ГОСТ 3722-81	3	Шарик	Ball	Bille	Bolita	
	5	664907КЕЗ ТУРБ 00234873.033-99	3	Подшипник	Bearing	Palier	Cojinete	

3.3 Сводная таблица комплектации машин колесами
3.3 Summary table of a complete set of wheels the machines
3.3 Tableau récapitulatif de la composition des roues des machines
3.3 El cuadro general de la composición para las ruedas de los coches

Таблица 11 / Table 11 / Tableau 11 / Tabla 11

Колесо Wheel Roue Rueda	Ведущий мост Driving axle Pont généraux Puente principal	Установка мостов и колес Installation of the axles and wheels Installation des ponts et des roues Instalación de los puentes y las ruedas	Примечание Remark Note Observaciones	Индккс машины / Index of machine / L'indice de la machine / El índice del coche			
				332B	332B4	332C4	332C4-02
332B.05.01.000 + 332B.05.01.000-01	342.05.01.000-01 342.05.01.000-02	332B.05.00.000	• Шина 21.3-24 (нс16), обод разборный • Tire 21.3-24 (нс16), split rim • Pneu 21.3-24 (нс16), la jante démontable • Neumático 21.3-24 (нс16), la llanta desmontable	■	■	■	■
332B.05.01.000-02 + 332B.05.01.000-03	342.05.01.000-01 342.05.01.000-02	332B.05.00.000-01	• Шина 21.3-24 (нс16), обод разборный • Tire 21.3-24 (нс16), split rim • Pneu 21.3-24 (нс16), la jante démontable • Neumático 21.3-24 (нс16), la llanta desmontable	■	■	■	■
332B.05.02.000 + 332B.05.02.000-01	342.05.01.000-01 342.05.01.000-02	332B.05.00.000	• Шина 20.5-25 (нс16), обод разборный • Tire 20.5-25 (нс16), split rim • Pneu 20.5-25 (нс16), la jante démontable • Neumático 20.5-25 (нс16), la llanta desmontable	■	■	■	■
332B.05.03.000 + 332B.05.03.000-01	342.05.01.000-01 342.05.01.000-02	332B.05.00.000	• Шина 66-43.00R25, обод Кременчуг, разборный (с доработкой) • Tire 66-43.00R25, split rim (with completion) • Pneu 66-43.00R25, la jante démontable (avec la mise au point) • Neumático 66-43.00R25, la llanta desmontable (con la elaboración definitiva)	■	■	■	■

■ - базовый узел / base unit / le noeud de base / el nudo básico

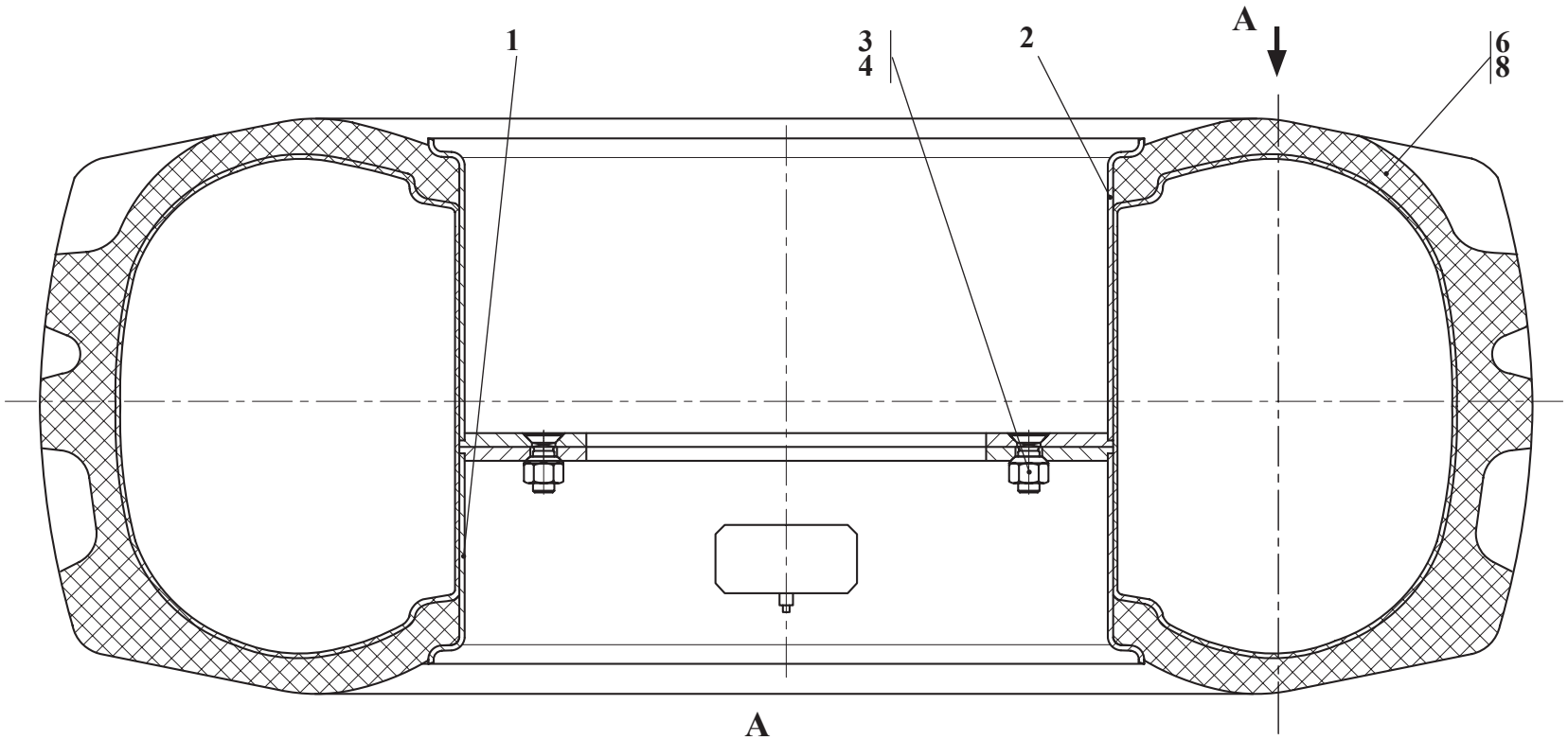

Исполнение колеса 332В.05.01.000, 332В.05.01.000-02
Version of the wheel 332В.05.01.000, 332В.05.01.000-02
Variante des roue 332В.05.01.000, 332В.05.01.000-02
Variante de las rueda 332В.05.01.000, 332В.05.01.000-02

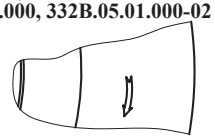

Исполнение колеса 332В.05.01.000-01, 332В.05.01.000-03
Version of the wheel 332В.05.01.000-01, 332В.05.01.000-03
Variante des roue 332В.05.01.000-01, 332В.05.01.000-03
Variante de las rueda 332В.05.01.000-01, 332В.05.01.000-03

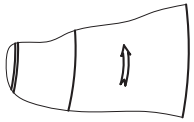

Рис. 9	332В.05.01.000 332В.05.01.000-01 332В.05.01.000-02 332В.05.01.000-03	Колесо
Fig. 9		Wheel
Fig. 9		Roue
Fig. 9		Rueda

3.3.1 Колеса 332В.05.01.000, 332В.05.01.000-01, 332В.05.01.000-02, 332В.05.01.000-03
3.3.1 Wheels 332В.05.01.000, 332В.05.01.000-01, 332В.05.01.000-02, 332В.05.01.000-03
3.3.1 Roues 332В.05.01.000, 332В.05.01.000-01, 332В.05.01.000-02, 332В.05.01.000-03
3.3.1 Ruedas 332В.05.01.000, 332В.05.01.000-01, 332В.05.01.000-02, 332В.05.01.000-03

Таблица 12 / Table 12 / Tableau 12 / Tabla 12

		332В.05.01.000 332В.05.01.000-01 332В.05.01.000-02 332В.05.01.000-03		Колесо	Wheel	Roue	Rueda	
Рис. Fig. Fig. Fig.	№ поз. Ref. No Nº Ref. Nº Pos.	Обозначение Designation Référence Signo convencional	Кол-во Qty Qté Cant.	Наименование	Description	Désignation	Descripción	Примечание Remark Note Observaciones
9	1	332В.05.01.100	1	Обод	Rim	Jante	Llanta	
	2	332В.05.01.200	1	Обод	Rim	Jante	Llanta	
	3	ТО-18.05.02.001	6	Гайка	Nut	Écrou	Tuerca	
	4	ТО-18.05.02.002	6	Болт	Bolt	Boulon	Bulón	
	6	ОЛ 20.5-25 ТУ РБ 700016217.206-2003	1	Лента ободная	Rim belt	Bourrelet de gomme	Cinta cerquillo	
	8*	21.3-24 ИЯВ-79 НС16* ТУ 14762133.130-98	1	Шина*	Tire*	Pneu*	Neumático*	

*** В комплект входят: автопокрышка 21,3-24-12; автокамера 21,3-24**
*** Into the complete set enter: an autotire cover 21,3-24-12; the autochamber 21,3-24**
*** Dans l'assortiment entrent : le pneu d'automobile 21,3-24-12; l'autochambre 21,3-24**
*** En el juego entran: el neumático 21,3-24-12; la autocámara 21,3-24**

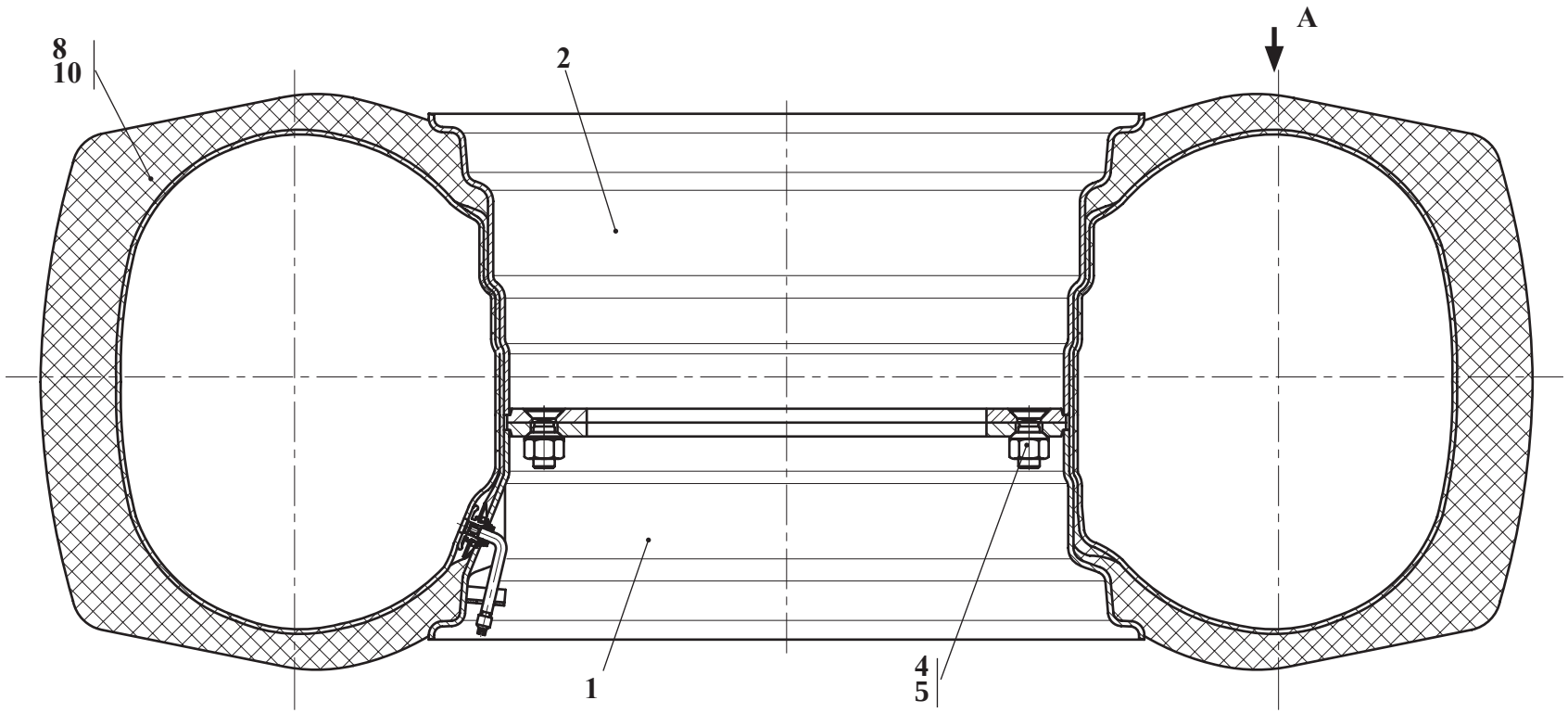

A

Исполнение колеса 332В.05.02.000
Version of the wheel 332В.05.02.000
Variante des roue 332В.05.02.000
Variante de las rueda 332В.05.02.000

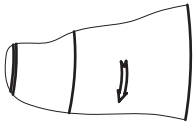

Исполнение колеса 332В.05.02.000-01
Version of the wheel 332В.05.02.000-01
Variante des roue 332В.05.02.000-01
Variante de las rueda 332В.05.02.000-01

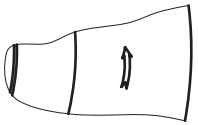

Рис. 10	**332В.05.02.000** **332В.05.02.000-01**	**Колесо**
Fig. 10		**Wheel**
Fig. 10		**Roue**
Fig. 10		**Rueda**

3.3.2 Колеса 332В.05.02.000, 332В.05.02.000-01
3.3.2 Wheels 332В.05.02.000, 332В.05.02.000-01
3.3.2 Roues 332В.05.02.000, 332В.05.02.000-01
3.3.2 Ruedas 332В.05.02.000, 332В.05.02.000-01

Таблица 13 / Table 13 / Tableau 13 / Tabla 13

		332В.05.02.000 332В.05.02.000-01		Колесо	Wheel	Roue	Rueda	
Рис. Fig. Fig. Fig.	№ поз. Ref. No Nº Ref. Nº Pos.	Обозначение Designation Référence Signo convencional	Кол-во Qty Qté Cant.	Наименование	Description	Désignation	Descripción	Примечание Remark Note Observaciones
10	1	332В.05.02.100	1	Обод	Rim	Jante	Llanta	
	2	332В.05.02.200	1	Обод	Rim	Jante	Llanta	
	4	ТО-18.05.02.001	6	Гайка	Nut	Écrou	Tuerca	
	5	ТО-18.05.02.002	6	Болт	Bolt	Boulon	Bulón	
	8	ОЛ 20.5-25 ТУ РБ 700016217.206-2003	1	Лента ободная	Rim belt	Bourrelet de gomme	Cinta cerquillo	
	10*	21,3-24 ИЯВ-79 НС12* ТУ РБ 14762133.130-98	1	Шина* (1400x540)	Tire* (1400x540)	Pneu* (1400x540)	Neumático* (1400x540)	

*** В комплект входят: автопокрышка 21,3-24-12; автокамера 21,3-24**
*** Into the complete set enter: an autotire cover 21,3-24-12; the autochamber 21,3-24**
*** Dans l'assortiment entrent : le pneu d'automobile 21,3-24-12; l'autochambre 21,3-24**
*** En el juego entran: el neumático 21,3-24-12; la autocámara 21,3-24**

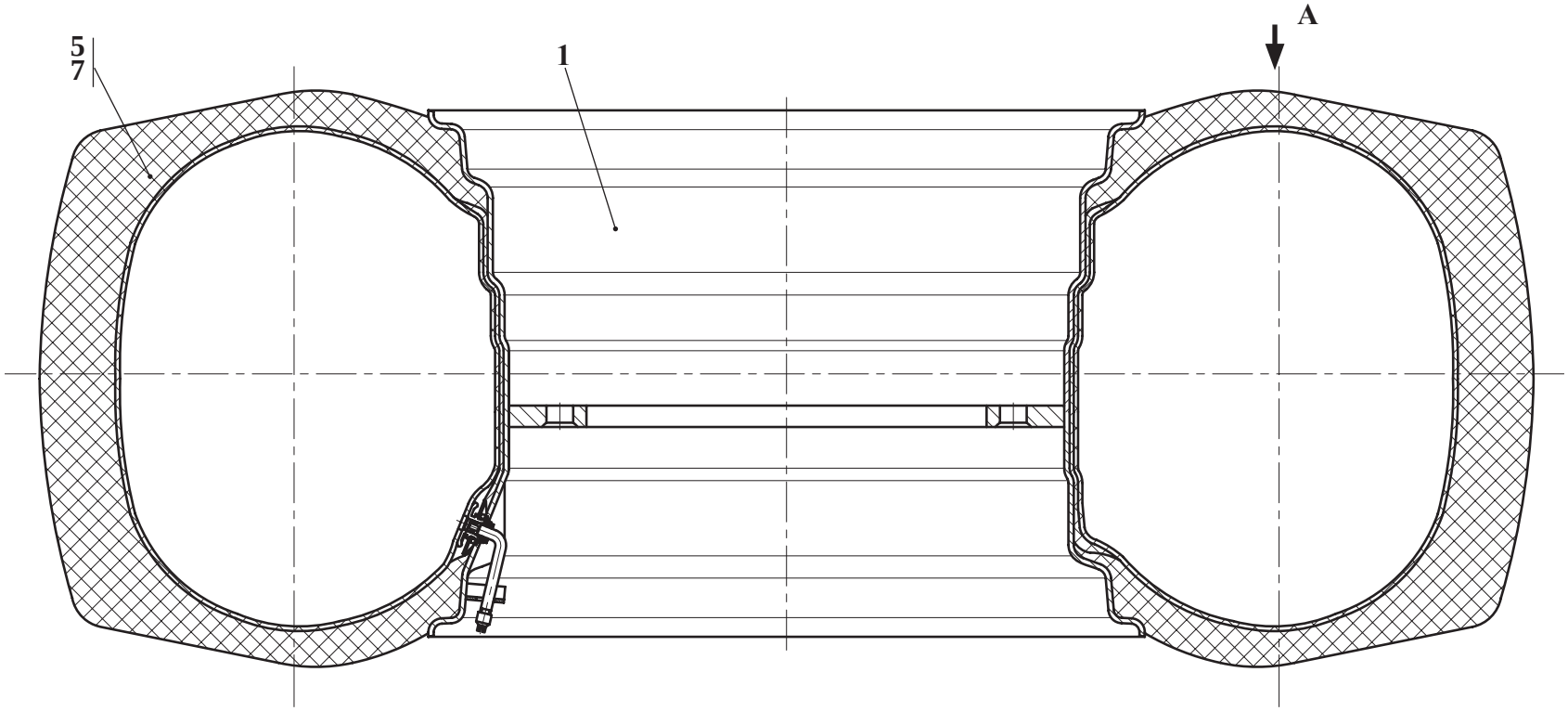

A

Исполнение колеса 332В.05.03.000
Version of the wheel 332В.05.03.000
Variante des roue 332В.05.03.000
Variante de las rueda 332В.05.03.000

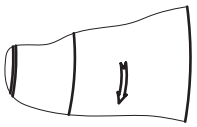

Исполнение колеса 332В.05.03.000-01
Version of the wheel 332В.05.03.000-01
Variante des roue 332В.05.03.000-01
Variante de las rueda 332В.05.03.000-01

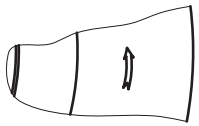

Рис. 11	332В.05.03.000 332В.05.03.000-01	Колесо
Fig. 11		Wheel
Fig. 11		Roue
Fig. 11		Rueda

3.3.3 Колеса 332В.05.03.000, 332В.05.03.000-01
3.3.3 Wheels 332В.05.03.000, 332В.05.03.000-01
3.3.3 Roues 332В.05.03.000, 332В.05.03.000-01
3.3.3 Ruedas 332В.05.03.000, 332В.05.03.000-01

Таблица 14 / Table 14 / Tableau 14 / Tabla 14

		332В.05.03.000 332В.05.03.000-01		Колесо	Wheel	Roue	Rueda	
Рис. Fig. Fig. Fig.	№ поз. Ref. No Nº Ref. Nº Pos.	Обозначение Designation Référence Signo convencional	Кол-во Qty Qté Cant.	Наименование	Description	Désignation	Descripción	Примечание Remark Note Observaciones
11	1	332В.05.03.100	1	Обод	Rim	Jante	Llanta	
	5	ОЛ 20,5-25 ТУ РБ 700016217.206-2003	1	Лента ободная	Rim belt	Bourrelet de gomme	Cinta cerquillo	
	7*	21,3-24 ИЯВ-79 НС12* ТУ РБ 14762133.130-98	1	Шина (1400х540)*	Tire (1400x540)*	Pneu (1400x540)*	Neumático (1400x540)*	

*** В комплект входят: автопокрышка 21,3-24-12; автокамера 21,3-24**
*** Into the complete set enter: an autotire cover 21,3-24-12; the autochamber 21,3-24**
*** Dans l'assortiment entrent : le pneu d'automobile 21,3-24-12; l'autochambre 21,3-24**
*** En el juego entran: el neumático 21,3-24-12; la autocámara 21,3-24**

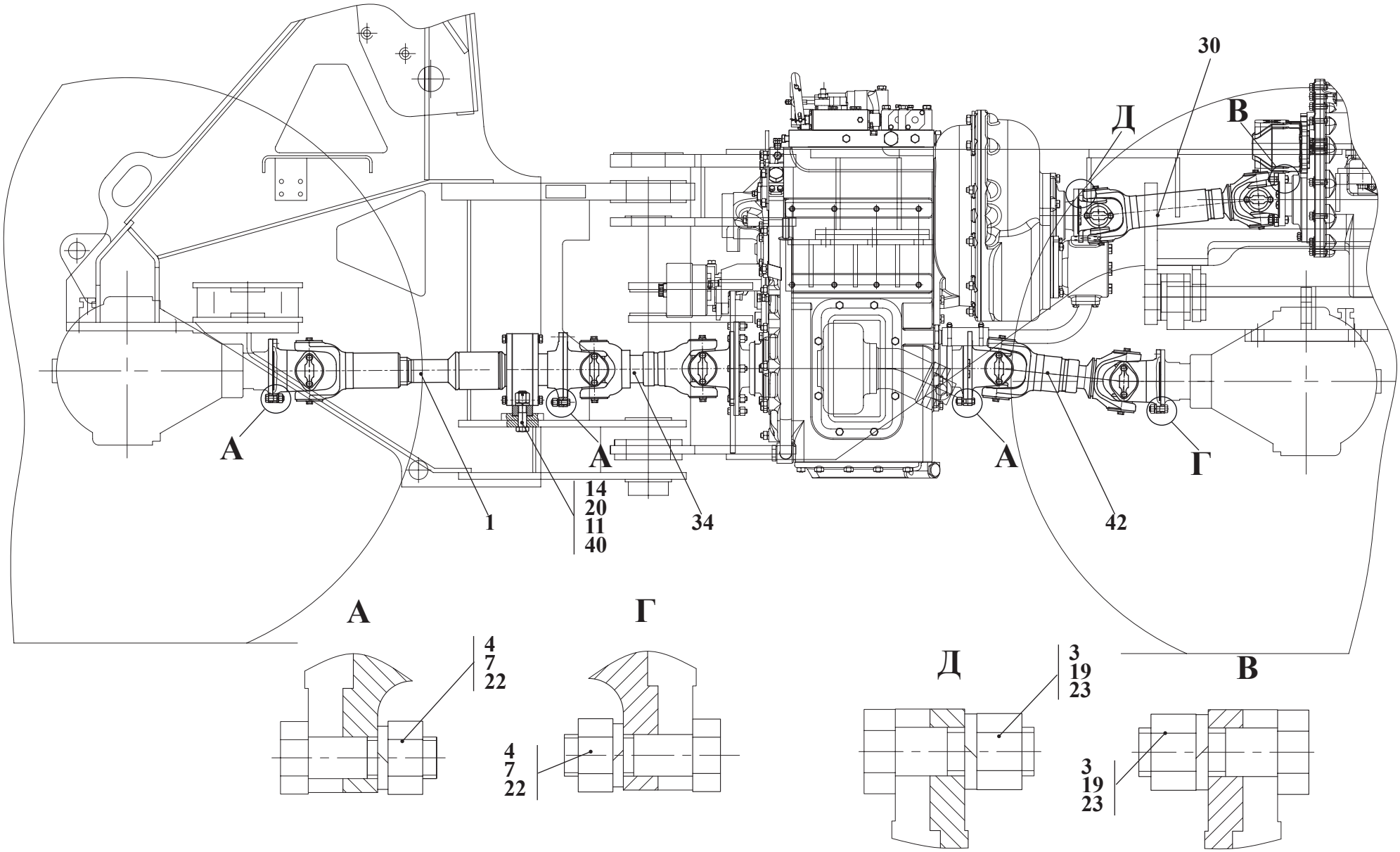

Рис. 12	ТО-18Б3.04.00.000	Установка карданных валов
Fig. 12		Propeller shafts setting
Fig. 12		Installation des arbres à cardan
Fig. 12		La instalación de los árboles articulados

3.4 Установка карданных валов ТО-18Б3.04.00.000
3.4 Propeller shafts setting ТО-18Б3.04.00.000
3.4 Installation des arbres à cardan ТО-18Б3.04.00.000
3.4 La instalación de los árboles articulados ТО-18Б3.04.00.000

Таблица 15 / Table 15 / Tableau 15 / Tabla 15

		ТО-18Б3.04.00.000		Установка карданных валов	Propeller shafts setting	Installation des arbres à cardan	La instalación de los árboles articulados	
Рис. Fig. Fig. Fig.	№ поз. Ref. No Nº Ref. Nº Pos.	Обозначение Designation Référence Signo convencional	Кол-во Qty Qté Cant.	Наименование	Description	Désignation	Descripción	Примечание Remark Note Observaciones
12	1	ТО-18Д 04.00.100	1	Вал карданный	Propeller shaft	Arbre à cardan	Eje cardánico	
	3	Д-565.3510-01	4	Болт	Bolt	Boulon	Bulón	
	4	ТО-18.04.02.002-01	40	Болт карданный	Cardan bolt	Boulon à cardan	Bulón cardánico	
	7	ТО-18Б 04.00.001	40	Гайка	Nut	Écrou	Tuerca	
	11	ТО-28А 04.00.002	2	Шайба	Washer	Rondelle	Arandela	
	14	3М20-6gx 80.10.940Х.0115 ГОСТ 7796-70	2	Болт	Bolt	Boulon	Bulón	
	19	М12х1,25-6Н 8.Ст35.0115 ГОСТ 5915-70	8	Гайка	Nut	Écrou	Tuerca	
	20	М20-6Н.10.40Х.0115 ГОСТ 5915-70	2	Гайка	Nut	Écrou	Tuerca	
	22	10.ОТ.65Г.0115 ГОСТ 6402-70	40	Шайба	Washer	Rondelle	Arandela	
	23	12.ОТ.65Г.0115 ГОСТ 6402-70	8	Шайба	Washer	Rondelle	Arandela	
	30	41735-4201010-10	1	Вал карданный (Гродно)	Propeller shaft (Grodno)	Arbre à cardan (Grodno)	Eje cardánico (Grodno)	
	или/or 30	41735-4201010-20	1	Вал карданный (Херсон)	Propeller shaft (Kherson)	Arbre à cardan (Kherson)	Eje cardánico (Khersón)	
	34	КИС 0104040-20	1	Вал карданный (Гродно)	Propeller shaft (Grodno)	Arbre à cardan (Grodno)	Eje cardánico (Grodno)	
	или/or 34	КИС 0104040-30	1	Вал карданный (Херсон)	Propeller shaft (Kherson)	Arbre à cardan (Kherson)	Eje cardánico (Khersón)	
	40	3,0-0-С ГОСТ 3282-74		Проволока	Wire	Fil	Alambre	
	42	375-2202010-02	1	Вал карданный (Гродно)	Propeller shaft (Grodno)	Arbre à cardan (Grodno)	Eje cardánico (Grodno)	
	или/or 42	375-2202010-03	1	Вал карданный (Херсон)	Propeller shaft (Kherson)	Arbre à cardan (Kherson)	Eje cardánico (Khersón)	

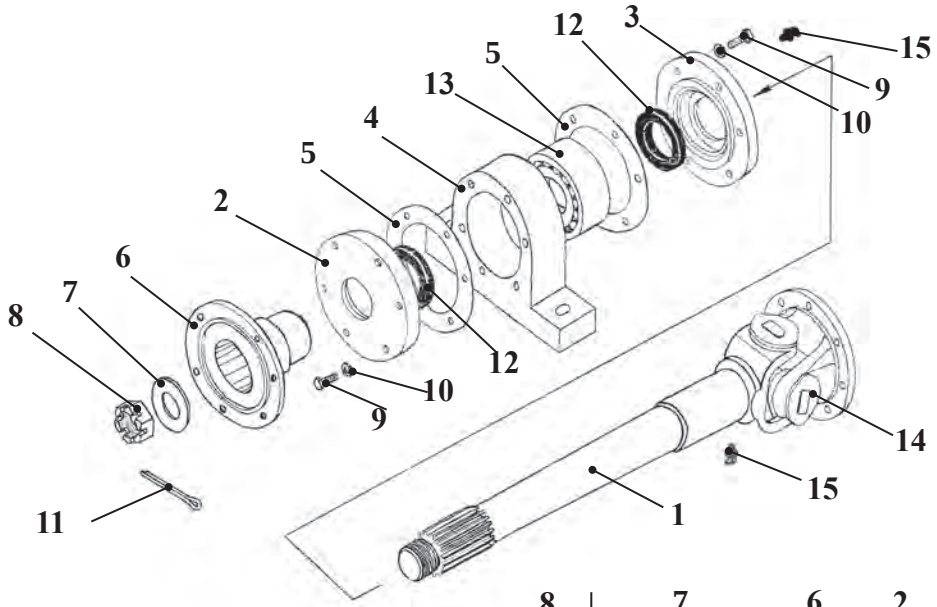

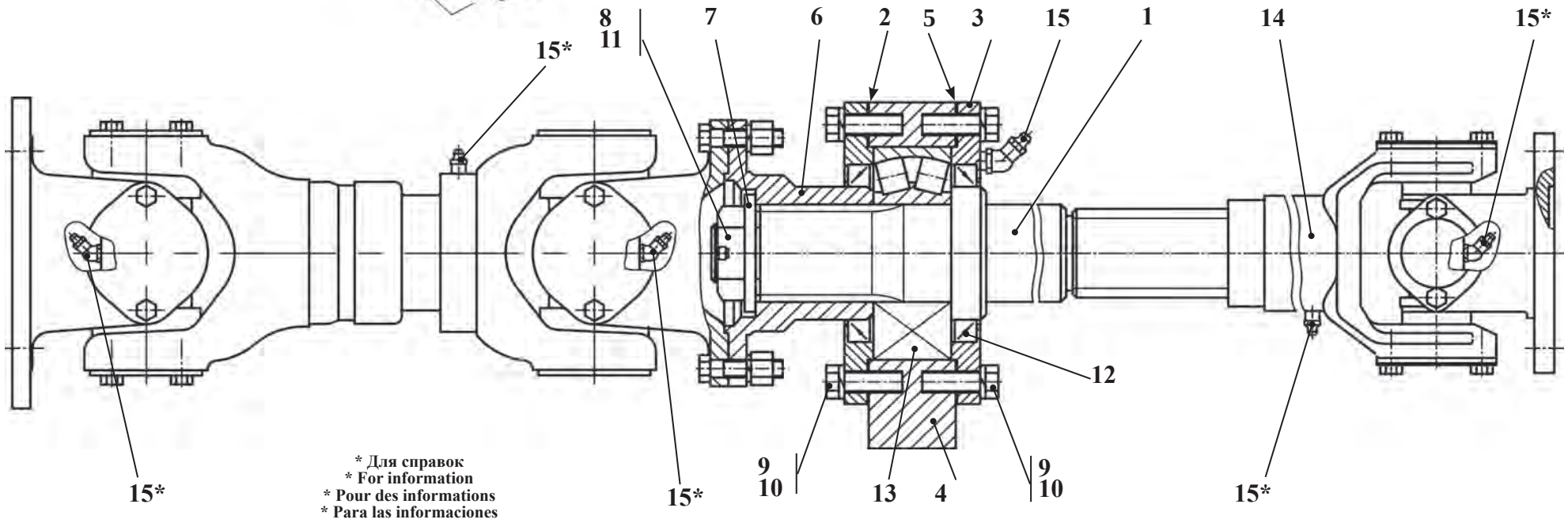

Рис. 13	ТО-18Д.04.00.100	Вал карданный
Fig. 13		Propeller shaft
Fig. 13		Arbre à cardan
Fig. 13		Eje cardánico

3.4.1 Вал карданный ТО-18Д.04.00.100
3.4.1 Propeller shaft ТО-18Д.04.00.100
3.4.1 Arbre à cardan ТО-18Д.04.00.100
3.4.1 Eje cardánico ТО-18Д.04.00.100

Таблица 16 / Table 16 / Tableau 16 / Tabla 16

		ТО-18Д.04.00.100		Вал карданный	Propeller shaft	Arbre à cardan	Eje cardánico	
Рис. Fig. Fig. Fig.	№ поз. Ref. No Nº Ref. Nº Pos.	Обозначение Designation Référence Signo convencional	Кол-во Qty Qté Cant.	Наименование	Description	Désignation	Descripción	Примечание Remark Note Observaciones
13	1	ТО-18Д.04.00.101	1	Вал	Shaft	Arbre	Eje	
	2	ТО-28А.04.00.101 (или/or ТО-28А.04.00.105)	1	Крышка	Cover	Couvercle	Tapa	
	3	ТО-28А.04.00.102 (или/or ТО-28А.04.00.106)	1	Крышка	Cover	Couvercle	Tapa	
	4	ТО-28А.04.00.103	1	Опора	Support	Support	Soporte	
	5	ТО-28А.04.00.104	2	Прокладка	Shim	Couche	Junta	
	6	У2210.02-03.033	1	Фланец ведущей шестерни	Drive gear flange	Collerette du pignon de commande	Brida de engranaje principal	
	7	Д-902.11.00.009	1	Шайба	Washer	Rondelle	Arandela	
	8	Д-902.11.00.008	1	Гайка специальная	Nut	Écrou spécial	Tuerca especial	
	9	М12-6gx35.88.35.0115 ГОСТ 7796-70	12	Болт	Bolt	Boulon	Bulón	
	10	12.65Г.0115 ГОСТ 6402-70	12	Шайба	Washer	Rondelle	Arandela	
	11	5x63.019 ГОСТ 397-79	1	Шплинт	Cotter pin	Clavette fendue	Chaveta	
	12	1.2-75x100-1 ГОСТ 8752-79 ОСТ 380 5146-78	2	Манжета	Collar	Manchette	Manguito	
	13	5-3611 ГОСТ 5721-75	1	Подшипник	Bearing	Palier	Cojinete	
	14	4008М-2201.045-01	1	Вилка скользящая в сборе (Гродно)	Slip yoke (Grodno)	Fourche baladeuse au complet (Grodno)	Enchufe deslizante en ensamble (Grodno)	
	или/or 14	4008М-2201.045-02	1	Вилка скользящая в сборе (Херсон)	Slip yoke (Kherson)	fourche baladeuse au complet (Kherson)	enchufe deslizante en ensamble (Kherson)	
	15	2.3.45.Ц6.Хр ГОСТ 19853-74	1	Масленка	Grease fitting	Graisseur	Aceitera	

Глава 4 Силовые установки | Стр. №

4.1 Сводная таблица исполнений силовых установок для машин с гидротормозами грузоподъемностью 3.4 т 69

4.2 Силовая установка ТО-28А.02.00.000-03 (для погрузчика АМКОДОР 332В, применяемая до 01.12.08 г.) 71

4.2.1 Установка радиаторов ТО-28А.02.14.000 77
4.2.2 Установка радиаторов ТО-28А.02.17.000 81
4.2.3 Установка радиаторов ТО-28А.02.18.000 85
4.2.4 Установка радиаторов ТО-28А.02.18.000-01 89
4.2.5 Установка радиаторов ТО-28А.02.20.000 91
4.2.6 Редуктор отбора мощности ТО-28А.02.04.000-03 93
4.2.7 Установка демпфера ТО-28А.02.00.900-Б (внедряется с 01.01.09) 95
4.2.8 Муфта эластичная резиновая МЭР-24.02.65.000 97
4.2.9 Топливный бак ТО-28А.02.02.000, ...-01 99
4.2.10 Воздухоочиститель ТО-28А.02.03.000, ТО-28А.02.03.000-01 101
4.2.11 Воздухоочиститель ТО-28А.02.016.000, ТО-28А.02.16.000-01 101

4.3 Силовая установка 332С4.02.00.000-Б (для погрузчика АМКОДОР 332В4, для шасси АМКОДОР 332С4, АМКОДОР 332С4-02) 103

4.3.1 Топливный бак ТО-28А.02.19.000 109

4.4 Силовая установка 332В.10.00.000 (для погрузчика АМКОДОР 332В, применяемая с 01.12.08 г.) 111

Chapter 4 Power-plants | Page №

4.1 Summary table of designs of power-plants for the machines with hydrobrakes carrying capacity 3.4 t 69

4.2 Power-plant TO-28A.02.00.000-03 (for the loader AMKODOR 332B, applied till 01.12.08) 71

4.2.1 Installation of the radiators TO-28A.02.14.000 77
4.2.2 Installation of the radiators TO-28A.02.17.000 81
4.2.3 Installation of the radiators TO-28A.02.18.000 85
4.2.4 Installation of the radiators TO-28A.02.18.000-01 89
4.2.5 Installation of the radiators TO-28A.02.20.000 91
4.2.6 Power takeoff reducer TO-28A.02.04.000-03 93
4.2.7 Installation of the damper TO-28A.02.00.900-Б (introduced 01.01.09) 95
4.2.8 Flexible rubber coupling МЭР-24.02.65.000 97
4.2.9 Fuel tank TO-28A.02.02.000, ...-01 99
4.2.10 Air filter TO-28A.02.03.000, TO-28A.02.03.000-01 101
4.2.11 Air filter TO-28A.02.16.000, TO-28A.02.16.000-01 101

4.3 Power-plant 332C4.02.00.000-Б (for the loader AMKODOR 332B4, for the chassis AMKODOR 332C4, AMKODOR 332C4-02) 103

4.3.1 Fuel tank TO-28A.02.19.000 109

4.4 Power-plant 332B.10.00.000 (for the loader AMKODOR 332B, applied since 01.12.08) 111

Chapitre 4 Ensembles moteurs

Page №

4.1 Tableau récapitulatif des variantes des ensembles moteurs pour les machines avec les hydrofreins par la capacité de charge 3.4 t 69

4.2 Ensemble moteur TO-28A.02.00.000-03 (pour le chargeur AMKODOR 332B, appliqué jusqu'à 01.12.08) 71

4.2.1 Installation des radiateurs TO-28A.02.14.000 77
4.2.2 Installation des radiateurs TO-28A.02.17.000 81
4.2.3 Installation des radiateurs TO-28A.02.18.000 85
4.2.4 Installation des radiateurs TO-28A.02.18.000-01 89
4.2.5 Installation des radiateurs TO-28A.02.20.000 91
4.2.6 Réducteur de prise de force TO-28A.02.04.000-03 93
4.2.7 Installation de l'étouffeur TO-28A.02.00.900-Б (mis en application 01.01.09) 95
4.2.8 Manchon élastique en caoutchouc МЭР-24.02.65.000 97
4.2.9 Réservoir de combustible TO-28A.02.02.000, ...-01 99
4.2.10 Purificateur d'air TO-28A.02.03.000, TO-28A.02.03.000-01 101
4.2.11 Purificateur d'air TO-28A.02.16.000, TO-28A.02.16.000-01 101

4.3 Ensemble moteur 332C4.02.00.000-Б (pour le chargeur AMKODOR 332B4, pour les châssis AMKODOR 332C4, AMKODOR 332C4-02) 103

4.3.1 Réservoir de combustible TO-28A.02.19.000 109

4.4 Ensemble moteur 332B.10.00.000 (pour le chargeur AMKODOR 332B, appliqué dès 01.12.08) 111

Capítulo 4 Los grupos propulsores

Págs. №

4.1 El cuadro general de las variantes de los grupos propulsores para los coches con los frenos hidráulicos por la capacidad de carga de 3.4 t 69

4.2 El grupo propulsor TO-28A.02.00.000-03 (para el cargador AMKODOR 332B, aplicado hasta 01.12.08) 71

4.2.1 La instalación de los radiadores TO-28A.02.14.000 77
4.2.2 La instalación de los radiadores TO-28A.02.17.000 81
4.2.3 La instalación de los radiadores TO-28A.02.18.000 85
4.2.4 La instalación de los radiadores TO-28A.02.18.000-01 89
4.2.5 La instalación de los radiadores TO-28A.02.20.000 91
4.2.6 Reductor de la selección de la potencia TO-28A.02.04.000-03 93
4.2.7 Instalación del amortigüador TO-28A.02.00.900-Б (se aplica desde el 01.01.09) 95
4.2.8 Acoplamiento elástico de goma МЭР-24.02.65.000 97
4.2.9 Depósito de combustible TO-28A.02.02.000, ...-01 99
4.2.10 Filtro de aire TO-28A.02.03.000, TO-28A.02.03.000-01 101
4.2.11 Filtro de aire TO-28A.02.16.000, TO-28A.02.16.000-01 101

4.3 El grupo propulsor 332C4.02.00.000-Б (para el cargador AMKODOR 332B4, para el chasis AMKODOR 332C4, AMKODOR 332C4-02) 103

4.3.1 Depósito de combustible TO-28A.02.19.000 109

4.4 El grupo propulsor 332B.10.00.000 (para el cargador AMKODOR 332B, aplicado de 01.12.08) 111

4.1 Сводная таблица исполнений силовых установок для машин с гидротормозами грузоподъемностью 3.4 т
4.1 Summary table of designs of power-plants for the machines with hydrobrakes carrying capacity 3.4 t
4.1 Tableau récapitulatif des variantes des ensembles moteurs pour les machines avec les hydrofreins par la capacité de charge 3.4 t
4.1 El cuadro general de las variantes de los grupos propulsores para los coches con los frenos hidráulicos por la capacidad de carga de 3.4 t

Таблица 1 / Table 1 / Tableau 1 / Tabla 1

№ п/п	Обозначение узла Knot designation La désignation du noeud Designación del nudo	Примечание Remark Note Observaciones	Индккс машины / Index of machine / L'indice de la machine / El índice del coche			
			332B	332B4	332C4	332C4-02
1	ТО-28А 02.00.000-03	Д-260.2-451, ТНВД «Моторпал », стартер 3002 Diesel engine D-260.2-451, « Motorpal » turbocharger, starter 3002 Moteur Diesel D-260.2-451, PCHP « Motorpal », démarreur 3002 Motor diesel D-260.2-451, BCAP « Motorpal », arranque 3002	■			
2	332С4.02.00.000-Б			■	■	■
3	332B.10.00.000		■			

■ - Базовый узел
- Base knot
- Le noeud de base
- El nudo básico

■ - Узел внедряется в производство с 01.12.2008 г. на замену базового текущего узла
- The unit takes root into manufacture with 01.12.2008 on replacement of base current unit
- Le noeud s'introduit dans la production avec 01.12.2008 de pour le remplacement du noeud de base courant
- El nudo introduce en la producción con 01/12/2008 del a la sustitución del nudo básico corriente

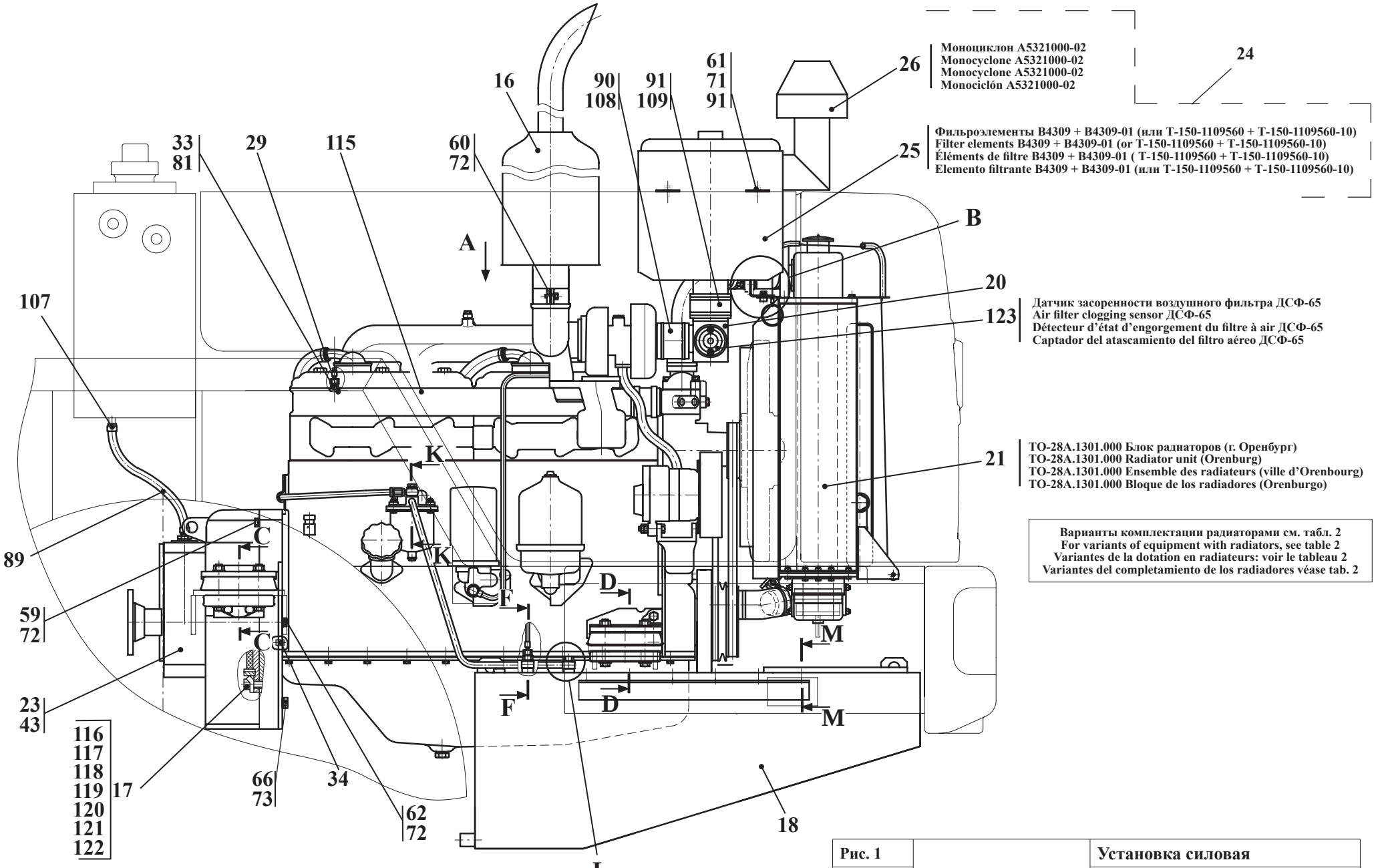

Рис. 1	ТО-28А.02.00.000-03	Установка силовая
Fig. 1		Power plant
Fig. 1		Ensemble moteur
Fig. 1		Grupo propulsor

4.2 Силовая установка ТО-28А.02.00.000-03 (для погрузчика АМКОДОР 332В, применяемая до 01.12.08 г.)
4.2 Power-plant ТО-28А.02.00.000-03 (for the loader AMKODOR 332B, applied till 01.12.08)
4.2 Ensemble moteur ТО-28А.02.00.000-03 (pour le chargeur AMKODOR 332B, appliqué jusqu'à 01.12.08)
4.2 El grupo propulsor ТО-28А.02.00.000-03 (para el cargador AMKODOR 332B, aplicado hasta 01.12.08)

Таблица 2 / Table 2 / Tableau 2 / Tabla 2

		ТО-28А.02.00.000-03		Силовая установка	Power-plant	Ensemble moteur	Grupo propulsor	
Рис. Fig. Fig. Fig.	№ поз. Ref. No N° Ref. N° Pos.	Обозначение Designation Référence Signo convencional	Кол-во Qty Qté Cant.	Наименование	Description	Désignation	Descripción	Примечание Remark Note Observaciones
1 2 3	11	ТО-28А.02.00.100	2	Кронштейн	Bracket	Support	Soporte	
	12	ТО-28А.02.00.200	2	Кронштейн	Bracket	Support	Soporte	
	14	► ТО-28А.02.00.400 (или/or 7548-1001420 БелАЗ)	4	Амортизатор нижний	Lower shock absorber	Amortisseur inférieur	Amortizador inferior	
	15	► ТО-28А.02.00.500 (или/or 7548-1001410 БелАЗ)	4	Амортизатор верхний	Lower shock absorber	Amortisseur supérieur	Amortizador superior	
	16	► 02.00.800 («Ремиз») (или/or ТО-28А.02.00.800)	1	Глушитель	Silencer	Silencieux	Silenciador	
	17	ТО-28А.02.00.900	1	Установка демпфера (Входят поз. 116-122)	Installation of the damper (Comprises pos. 116-122)	Installation de l'étouffeur (Comprend les positions 116 à 122)	Instalación del amortigüador (Entran las pos. 116-122)	анулировано с 01.08.08. cancelled since 01.08.08. annulé du 01.08.08. anulado desde el 01.08.08.
	или/or 17	► ТО-28А.02.00.900-Б	1	Установка демпфера	Installation of the damper	Installation de l'étouffeur	Instalación del amortigüador	внедрено с 01.08.08. introduced 01.08.08. mis en application 01.08.08 se aplica desde el 01.08.08
	18	ТО-28А.02.02.000-01	1	Бак топливный	Fuel tank	Réservoir de combustible	Depósito de combustible	
	20	ТО-28А.02.00.050-01	1	Трубопровод	Pipeline	Tuyauterie	Tubería	
	21	► ТО-28А.02.17.000	1	Установка радиаторов **Комплектуется блоком радиаторов ТО-28А.13.01.000 (г. Оренбург)**	Installation of the radiators **Equipped with the radiator unit ТО-28А.13.01.000 (Orenburg)**	Installation des radiateurs **Dotée en ensemble des radiateurs ТО-28А.13.01.000 (ville d'Orenbourg)**	Instalación de los radiadores **Completada por bloque de los radiadores ТО-28А.1301.000 (Orenburgo)**	
	или/or 21	ТО-28А.02.18.000	1	Установка радиаторов **Комплектуется радиатором водяным УР 57.13.010 (Украина, г. Николев, УРЗ-КРОНИД) + радиатором масляным М216-68.61.16.000 (МП "Промродбел")**	Installation of the radiators **Equipped with a water radiator УР 57.13.010 (Ukraine, Nikolaev, URZ-KRONID) + oil radiator M 216-68.61.16.000 (Promrodbel MP)**	Installation des radiateurs **Comprend le radiateur à eau УР 57.13.010 (Ukraine, ville de Nikolaev, URZ-KRONID) + le radiateur à huile M 216-68.61.16.000 (MP "Promrodbel")**	Instalación de los radiadores **Es completada por el radiador de agua УР 57.13.010 (Ucrania, Nikolaev) + por el radiador de aceite M 216-68.61.16.000 (MP "Promrodbel")**	
	или/or 21	ТО-28А.02.18.000-01	1	Установка радиаторов **Комплектуется радиатором водяным УР 57.13.010 + радиатором масляным УР 57.10.13.000 (Украина, г. Николаев, УРЗ-КРОНИД)**	Installation of the radiators **Equipped with a water radiator УР 57.13.010 + oil radiator УР 57.10.13.000 (Ukraine, Nikolaev, URZ-KRONID)**	Installation des radiateurs **Comprend le radiateur à eau УР 57.13.010 + le radiateur à huile УР 57.10.13.000 (Ukraine, ville de Nikolaev URZ-KRONID)**	Instalación de los radiadores **Es completada por el radiador de agua УР 57.13.010 + por el radiador de aceite УР 57.10.13.000 (Ucrania, URZ-KRONID)**	
	или/or 21	ТО-28А.02.14.000	1	Установка радиаторов	Installation of the radiators	Installation des radiateurs	Instalación de los radiadores	
	или/or 21	ТО-28А.02.20.000	1	Установка радиаторов **Комплектуется радиатором водяным 77-1301010 (ОАО «БМЗ») + радиатором масляным М216-68.61.16.000 (ИП «Промрадбел»)**	Installation of the radiators **Equipped with a water radiator 77-1301010 (JSC «BMZ») + oil radiator M 216-68.61.16.000 (Promrodbel IP)**	Installation des radiateurs **Compléter le radiateur à eau 77-1301010 (SA «BMZ») + le radiateur à huile M 216-68.61.16.000 (IP "Promrodbel")**	Instalación de los radiadores **Completada por el radiador de agua 77-1301010 (S.A. «BMZ») + por el radiador de aceite M 216-68.61.16.000 (IP Promrodbel)**	**внедрено с 01.07.08. introduced 01.07.08. mis en application 01.07.08. se aplica desde el 01.07.08.**
	23	ТО-28А.02.04.000-03	1	Редуктор	Reducing gear	Réducteur	Reductor	
	24	► ТО-28А.02.16.000	1	Воздухоочиститель (Входят позиции 25, 26)	Air filter (Comprises pos.25, 26)	Purificateur d'air (Comprend pos. 25, 26)	Filtro de aire (Entran las pos. 25, 26)	
	-25	- 260А-1109010	1	Фильтр воздушный **(Входят фильтроэлементы В4309 + В4309-01 (Гродно)**	Air filter **(Comprises filter elements B4309 + B4309-01)**	Filtre à air **(Compléter les élémentos de filtre B4309 + B4309-01)**	Filtro de aire **(Completado por los filtros cartuchos B4309 + B4309-01)**	
	-26	- А5321000-02	1	Моноциклон (Термопласт или МТЗ)	Monocyclone (Termoplast or MTZ)	Monocyclone (Thermoplast ou MTZ)	Monociclón (Termoplast ó MTZ)	

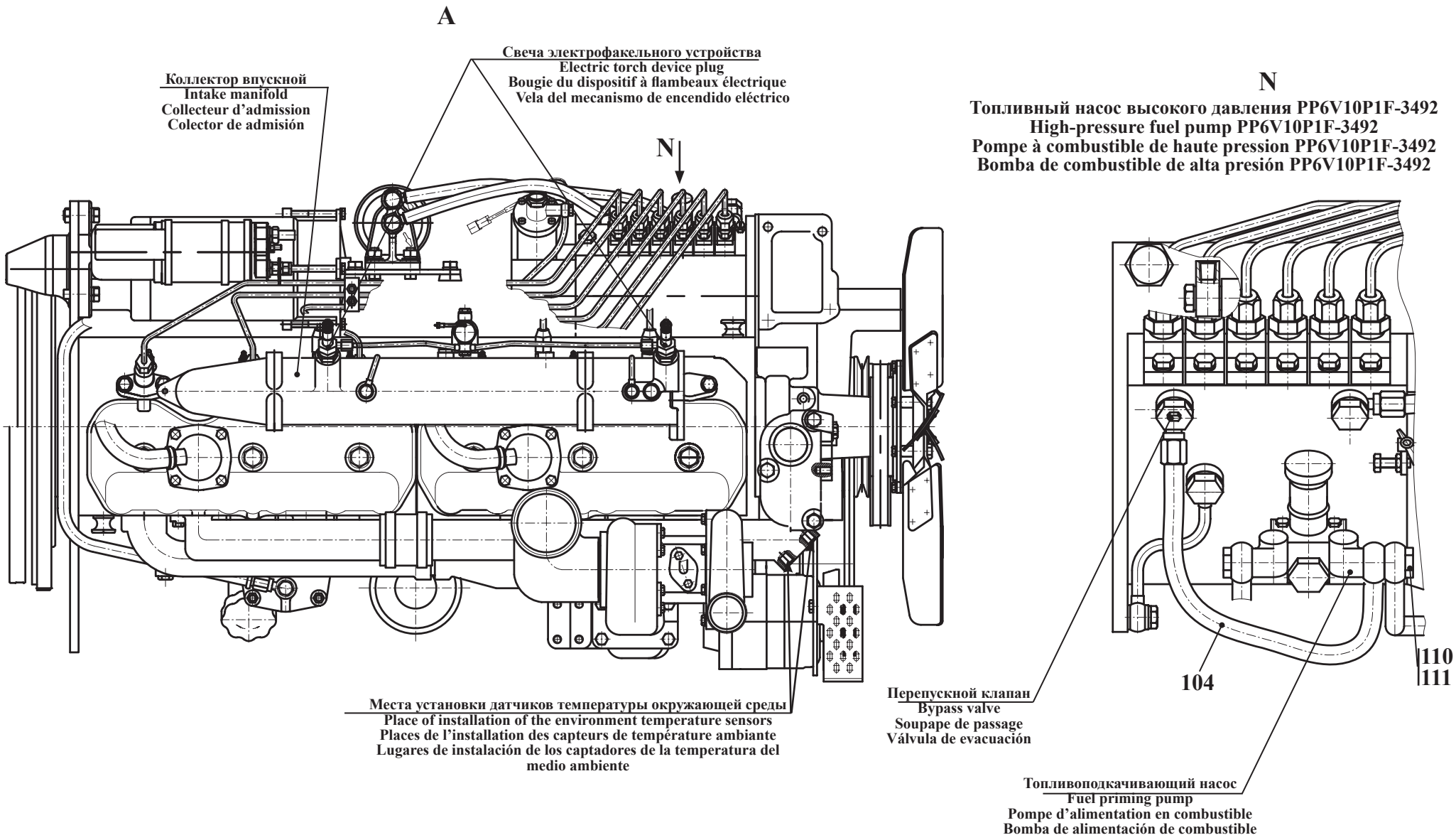

Рис. 2	TO-28A.02.00.000-03	Установка силовая
Fig. 2		Power plant
Fig. 2		Ensemble moteur
Fig. 2		Grupo propulsor

		ТО-28А.02.00.000-03		Силовая установка	Power-plant	Ensemble moteur	Grupo propulsor	
Рис. Fig. Fig. Fig.	№ поз. Ref. No Nº Ref. Nº Pos.	Обозначение Designation Référence Signo convencional	Кол-во Qty Qté Cant.	Наименование	Description	Désignation	Descripción	Примечание Remark Note Observaciones
1 2 3	или/or 24	ТО-28А.02.03.000	1	Воздухоочиститель (Входят фильтро-элементы В4309 + В4309-01 (Гродно) или Т-150-1109560 + Т-150-1109560-10 (Ливно)	Air filter (Comprises filter elements B4309 + B4309-01 or T-150-1109560+T-150-1109560-10)	Filtre à air (Compléter les élémentos de filtre B4309 + B4309-01 ou T-150-1109560 + T-150-1109560-10)	Filtro de aire (Completado por los filtros cartuchos B4309 + B4309-01 ó T-150-1109560 + T-150-1109560-10)	
	28	ТО-28А.02.09.000	1	Трубопровод	Pipeline	Tuyauterie	Tubería	
	29	ТО-28А.02.10.000	1	Трубопровод	Pipeline	Tuyauterie	Tubería	
	33	Д-565.4100-44	1	Штуцер	Union	Ajutage	Tubo de empalme	
	34	Д-565.3110-21	3	Штифт	Dowel	Goupille	Clavija	
	40	ТМ-3.10.05.001	4	Планка	Cleat	Planche	Chapa	
	42	ТМ-59М.10.30.002 (или/or Д-18-051 «Сморгонский агрегатный з-д»)	2	Болт поворотный	Rotary bolt	Boulon tournant	Bulón rotatorio	
	43	ТМ-59М.14.00.003	1	Штуцер	Union	Ajutage	Tubo de empalme	
	45	ТО-18Б.72.00.001	8	Штифт	Dowel	Goupille	Clavija	
	53	332С4.02.00.006	1	Штуцер	Union	Ajutage	Tubo de empalme	
	54	ТО-28А.02.00.011	2	Кронштейн	Bracket	Support	Soporte	
	55	ТО-28А.02.00.012	4	Прокладка	Shim	Couche	Junta	
	58	М8-6gx50.56.0115 ГОСТ 7796-70	4	Болт	Bolt	Boulon	Bulón	
	59	М12-6gx45.56.011 ГОСТ 7796-70	1	Болт	Bolt	Boulon	Bulón	
	61	М10-6gx25.88.35.0115 ГОСТ 7796-70	4	Болт	Bolt	Boulon	Bulón	
	62	М12-6gx30.88.35.0115 ГОСТ 7796-70	14	Болт	Bolt	Boulon	Bulón	
	63	М14х1,5-6gx35.109.40Х.0115 ГОСТ 7796-70	8	Болт	Bolt	Boulon	Bulón	
	64	М8-6gx35.56.0115 ГОСТ 7796-70	2	Болт	Bolt	Boulon	Bulón	
	65	2М14х1,5-6gx100.88.35.0115 ГОСТ 7796-70	8	Болт	Bolt	Boulon	Bulón	
	66	М16-6gx30.56.0115 ГОСТ 7796-70	10	Болт	Bolt	Boulon	Bulón	
	67	М8-6Н.5.0115 ГОСТ 5915-70	2	Гайка	Nut	Écrou	Tuerca	
	68	М14х1,5-6Н.05.40Х.0115 ГОСТ 5919-73	8	Гайка	Nut	Écrou	Tuerca	
	70	14 65Г 0115 ГОСТ 6402-70	6	Шайба	Washer	Rondelle	Arandela	
	71	10 65Г 0115 ГОСТ 6402-70	4	Шайба	Washer	Rondelle	Arandela	
	72	12 65Г 0115 ГОСТ 6402-70	14	Шайба	Washer	Rondelle	Arandela	
	73	16 65Г 0115 ГОСТ 6402-70	10	Шайба	Washer	Rondelle	Arandela	
	74	С.8.02.Ст3.0115 ГОСТ 6958-78	4	Шайба	Washer	Rondelle	Arandela	
	77	С.10.02.Ст3.0115 ГОСТ 11371-78	4	Шайба	Washer	Rondelle	Arandela	
	78	С.12.02.Ст3.0115 ГОСТ 11371-78	8	Шайба	Washer	Rondelle	Arandela	

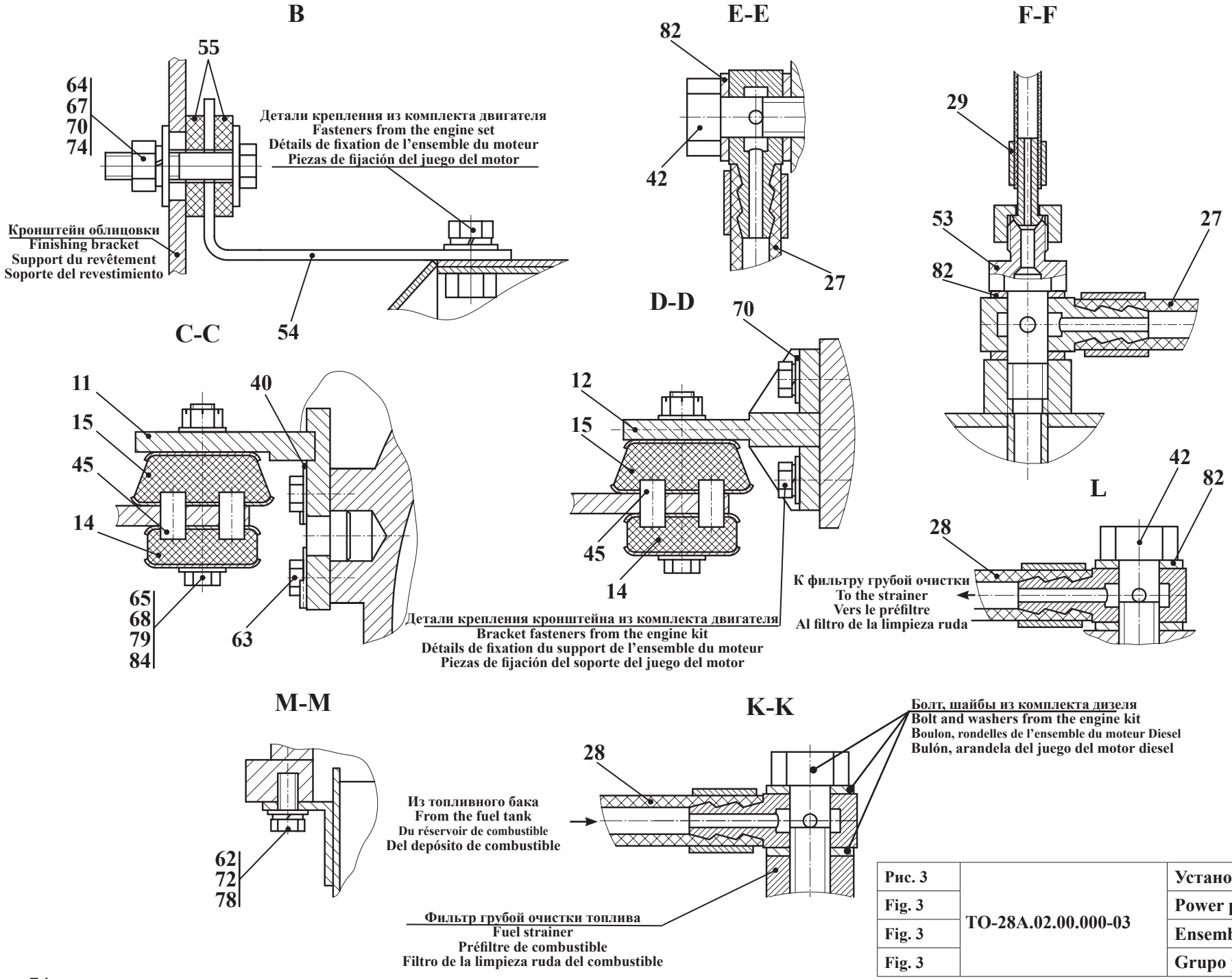

Рис. 3	ТО-28А.02.00.000-03	Установка силовая
Fig. 3		Power plant
Fig. 3		Ensemble moteur
Fig. 3		Grupo propulsor

		ТО-28А.02.00.000-03		Силовая установка	Power-plant	Ensemble moteur	Grupo propulsor	
Рис. Fig. Fig. Fig.	№ поз. Ref. No Nº Ref. Nº Pos.	Обозначение Designation Référence Signo convencional	Кол-во Qty Qté Cant.	Наименование	Description	Désignation	Descripción	Примечание Remark Note Observaciones
1 2 3	79	С.14.02.Ст3.0115 ГОСТ 11371-78	8	Шайба	Washer	Rondelle	Arandela	
	81	10 АО ГОСТ 23358-87	1	Прокладка	Shim	Couche	Junta	
	82	14 АО ГОСТ 23358-87	8	Прокладка	Shim	Couche	Junta	
	84	3,2х32.019 ГОСТ 397-79	8	Шплинт	Cotter pin	Clavette fendue	Chaveta	
	89	16х25,0-1,6 ГОСТ 10362-76	1	Рукав (L=500 мм)	Hose (L=500 mm)	Manche (L=500 mm)	Manga (L=500 mm)	
	90	70х82,5-0,29 ГОСТ 10362-76	1	Рукав (L=150 мм)	Hose (L=150 mm)	Manche (L=150 mm)	Manga (L=150 mm)	
	91	90х100-0,29 ГОСТ 10362-76	1	Рукав (L=90 мм)	Hose (L=90 mm)	Manche (L=90 mm)	Manga (L=90 mm)	
	104	245-1104180-А-02	1	Трубка топливная низкого давления (УП ММЗ г. Столбцы)	Low-pressure fuel tube (MMZ UE Stolbtsy)	Tube de combustible de basse pression (UP MMZ, ville de Stolbtsi)	Tubo de combustible de la presión baja (UP MMZ Stolbtsi)	
	107	16-27/9-C7W2	2	Зажим TORRO (NORMA)	TORRO clamp	Serrage TORRO	Borne TORRO	
	108	70-90/9-C7W2	2	Зажим TORRO (NORMA)	TORRO clamp	Serrage TORRO	Borne TORRO	
	109	80-100/12-C7W2	2	Зажим TORRO (NORMA)	TORRO clamp	Serrage TORRO	Borne TORRO	
	110	240-1111103-А	1	Болт (УП ММЗ г. Столбцы)	Bolt (Motorpal turbocharger, starter 3002)	Boulon (UP MMZ, ville de Stolbtsi)	Bulón (UP MMZ Stolbtsi)	
	111	Д-18-055-А	3	Кольцо упорное (УП ММЗ г. Столбцы)	Thrust ring (MMZ UE Stolbtsy)	Bague de butée (UP MMZ, ville de Stolbtsi)	Anillo persistente (UP MMZ Stolbtsi)	
	115	Д-260.2-451 ОКП РБ 34.10.13.007	1	Дизель	Diesel engine	Moteur Diesel	Motor diesel	
	116	М 8-6gx 20.56.0115 ГОСТ 7796-70	2	Болт	Bolt	Boulon	Bulón	
	117	М12-6gx 30.109.40Х.0115 ГОСТ 7796-70	12	Болт	Bolt	Boulon	Bulón	
	118	Д-902 20.00.007	1	Шайба	Washer	Rondelle	Arandela	
	119	ДЭ-226 20.00.006	1	Планка закрепительная	Cleat	Barre de retenue	Chapa fijadora	
	120	ТО-28А 02.00.901	6	Планка стопорная	Locking plate	Planchette d'arrêt	Chapa de retención	
	121	ТО-28А 02.00.902	1	Втулка	Bush	Moyeu	Casquillo	
	122	ТО-28А 02.00.920 (или/or МЭР-24.02.65.000)	1	Демпфер	Damper	Étouffeur	Amortigüador	
	123	ДСФ-65 ТУ РБ 07513211.003-94	1	Датчик засоренности воздушного фильтра (0,065Мпа)	Air filter clogging sensor (0.065 MPa)	Détecteur d'état d'engorgement du filtre à air (0,065 Mpa)	Captador de atascamiento del filtro de aire (0,065 MPa)	

► **Комплектация узла в текущей серии машин / Standard equipment of the assembly in the current series of machines / Dotation de l'ensemble dans la série courante des machines / Completamiento del bloque en la serie corriente de los cochescерии машин**

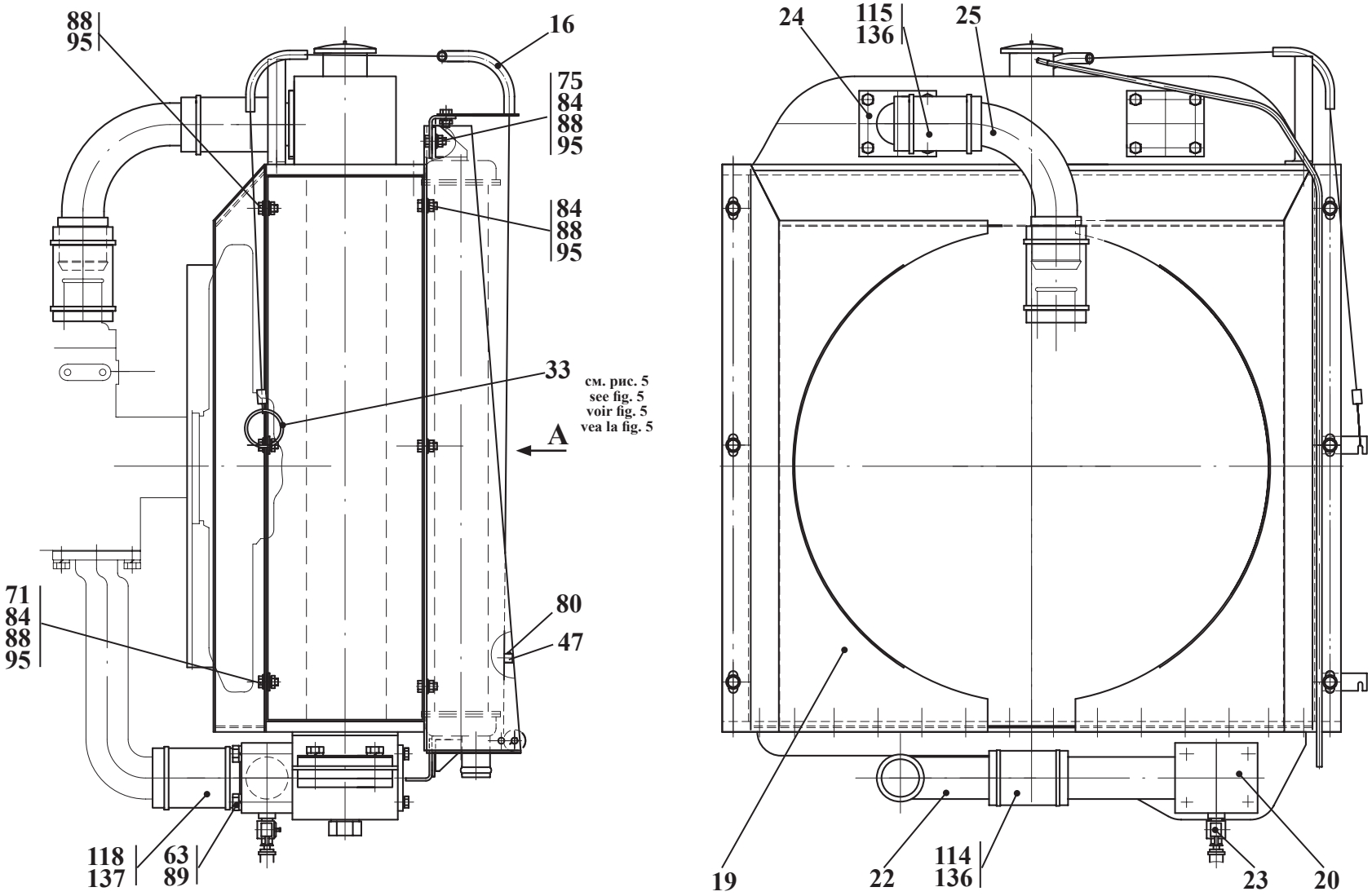

Рис. 4	ТО-28А.02.14.000	Установка радиаторов
Fig. 4		Installationof the radiators
Fig. 4		Installation des radiateurs
Fig. 4		Instalación de los radiadores

4.2.1 Установка радиаторов ТО-28А.02.14.000
4.2.1 Installation of the radiators TO-28A.02.14.000
4.2.1 Installation des radiateurs TO-28A.02.14.000
4.2.1 La instalación de los radiadores TO-28A.02.14.000

Таблица 3 / Table 3 / Tableau 3 / Tabla 3

		ТО-28А.02.14.000		Установка радиаторов	Installation of the radiators	Installationdes radiateurs	Instalación de los radiadores	
Рис. Fig. Fig. Dib.	№ поз. Ref. No Nº Ref. Nº Pos.	Обозначение Designation Référence Signo convencional	Кол-во Qty Qté Cant.	Наименование	Description	Désignation	Descripción	Примечание Remark Note Observaciones
4 5	10	ТО-18.02.11.000	1	Шторка радиатора	Radiator shutter	Rideau du radiateur	Obturador del radiador	
	16	ТО-28.02.20.040	1	Кронштейн	Bracket	Support	Soporte	
	17	ТО-28А.02.20.030	1	Рамка	Frame	Bordure	Marco	
	или/or 17	02.20.030	1	Рамка	Frame	Bordure	Marco	
	18	ТО-28А.02.20.050	1	Кронштейн	Bracket	Support	Soporte	
	19	ТО-28А.02.07.100	1	Кожух	Housing	Capot	Capota	
	или/or 19	02.07.100	1	Кожух	Housing	Capot	Capota	
	20	ТО-28А.02.07.300	1	Трубопровод	Pipeline	Tuyauterie	Tubería	
	22	ТО-28А.02.07.500	1	Патрубок	Branch pipe	Raccord du tuyau	Tubuladura	
	23	ТО-28А.02.07.700	1	Кран	Cock	Robinet	Grifo	
	24	ТО-28А.02.12.000	1	Переходник	Adapter	Adaptateur	Niple	
	25	ТО-28А.02.13.000	1	Трубопровод	Pipeline	Tuyauterie	Tubería	
	33	ДЭ-214С.13.006	1	Кольцо	Ring	Bague	Anillo	
	38	ТО-18.02.10.013	2	Пластина	Plate	Plaque	Brida	
	42	ТО-18.02.10.021	6	Пластина	Plate	Plaque	Brida	
	47	ТО-18.10.00.012	1	Втулка	Bush	Moyeu	Casquillo	
	49	ТО-18.10.03.001	1	Втулка	Bush	Moyeu	Casquillo	
	52	ТО-18А.09.00.005	2	Кронштейн	Bracket	Support	Soporte	
	53	ТО-18А.09.00.006	1	Канат	Cable	Câble	Cable	
	57	ТО-18Б.72.02.001	1	Пробка	Plug	Bouchon	Tapón	
	63	ТО-28А.02.07.001	4	Болт	Bolt	Boulon	Bulón	
	64	ТО-28А.02.14.001	4	Трубка	Tube	Tube	Tubo	
	70	М8-6gx16.56.0115 ГОСТ 7796-70	2	Болт	Bolt	Boulon	Bulón	
	71	М8-6gx25.56.0115 ГОСТ 7796-70	6	Болт	Bolt	Boulon	Bulón	
	75	М8-6gx20.88.35.0115 ГОСТ 7796-70	4	Болт	Bolt	Boulon	Bulón	
	76	М12-6gx50.56.0115 ГОСТ 7796-70	4	Болт	Bolt	Boulon	Bulón	
	80	М6-6gx20.56.0115 ГОСТ 7798-70	1	Болт	Bolt	Boulon	Bulón	
	84	М8-6Н.5.0115 ГОСТ 5915-70	18	Гайка	Nut	Écrou	Tuerca	
	88	8. 65Г 0115 ГОСТ 6402-70	18	Шайба	Washer	Rondelle	Arandela	

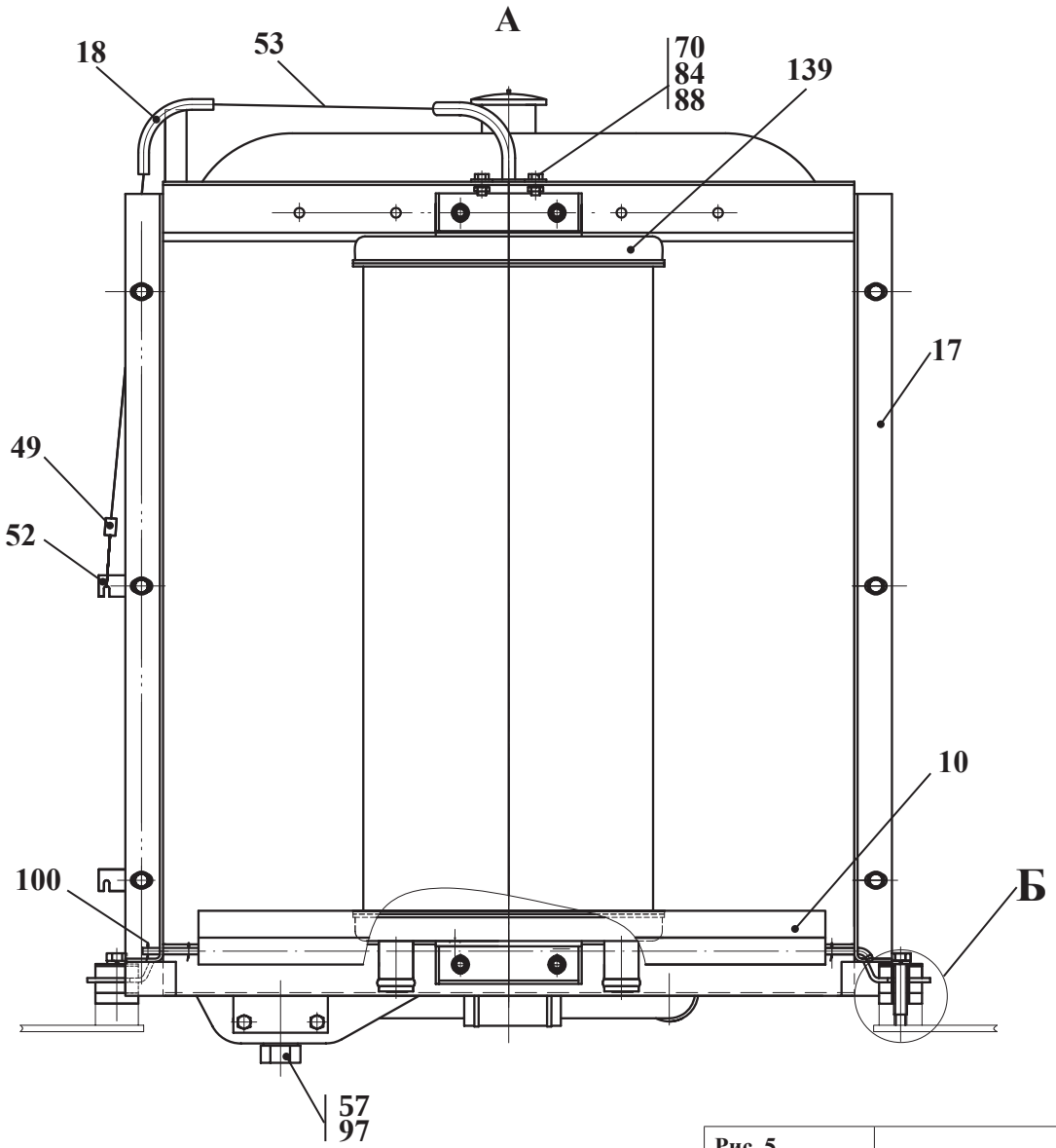

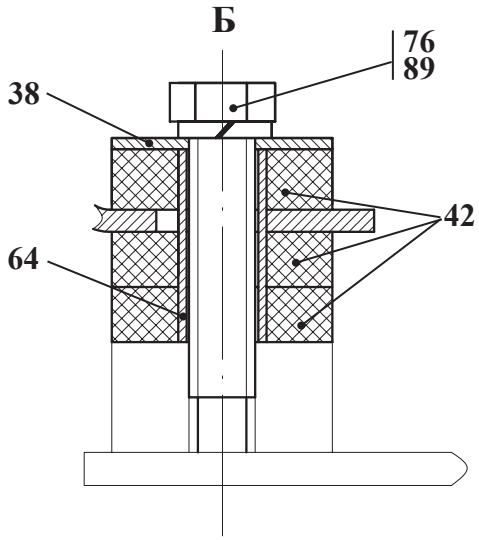

Рис. 5	ТО-28А.02.14.000	Установка радиаторов
Fig. 5		Installationof the radiators
Fig. 5		Installation des radiateurs
Fig. 5		Instalación de los radiadores

		ТО-28А.02.14.000		Установка радиаторов	Installation of the radiators	Installationdes radiateurs	Instalación de los radiadores	
Рис. Fig. Fig. Fig.	№ поз. Ref. No Nº Ref. Nº Pos.	Обозначение Designation Référence Signo convencional	Кол-во Qty Qté Cant.	Наименование	Description	Désignation	Descripción	Примечание Remark Note Observaciones
4 5	89	12. 65Г. 0115 ГОСТ 6402-70	4	Шайба	Washer	Rondelle	Arandela	
	95	С.8.02.Ст3.0115 ГОСТ 11371-78	20	Шайба	Washer	Rondelle	Arandela	
	97	27 АО ГОСТ 23358-87	1	Прокладка	Shim	Couche	Junta	
	100	2х12.019 ГОСТ 397-79	3	Шплинт	Cotter pin	Clavette fendue	Chaveta	
	114	48х62-1,47 ГОСТ 10362-76	1	Рукав (L= 155 мм)	Hose (L=155 mm)	Manche (L=155 mm)	Manga (L = 15 mm)	
	115	48х62-1,47 ГОСТ 10362-76	1	Рукав (L= 120 мм)	Hose (L=120 mm)	Manche (L=120 mm)	Manga (L = 120 mm)	
	118	54х68-1,2 ГОСТ 10362-76	2	Рукав (L= 110 мм)	Hose (L=110 mm)	Manche (L=110 mm)	Manga (L = 110 mm)	
	126	М0ЧУ.13.003-1	1	Радиатор водяной (г. Оренбург)	Water radiator (Orenburg)	Radiateur à eau (ville d'Orenbourg)	Radiador de agua (Orenburgo)	
	136	50-70/9-C7W2	4	Зажим TORRO	TORRO clamp	Serrage TORRO	Borne TORRO	
	137	60-80/12-C7W2	4	Зажим TORRO	TORRO clamp	Serrage TORRO	Borne TORRO	
	139	М 216-68.61.16.000 ТУ РБ 800002415.001-2001	1	Радиатор масляный (ИП «Промрадбел»)	Oil radiator («Promrodbel»)	Radiateur à huile («Promrodbel»)	Radiador de aceite («Promrodbel»)	

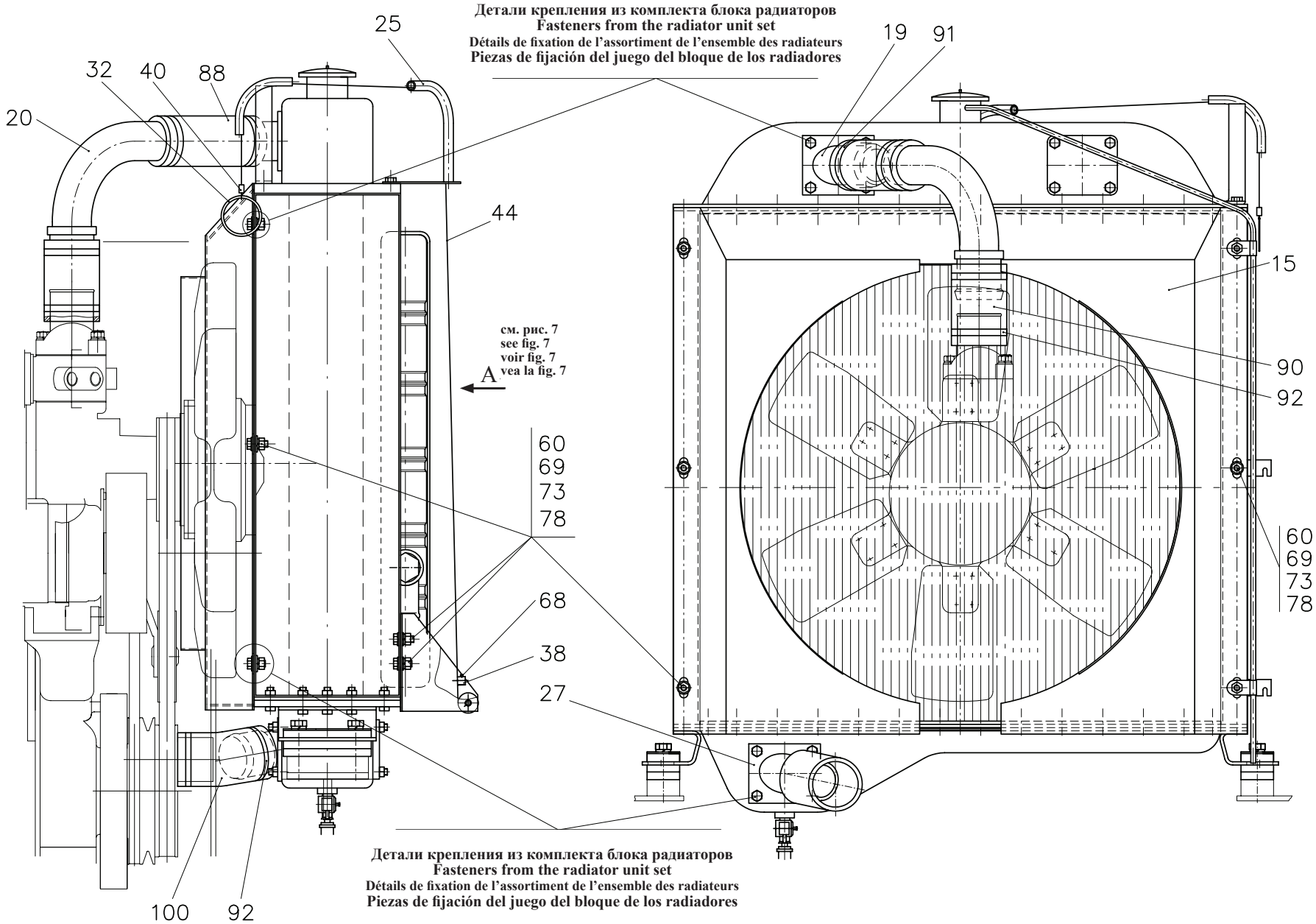

Рис. 6	ТО-28А.02.17.000	Установка радиаторов
Fig. 6		Installationof the radiators
Fig. 6		Installation des radiateurs
Fig. 6		Instalación de los radiadores

4.2.2 Установка радиаторов ТО-28А.02.17.000
4.2.2 Installation of the radiators ТО-28А.02.17.000
4.2.2 Installation des radiateurs ТО-28А.02.17.000
4.2.2 La instalación de los radiadores ТО-28А.02.17.000

Таблица 4 / Table 4 / Tableau 4 / Tabla 4

		ТО-28А.02.17.000		Установка радиаторов	Installation of the radiators	Installationdes radiateurs	Instalación de los radiadores	
Рис. Fig. Fig. Fig.	№ поз. Ref. No Nº Ref. Nº Pos.	Обозначение Designation Référence Signo convencional	К-во Q-ty Qté Cant.	Наименование	Description	Désignation	Descripción	Примечание Remark Note Observaciones
6 7	5	ТО-18.02.11.000	1	Шторка радиатора	Radiator shutter	Rideau du radiateur	Obturador del radiador	
	10	ТО-28.02.10.040	1	Кронштейн	Bracket	Support	Soporte	
	15	ТО-28А.02.07.100	1	Кожух	Housing	Capot	Capota	
	17	ТО-28А.02.07.700	1	Кран	Cock	Robinet	Grifo	
	19	ТО-28А.02.12.000	1	Переходник	Adapter	Adaptateur	Niple	
	20	ТО-28А.02.13.000	1	Трубопровод	Pipeline	Tuyauterie	Tubería	
	22	ТО-28А.02.17.020	2	Переходник	Adapter	Adaptateur	Niple	
	25	ТО-28А.02.17.040	1	Кронштейн	Bracket	Support	Soporte	
	27	ТО-28А.02.17.100	1	Переходник	Adapter	Support	Niple	
	32	ДЭ-214С.13.006	1	Кольцо	Ring	Bague	Anillo	
	35	ТО-18.02.10.013	2	Пластина	Plate	Plaque	Brida	
	36	ТО-18.02.10.021	6	Пластина	Plate	Plaque	Brida	
	38	ТО-18.10.00.012	1	Втулка	Bush	Moyeu	Casquillo	
	40	ТО-18.10.03.001	1	Втулка	Bush	Moyeu	Casquillo	
	43	ТО-18А.09.00.005	2	Кронштейн	Bracket	Support	Soporte	
	44	ТО-18А.09.00.006	1	Канат	Cable	Câble	Cable	
	50	ТО-28А.02.14.001	4	Трубка	Tube	Tube	Tubo	
	53	ТО-28А.02.17.001	1	Кронштейн	Bracket	Support	Soporte	
	54	ТО-28А.02.17.001-01	1	Кронштейн	Bracket	Support	Soporte	
	55	ТО-28А.02.17.002	2	Болт	Bolt	Boulon	Bulón	
	60	М8-6gх20.88.35.0115 ГОСТ 7796-70	8	Болт	Bolt	Boulon	Bulón	
	63	М12-6gх50.56.0115 ГОСТ 7796-70	4	Болт	Bolt	Boulon	Bulón	
	68	М6-6gх12.56.0115 ГОСТ 7798-70	1	Болт	Bolt	Boulon	Bulón	
	69	М8-6Н.5.0115 ГОСТ 5915-70	10	Гайка	Nut	Écrou	Tuerca	
	73	8 65Г 0115 ГОСТ 6402-70	8	Шайба	Washer	Rondelle	Arandela	
	74	12 65Г 0115 ГОСТ 6402-70	4	Шайба	Washer	Rondelle	Arandela	
	78	С.8.02.Ст3.0115 ГОСТ 11371-78	16	Шайба	Washer	Rondelle	Arandela	
	82	27 АО ГОСТ 23358-87	4	Прокладка	Shim	Couche	Junta	
	85	2х12.019 ГОСТ 397-79	3	Шплинт	Cotter pin	Clavette fendue	Chaveta	
	88	48х62-1,47 ГОСТ 10362-76	1	Рукав (L= 140 мм)	Hose (L=140 mm)	Manche (L=140 mm)	Manga (L = 140 mm)	

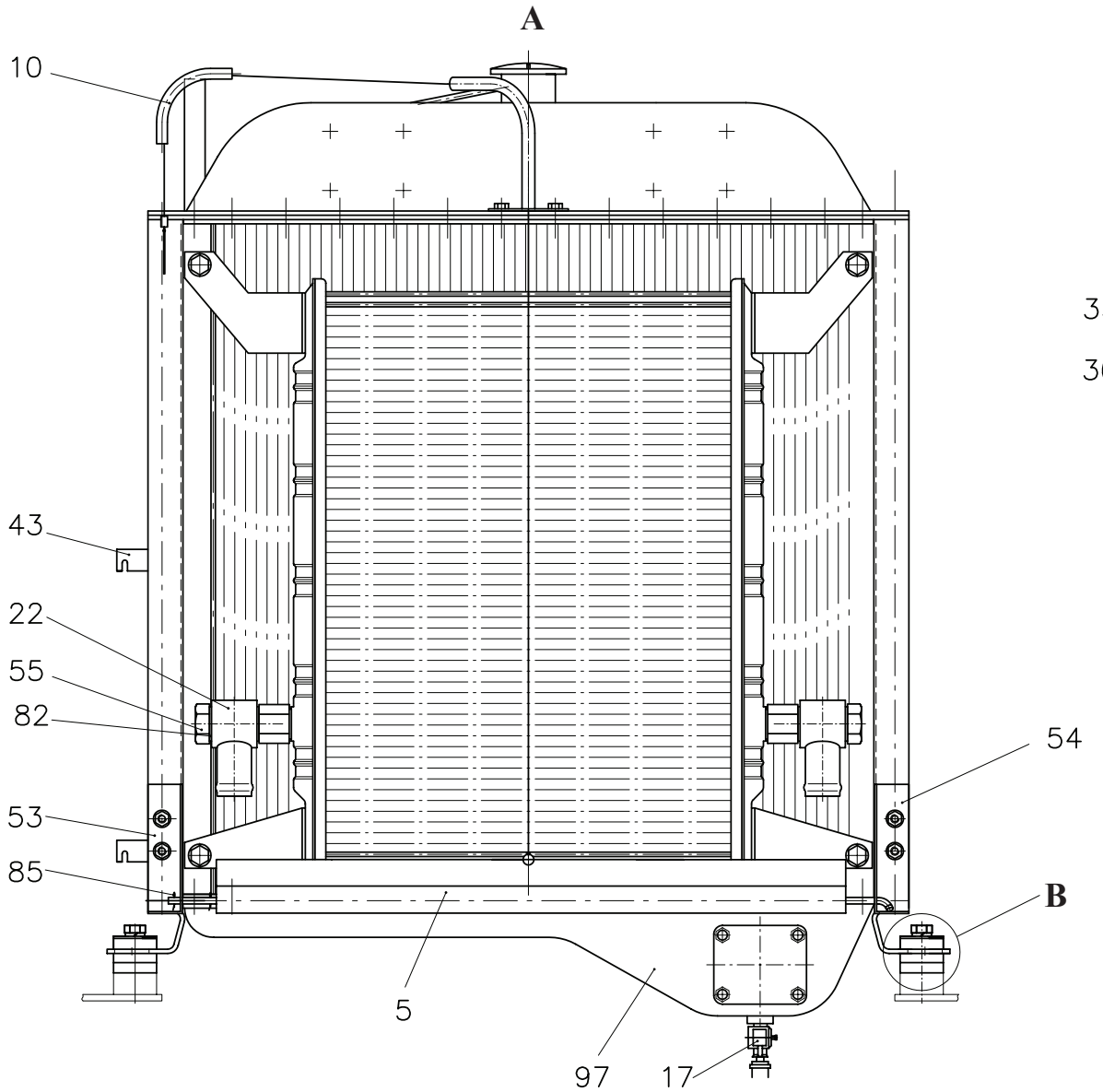

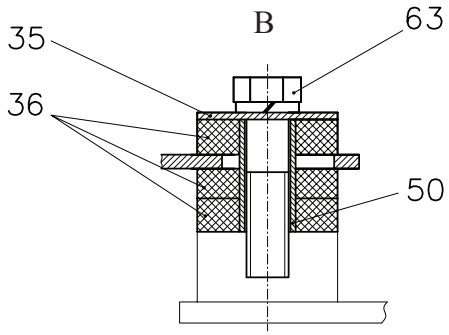

Рис. 7	**ТО-28А.02.17.000**	**Установка радиаторов**
Fig. 7		**Installation of the radiators**
Fig. 7		**Installation des radiateurs**
Fig. 7		**Instalación de los radiadores**

		ТО-28А.02.17.000		Установка радиаторов	Installation of the radiators	Installationdes radiateurs	Instalación de los radiadores	
Рис. Fig. Fig. Fig.	№ поз. Ref. No Nº Ref. Nº Pos.	Обозначение Designation Référence Signo convencional	К-во Q-ty Qté Cant.	Наименование	Description	Désignation	Descripción	Примечание Remark Note Observaciones
6 7	90	54х68-1,2 ГОСТ 10362-76	1	Рукав (L= 100 мм)	Hose (L=100 mm)	Manche (L=100 mm)	Manga (L = 100 mm)	
	91	50-70/9-C7W2	2	Зажим TORRO	TORRO clamp	Serrage TORRO	Borne TORRO	
	92	60-80/12-C7W2	4	Зажим TORRO	TORRO clamp	Serrage TORRO	Borne TORRO	
	97	ТО-28А.1301.000	1	Блок радиаторов (г. Оренбург)	Radiator unit (Orenburg)	Ensemble des radiateurs (ville d'Orenbourg)	Bloque de los radiadores (Orenburgo)	
	100	50Л-110 92 98-Б1-02 ТУ 75 06008-29-91	1	Шланг (Беларусьрезинотехника)	Hose (Belarusrezinotekhnika)	Tuyau flexible (Belarusresinotechnika)	Manga (Belarusresinitecnica)	

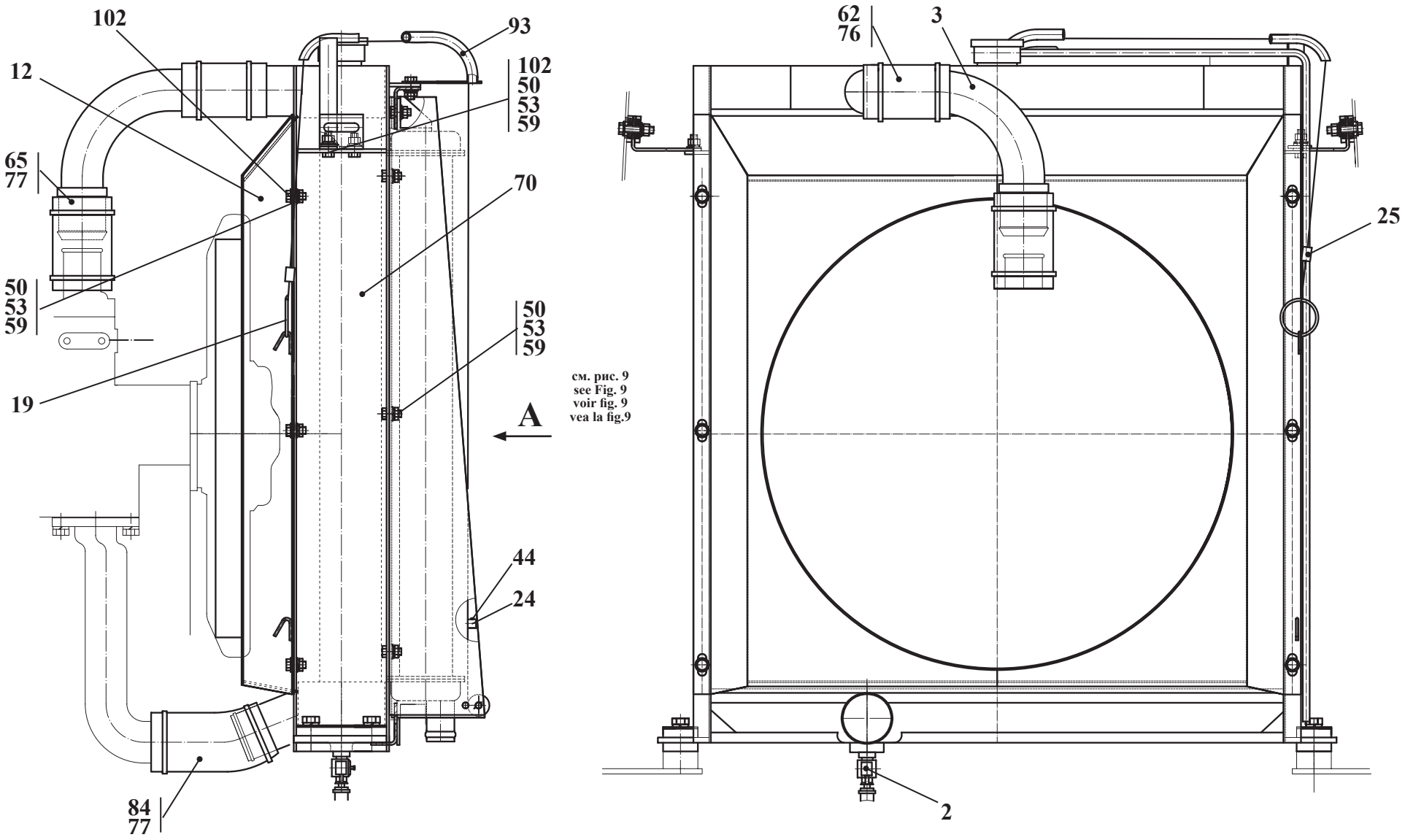

Рис. 8	ТО-28А.02.18.000	Установка радиаторов
Fig. 8		Installationof the radiators
Fig. 8		Installation des radiateurs
Fig. 8		Instalación de los radiadores

4.2.3 Установка радиаторов ТО-28А.02.18.000
4.2.3 Installation of the radiators ТО-28А.02.18.000
4.2.3 Installation des radiateurs ТО-28А.02.18.000
4.2.3 La instalación de los radiadores ТО-28А.02.18.000

Таблица 5 / Table 5 / Tableau 5 / Tabla 5

		ТО-28А.02.18.000		Установка радиаторов	Installation of the radiators	Installationdes radiateurs	Instalación de los radiadores	
Рис. Fig. Fig. Fig.	№ поз. Ref. No Nº Ref. Nº Pos.	Обозначение Designation Référence Signo convencional	К-во Q-ty Qté Cant.	Наименование	Description	Désignation	Descripción	Примечание Remark Note Observaciones
8 9	1	ТО-18.02.11.000	1	Шторка радиатора	Radiator shutter	Rideau du radiateur	Obturador del radiador	
	2	ТО-28.02.07.700	1	Кран	Cock	Robinet	Grifo	
	3	ТО-28А.02.13.000	1	Трубопровод	Pipeline	Tuyauterie	Tubería	
	7	ТО-28А.02.18.010	1	Кронштейн	Bracket	Support	Soporte	
	12	ТО-28А.02.18.100	1	Диффузор	Diffusor	Conque	Difusor	
	19	ДЭ-214С.13.006	1	Кольцо	Ring	Bague	Anillo	
	24	ТО-18.10.00.012	1	Втулка	Bush	Moyeu	Casquillo	
	25	ТО-18.10.03.001	1	Втулка	Bush	Moyeu	Casquillo	
	28	ТО-18А.09.00.006	1	Канат	Cable	Câble	Cable	
	29	ТО-28А.02.00.012	4	Прокладка	Shim	Couche	Junta	
	31	ТО-28А.02.18.001	2	Пластина	Plate	Plaque	Brida	
	32	ТО-28А.02.18.002	4	Пластина	Plate	Plaque	Brida	
	33	ТО-28А.02.18.003	2	Кронштейн	Bracket	Support	Soporte	
	34	ТО-28А.02.18.004	4	Втулка	Bush	Moyeu	Casquillo	
	39	М8-6gх35.56.0115 ГОСТ 7796-70	2	Болт	Bolt	Boulon	Bulón	
	41	М12-6gх50.56.0115 ГОСТ 7796-70	4	Болт	Bolt	Boulon	Bulón	
	44	М6-6gх20.56.0115 ГОСТ 7798-70	1	Болт	Bolt	Boulon	Bulón	
	50	М8-6Н.5.0115 ГОСТ 5915-70	24	Гайка	Nut	Écrou	Tuerca	
	53	8. 65Г 0115 ГОСТ 6402-70	24	Шайба	Washer	Rondelle	Arandela	
	55	12. 65Г. 0115 ГОСТ 6402-70	4	Шайба	Washer	Rondelle	Arandela	
	57	С.8.02.Ст3.0115 ГОСТ 6958-78	2	Шайба	Washer	Rondelle	Arandela	
	59	С.8.02.Ст3.0115 ГОСТ 11371-78	36	Шайба	Washer	Rondelle	Arandela	
	60	2х12.019 ГОСТ 397-79	3	Шплинт	Cotter pin	Clavette fendue	Chaveta	
	62	48х62-1,47 ГОСТ 10362-76	1	Рукав (L= 120 мм)	Hose (L=120 mm)	Manche (L=120 mm)	Manga (L = 120 mm)	
	65	54х68-1,2 ГОСТ 10362-76	1	Рукав (L= 110 мм)	Hose (L=110 mm)	Manche (L=110 mm)	Manga (L = 110 mm)	
	70	УР 57.13.010 ТУ У 34.3-31159983.003-2002	1	Радиатор водяной (Украина г. Николаев)	Water radiator (Ukraine, Nikolaev)	Radiateur à eau (Ukraine, ville de Nikolaev)	Radiador de agua (Ucrania, Nikolaev)	
	76	50-70/9-С7W2	2	Зажим TORRO	TORRO clamp	Serrage TORRO	Borne TORRO	
	77	60-80/12-С7W2	4	Зажим TORRO	TORRO clamp	Serrage TORRO	Borne TORRO	
	84	50Л-110 92 98-61-02 ТУ 75 06008-29-91	1	Шланг (Беларусьрезинотехника)	Hose (Belarusrezinotekhnika)	Tuyau flexible (Bělarusresinotechnika)	Manga (Belarusresinitecnica)	
	90	ТО-28.02.20.030	1	Рамка	Frame	Bordure	Marco	

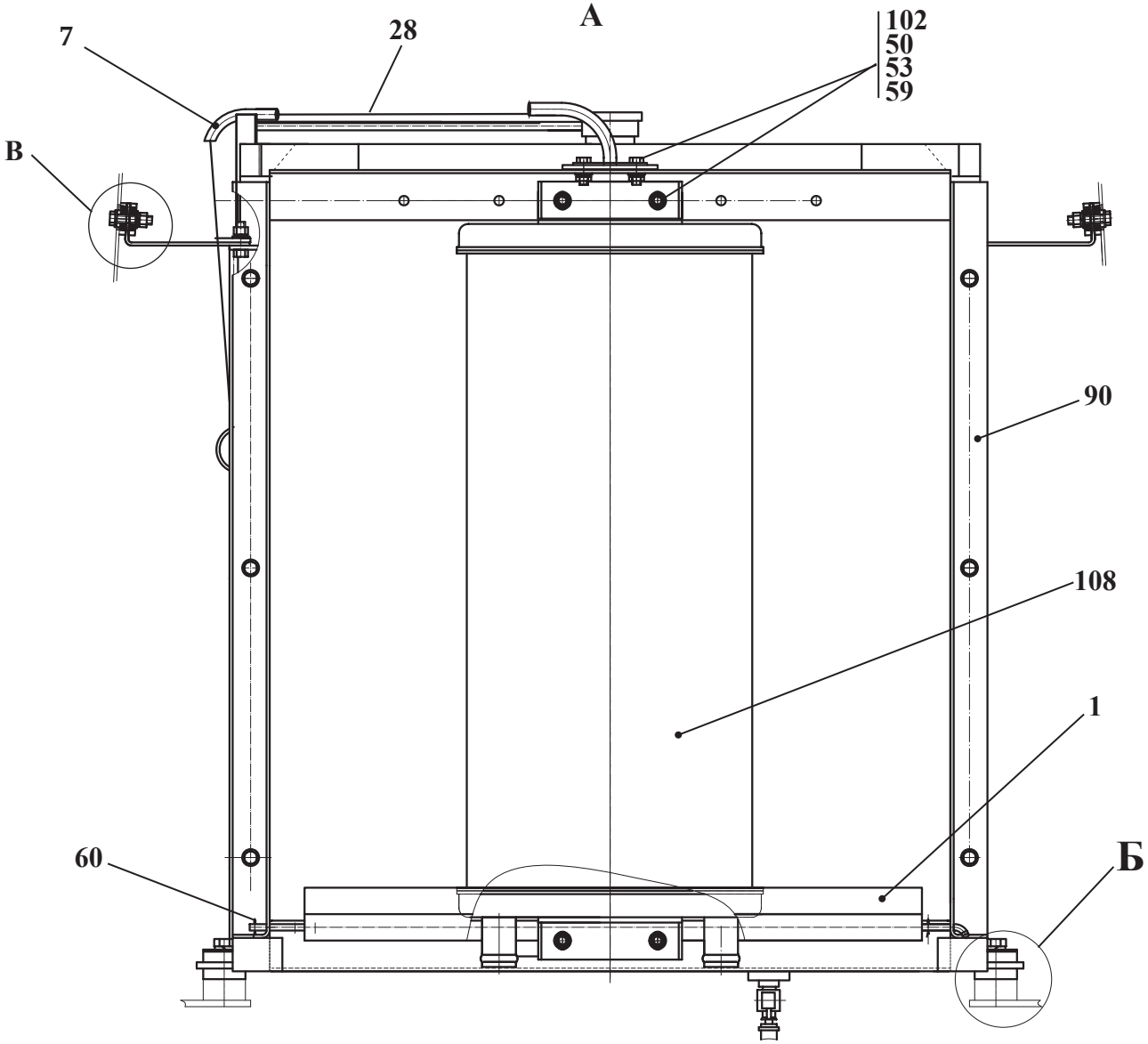

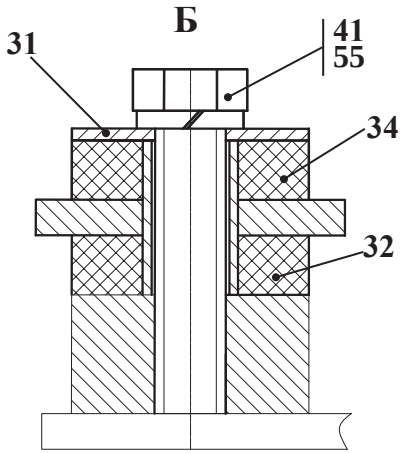

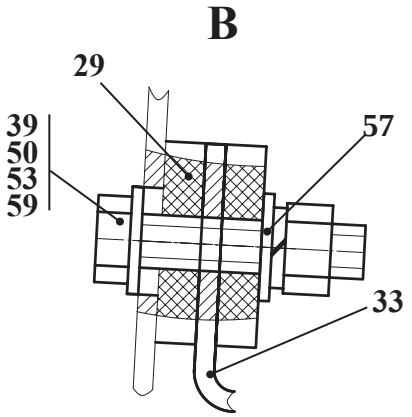

Рис. 9	ТО-28А.02.18.000	Установка радиаторов
Fig. 9		Installationof the radiators
Fig. 9		Installation des radiateurs
Fig. 9		Instalación de los radiadores

		ТО-28А.02.18.000		Установка радиаторов	Installation of the radiators	Installationdes radiateurs	Instalación de los radiadores	
Рис. Fig. Fig. Fig.	№ поз. Ref. No Nº Ref. Nº Pos.	Обозначение Designation Référence Signo convencional	К-во Q-ty Qté Cant.	Наименование	Description	Désignation	Descripción	Примечание Remark Note Observaciones
8 9	93	ТО-28А.02.18.020	1	Кронштейн	Bracket	Support	Soporte	
	102	М8-6gx20.88.35.0115 ГОСТ 7796-70	22	Болт	Bolt	Boulon	Bulón	
	108	М216-68.61.16.000 ТУ РБ 800002415.001-2001	1	Радиатор масляный (ИП «Прокрадбел»)	Oil radiator (Promrodbel IP)	Radiateur à huile (IP “Promrodbel”)	Radiador de aceite (IP “Promrodbel”)	

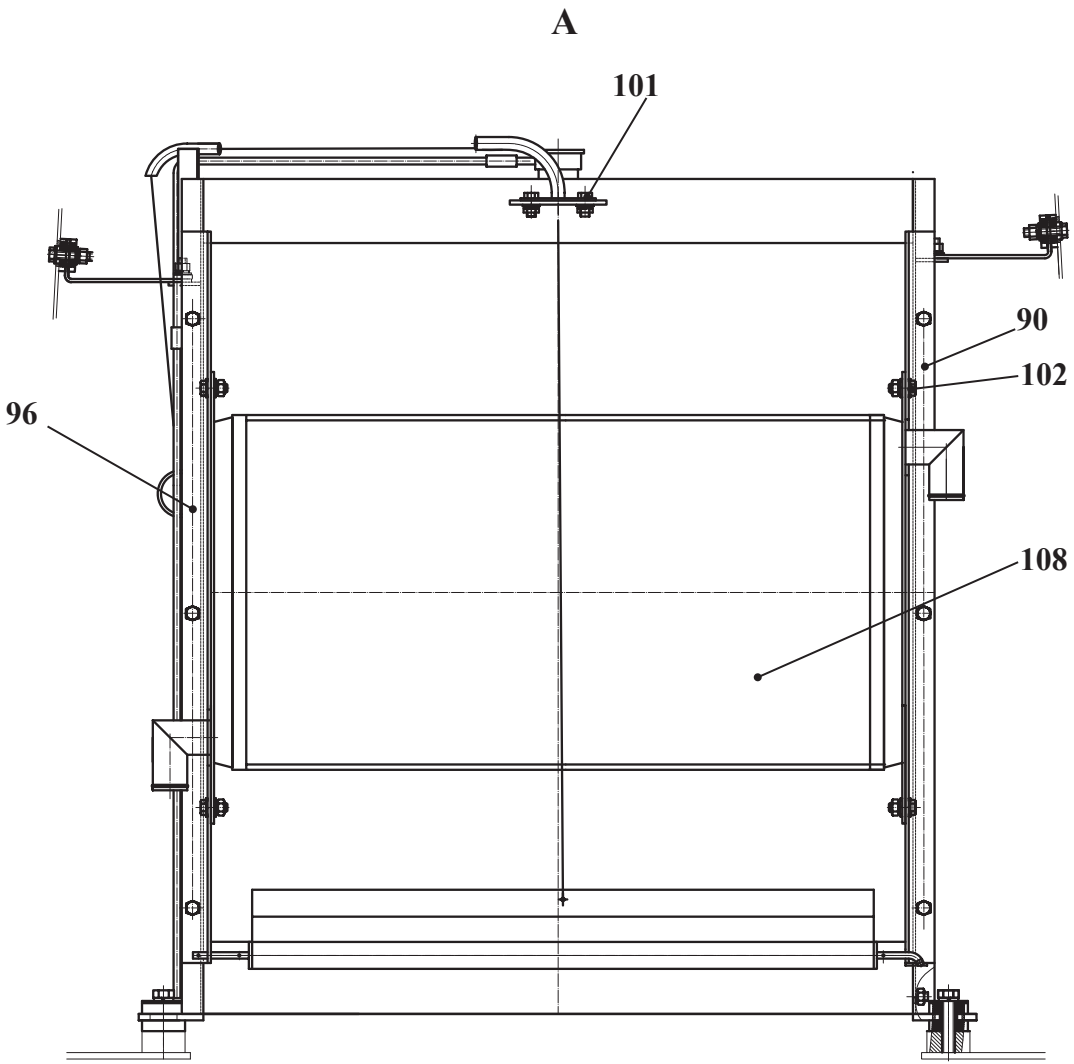

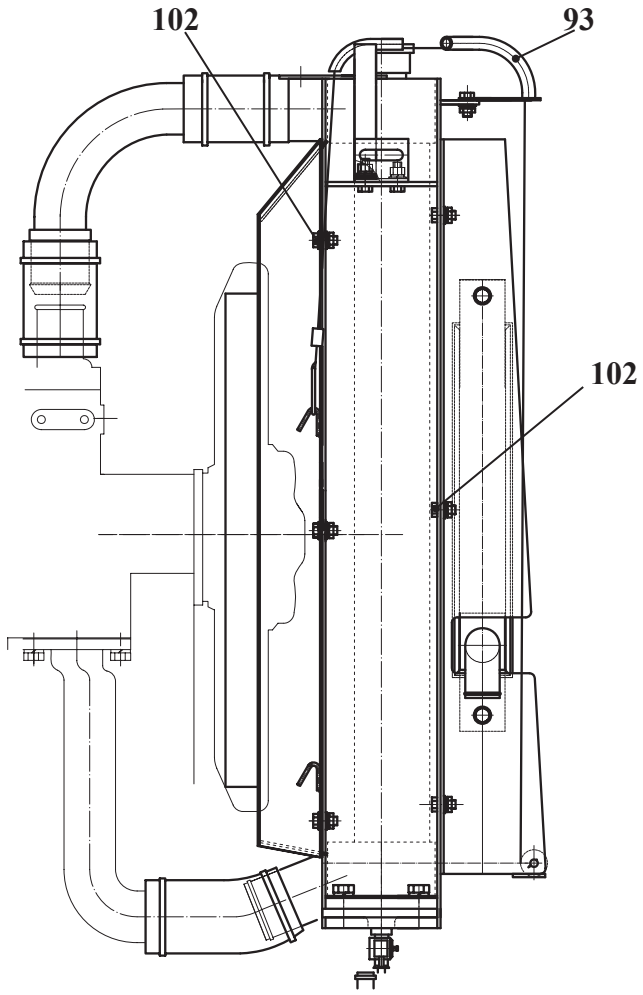

Остальное см. рис. 8, 9
The rest see fig. 8, 9
L'autre voir fig. 8, 9
El resto vea la fig. 8, 9

Рис. 10	ТО-28А.02.18.000-01	Установка радиаторов
Fig. 10		Installationof the radiators
Fig. 10		Installation des radiateurs
Fig. 10		Instalación de los radiadores

4.2.4 Установка радиаторов ТО-28А.02.18.000-01
4.2.4 Installation of the radiators ТО-28А.02.18.000-01
4.2.4 Installation des radiateurs ТО-28А.02.18.000-01
4.2.4 La instalación de los radiadores ТО-28А.02.18.000-01

Таблица 6 / Table 6 / Tableau 6 / Tabla 6

		ТО-28А.02.18.000-01		Установка радиаторов	Installation of the radiators	Installation des radiateurs	Instalación de los radidores	
Рис. Fig. Fig. Fig.	№ поз. Ref. No Nº Ref. Nº Pos.	Обозначение Designation Référence Signo convencional	Кол-во Qty Qté Cant.	Наименование	Description	Désignation	Descripción	Примечание Remark Note Observaciones
10	90	ТО-28А.02.18.050	1	Кронштейн	Bracket	Support	Soporte	
	93	ТО-28А.02.18.030	1	Кронштейн	Bracket	Support	Soporte	
	96	ТО-28А.02.18.007	1	Кронштейн	Bracket	Support	Soporte	
	101	М8-6gx16.56.0115 ГОСТ 7796-70	2	Болт	Bolt	Boulon	Bulón	
	102	М8-6gx20.88.35.0115 ГОСТ 7796-70	20	Болт	Bolt	Boulon	Bulón	
	108	УР 57.10.13.000	1	Радиатор масляный («УРЗ КРОНИД»)	Oil radiator (URZ-KRONID)	Radiateur à huile (URZ-KRONID)	Radiador de aceite (URZ-KRONID)	
Остальные позиции см. таб. 5 / Other positions, see table 5 / Les autres positions voir le tableau 5 / Las otras posiciones véase tab. 5								

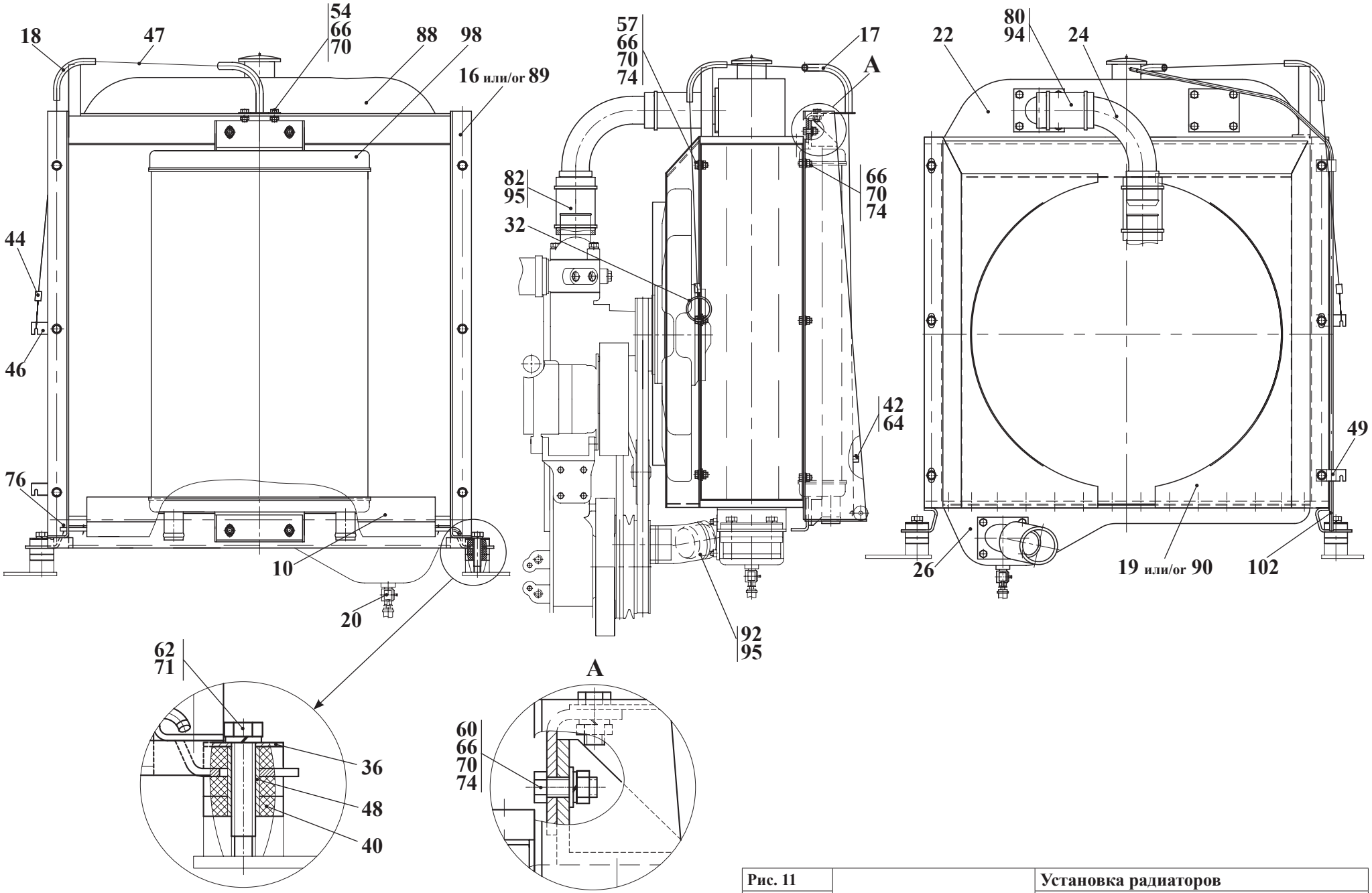

Рис. 11	ТО-28А.02.20.000	Установка радиаторов
Fig. 11		Installation of the radiators
Fig. 11		Installation des radiateurs
Fig. 11		Instalación de los radiadores

4.2.5 Установка радиаторов ТО-28А.02.20.000
4.2.5 Installation of the radiators ТО-28А.02.20.000
4.2.5 Installation des radiateurs ТО-28А.02.20.000
4.2.5 La instalación de los radiadores ТО-28А.02.20.000

Таблица 7 / Table 7 / Tableau 7 / Tabla 7

		ТО-28А.02.20.000		Установка радиаторов	Installation of the radiators	Installationdes radiateurs	Instalación de los radiadores	
Рис. Fig. Fig. Fig.	№поз. Ref.No Nº Ref. Nº Pos.	Обозначение Designation Référence Signo convencional	К-во Q-ty Qté Cant.	Наименование	Description	Désignation	Descripción	Примечание Remark Note Observaciones
11	10	ТО-18.02.11.000	1	Шторка радиатора	Radiator shutter	Rideau du radiateur	Obturador del radiador	
	16	ТО-28.02.20.030	1	Рамка	Frame	Bordure	Marco	
	17	ТО-28.02.20.040	1	Кронштейн	Bracket	Support	Soporte	
	18	ТО-28.02.20.050	1	Кронштейн	Bracket	Support	Soporte	
	19	ТО-28А.02.07.100	1	Кожух	Housing	Capot	Capota	
	20	ТО-28А.02.07.700	1	Кран	Cock	Robinet	Grifo	
	22	ТО-28А.02.12.000	1	Переходник	Adapter	Adaptateur	Niple	
	24	ТО-28А.02.13.000	1	Трубопровод	Pipeline	Tuyauterie	Tubería	
	26	ТО-28А.02.17.100	1	Переходник	Adapter	Adaptateur	Niple	
	32	ДЭ-214С13.006	1	Кольцо	Ring	Bague	Anillo	
	36	ТО-18.02.10.013	2	Пластина	Plate	Plaque	Brida	
	40	ТО-18.02.10.021	6	Пластина	Plate	Plaque	Brida	
	42	ТО-18.10.00.012	1	Втулка	Bush	Moyeu	Casquillo	
	44	ТО-18.10.03.001	1	Втулка	Bush	Moyeu	Casquillo	
	46	ТО-18А.09.00.005	2	Кронштейн	Bracket	Support	Soporte	
	47	ТО-18А.09.00.006	1	Канат	Cable	Câble	Cable	
	48	ТО-28А.02.14.001	4	Трубка	Tube	Tube	Tubo	
	49	ТО-18А.11.00.009	2	Хомут	Yoke	Collier	Yugo	
	54	М8-6gx16.88.35.0115 ГОСТ7796-70	2	Болт	Bolt	Boulon	Bulón	
	57	М8-6gx20.88.35.0115 ГОСТ7796-70	4	Болт	Bolt	Boulon	Bulón	
	60	М8-6gx25.88.35.0115 ГОСТ7796-70	6	Болт	Bolt	Boulon	Bulón	
	62	М12-6gx50.88.35.0115 ГОСТ7796-70	4	Болт	Bolt	Boulon	Bulón	
	64	М6-6gx20.88.35.0115 ГОСТ7798-70	1	Болт	Bolt	Boulon	Bulón	
	66	М8-6Н.8.35.0115 ГОСТ5915-70	18	Гайка	Nut	Écrou	Tuerca	
	70	8.65Г.0115 ГОСТ6402-70	18	Шайба	Washer	Rondelle	Arandela	
	71	12.65Г.0115 ГОСТ6402-70	4	Шайба	Washer	Rondelle	Arandela	
	74	С8.02.СТ3.0115 ГОСТ11371-78	18	Шайба	Washer	Rondelle	Arandela	
	76	2х12.019 ГОСТ397-79	3	Шплинт	Cotter pin	Clavette fendue	Chaveta	
	80	48х62-1.47 L=120 ГОСТ10362-76	1	Рукав	Hose	Manche	Manga	
	82	54х68-1.2 L=110 ГОСТ10362-76	1	Рукав	Hose	Manche	Manga	
	88	77-1301010	1	Радиатор водяной ОАО БМЗ	Water radiator JSC «BMZ»	Radiateur à eau SA «BMZ»	Radiador de agua SA «BMZ»	
	89	02.20.030	1	Рамка РЕМИЗ	Frame (REMIZ)	Bordure (ÉQUIPAGE)	Marco (REMESÓN)	
	90	02.07.100	1	Кожух РЕМИЗ	Housing (REMIZ)	Capot (ÉQUIPAGE)	Capota (REMESÓN)	
	92	50Л-1109298-Б1-02 ТУ7506008-29-91	1	Шланг	Hose	Tuyau flexible	Manga	
	94	50-70/9-С7W2	2	ЗажимTORRO	TORRO clamp	Serrage TORRO	Borne TORRO	
	95	60-80/12-С7W2	4	Зажим TORRO	TORRO clamp	Serrage TORRO	Borne TORRO	
	98	М216-68.61.16.000 ТУ РБ 800002415.001-2001	1	Радиатор масляный ИП «Промрадбел»	Oil radiator (Promrodbel IP)	Radiateur à huile (IP “Promrodbel”)	Radiador de aceite (IP “Promrodbel”)	
	112	ПБ-2-8х1.8 ТУ РБ 500525429.001-2001	1	Трубка	Tube	Tube	Tubo	

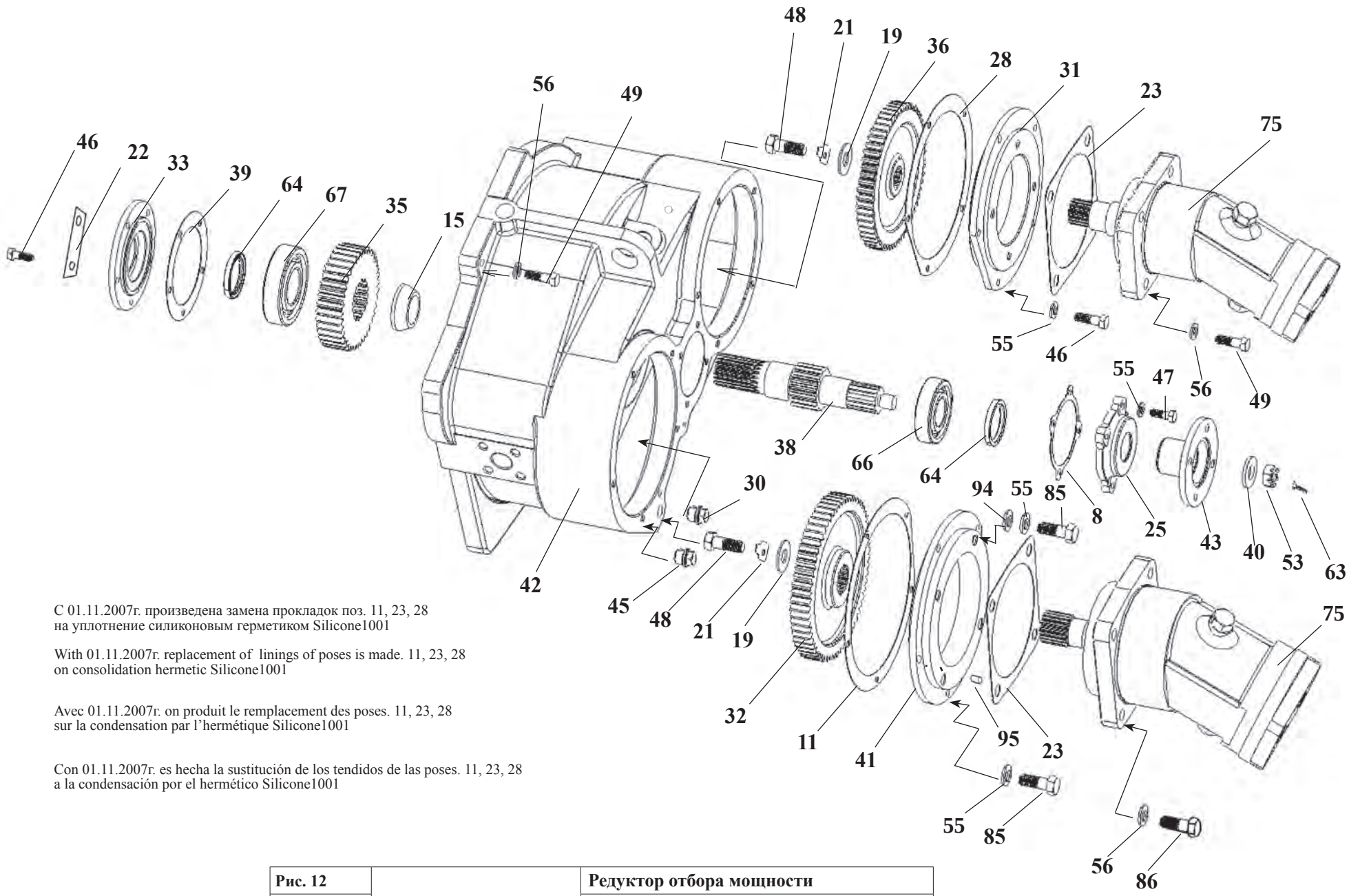

С 01.11.2007г. произведена замена прокладок поз. 11, 23, 28
на уплотнение силиконовым герметиком Silicone1001

With 01.11.2007г. replacement of linings of poses is made. 11, 23, 28
on consolidation hermetic Silicone1001

Avec 01.11.2007г. on produit le remplacement des poses. 11, 23, 28
sur la condensation par l'hermétique Silicone1001

Con 01.11.2007г. es hecha la sustitución de los tendidos de las poses. 11, 23, 28
a la condensación por el hermético Silicone1001

Рис. 12	**ТО-28А.02.04.000-03**	**Редуктор отбора мощности**
Fig. 12		**Power takeoff reducer**
Fig. 12		**Réducteur de prise de force**
Fig. 12		**Reductor de la selección de la potencia**

4.2.6 Редуктор отбора мощности ТО-28А.02.04.000-03
4.2.6 Power takeoff reducer ТО-28А.02.04.000-03
4.2.6 Réducteur de prise de force ТО-28А.02.04.000-03
4.2.6 Reductor de la selección de la potencia ТО-28А.02.04.000-03

Таблица 8 / Table 8 / Tableau 8 / Tabla 8

		ТО-28А.02.04.000-03		Редуктор отбора мощности	Power takeoff reducer	Réducteur de prise de force	Reductor de la selección de la potencia	
Рис. Fig. Fig. Fig.	№ поз. Ref. No Nº Ref. Nº Pos.	Обозначение Designation Référence Signo convencional	Кол-во Qty Qté Cant.	Наименование	Description	Désignation	Descripción	Примечание Remark Note Observaciones
12	8	Д-565.3110-54	1	Прокладка	Shim	Couche	Junta	
	9	Д-565.3110-66	1	Крышка	Cover	Couvercle	Tapa	
	11	ТО-28А.02.04.007-01	1	Прокладка **(или герметик Silicone1001)**	Shim **(or hermetic Silicone1001)**	Couche **(ou l'hermétique Silicone1001)**	Junta **(o l'hermético Silicone1001)**	
	15	ТМ-3.40.00.021	1	Втулка	Bush	Moyeu	Casquillo	
	или/or 15	ТО-28А.02.04.02	1	Втулка **(внедряется с 01.10.08 г.)**	Bush **(takes root from 01.10.08.)**	Moyeu **(s'introduit de 01.10.08.)**	Casquillo **(se introduce con 01.10.08.)**	
	19	ТО-18.02.04.904	2	Шайба	Washer	Rondelle	Arandela	
	21	ТО-18.02.04.906	2	Шайба стопорная	Lock washer	Rondelle d'arrêt	Arandela de retención	
	22	ТО-28А.02.04.017	3	Планка	Lath	Planchette	Chapa	
	23	ТО-28.02.04.029	2	Прокладка **(Замена на силиконовый герметик Silicone1001)**	Shim **(replacement on consolidation hermetic Silicone1001)**	Couche **(remplacement sur l'hermétique Silicone1001)**	Junta **(La sustitución por el hermético Silicone1001)**	
	28	ТО-28А.02.04.002	1					
	30	УДГ1-09.03.006	1	Заглушка	Plug	Bouchon d'obturation	Tapón	
	31	ТО-28А.02.04.001	1	Проставка	Spacer	Cale	Placa (de entre espacios)	
	32	ТО-28А.02.04.024 (или/or ТО-28А.02.04.015)	1	Шестерня	Gear	Pignon	Engranaje	
	33	ТО-28А.02.04.003	1	Крышка	Cover	Couvercle	Tapa	
	35	ТО-28А.02.04.005	1	Шестерня	Gear	Pignon	Engranaje	
	36	ТО-28А.02.04.006	1	Шестерня	Gear	Pignon	Engranaje	
	38	ТО-28А.02.04.022	1	Вал	Shaft	Arbre	Eje	
	39	ТО-28А.02.04.009	1	Прокладка	Shim	Couche	Junta	
	40	ТО-28А.02.04.021	1	Шайба	Washer	Rondelle	Arandela	
	41	ТО-28А.02.04.016	1	Проставка	Shim	Cale	Placa (de entre espacios)	
	42	ТО-28А.02.04.012-01	1	Корпус	Casing	Boîtier	Cuerpo	
	43	ТО-28А.02.04.023	1	Фланец	Flange	Collerette	Brida	
	45	УДГ1-09.03.001	1	Заглушка	Plug	Bouchon d'obturation	Tapón	
	46	М10-6gх25.88.35.0115 ГОСТ 7796-70	9	Болт	Bolt	Boulon	Bulón	
	47	М10-6gх30.88.35.0115 ГОСТ 7796-70	4	Болт	Bolt	Boulon	Bulón	
	48	М12-6gх30.88.35.0115 ГОСТ 7796-70	2	Болт	Bolt	Boulon	Bulón	
	49	М12-6gх40.88.35.0115 ГОСТ 7796-70	5	Болт	Bolt	Boulon	Bulón	
	53	М20х1,5-6Н.05.35.0115 ГОСТ 5919-73	1	Гайка	Nut	Écrou	Tuerca	
	55	10 65Г 0115 ГОСТ 6402-70	14	Шайба	Washer	Rondelle	Arandela	
	56	12 65Г 0115 ГОСТ 6402-70	8	Шайба	Washer	Rondelle	Arandela	
	63	4х40.019 ГОСТ 397-79	1	Шплинт	Cotter pin	Clavette fendue	Chaveta	
	64	1.2-50х70-1 ГОСТ 8752-79/ОСТ 38-05146-78	2	Манжета	Collar	Manchette	Manguito	
	66	308А ГОСТ 8338-75	1	Подшипник	Bearing	Palier	Cojinete	
	67	310 ГОСТ 8338-75	1	Подшипник	Bearing	Palier	Cojinete	
	75	► 310.3.56-04.06 ТУ 22-1.020-100-95	2	Насос	Pump	Pompe	Bomba	
	или/or 75	410.56-11.02.У1 ТУ ЗУ 05790352-006-91	2	Насос	Pump	Pompe	Bomba	
	или/or 75	А1-56/25-04 ТУ РБ 400 560 601 001-2001	2	Насос	Pump	Pompe	Bomba	
	85	М10-6gх35.88.35.0115 ГОСТ 7796-70	6	Болт	Bolt	Boulon	Bulón	
	86	М16-6gх35.88.35.0115 ГОСТ 7796-70	3	Болт	Bolt	Boulon	Bulón	
	94	С.10.02.Ст3.0115 ГОСТ 11371-78	1	Шайба	Washer	Rondelle	Arandela	
	95	10х22 ГОСТ 3128-70	1	Штифт	Dowel	Goupille	Clavija	

► Комплектация РОМа в текущей серии машин / Standard equipment of the power takeoff reducer in the current series of machines / Dotation du RPF dana la série courante des machines / Completamiento del RSP en la serie corriente de los coches

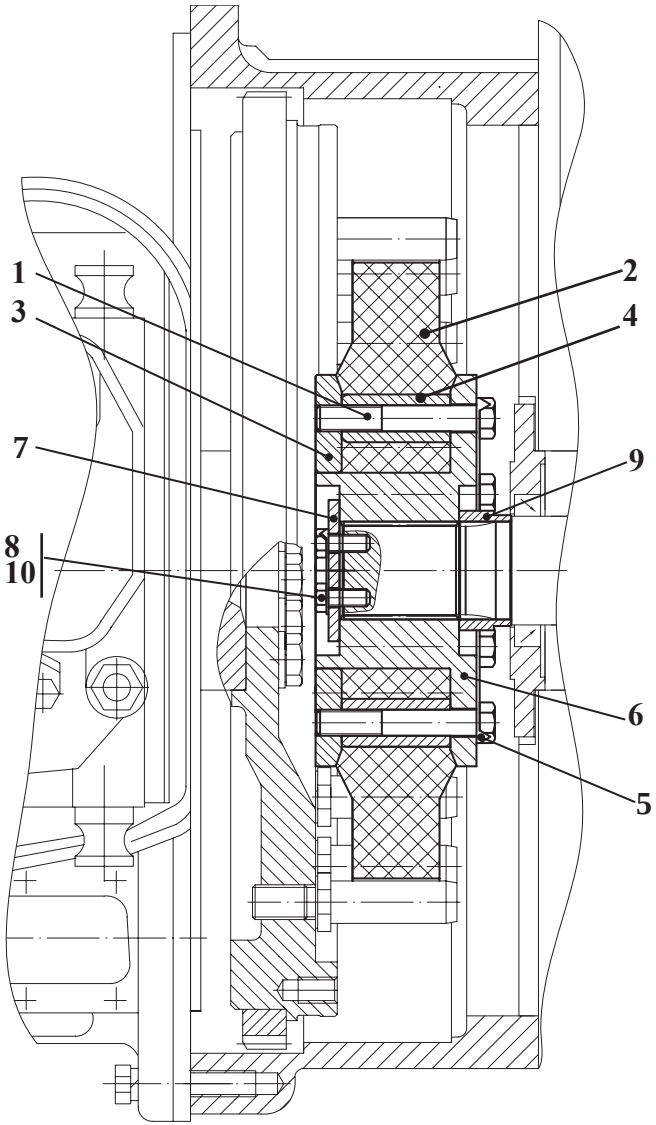

Рис. 13	ТО-28А.02.00.900-Б	Установка демпфера
Fig. 13		Installation of the damper
Fig. 13		Installation de l’étouffeur
Fig. 13		Instalación del amortigüador

4.2.7 Установка демпфера ТО-28А.02.00.900-Б (внедряется с 01.01.09)
4.2.7 Installation of the damper ТО-28А.02.00.900-Б (introduced 01.01.09)
4.2.7 Installation de l'étouffeur ТО-28А.02.00.900-Б (mis en application 01.01.09)
4.2.7 Instalación del amortigüador ТО-28А.02.00.900-Б (se aplica desde el 01.01.09)

Таблица 9 / Table 9 / Tableau 9 / Tabla 9

		ТО-28А.02.00.900-Б		Установка демпфера	Installation of the damper	Installation de l'étouffeur	Instalación del amortigüador	
Рис. Fig. Fig. Fig.	№ поз. Ref. No Nº Ref. Nº Pos.	Обозначение Designation Référence Signo convencional	Кол-во Qty Qté Cant.	Наименование	Description	Désignation	Descripción	Примечание Remark Note Observaciones
13	-	ТО-28А.02.00.940	1	Диск ведомый (Входят поз. 1- 6)	Driven disk (Comprises pos.3-8)	Disque commandé (Comprend pos. 3 à 8)	Disco conducido (Entran las pos. 3 - 8)	
	1	М12-6gx 75.109.40Х.0115 ГОСТ 7796-70	6	Болт	Bolt	Boulon	Bulón	
	2	ДР-30 65.42.104	1	Демпфер	Damper	Étouffeur	Amortigüador	
	3	ТО-18Б 72.08.002	1	Фланец	Flange	Collerette	Brida	
	4	ТО-18Б 72.08.003	6	Втулка	Bush	Moyeu	Casquillo	
	5	ТО-18Б 72.08.006	3	Планка	Lath	Planchette	Chapa	
	6	ТО-28А 02.00.921	1	Ступица	Hub	Moyeu	Cubo	
	7	Д-902.20.00.007	1	Шайба	Washer	Rondelle	Arandela	
	8	ДЭ-226.20.00.006	1	Планка закрепительная	Cleat	Barre de retenue	Chapa fijadora	
	9	ТО-28А.02.00.902	1	Втулка	Bush	Moyeu	Casquillo	
	10	М8-6gx20.88.35.0115 ГОСТ7796-70	2	Болт	Bolt	Boulon	Bulón	

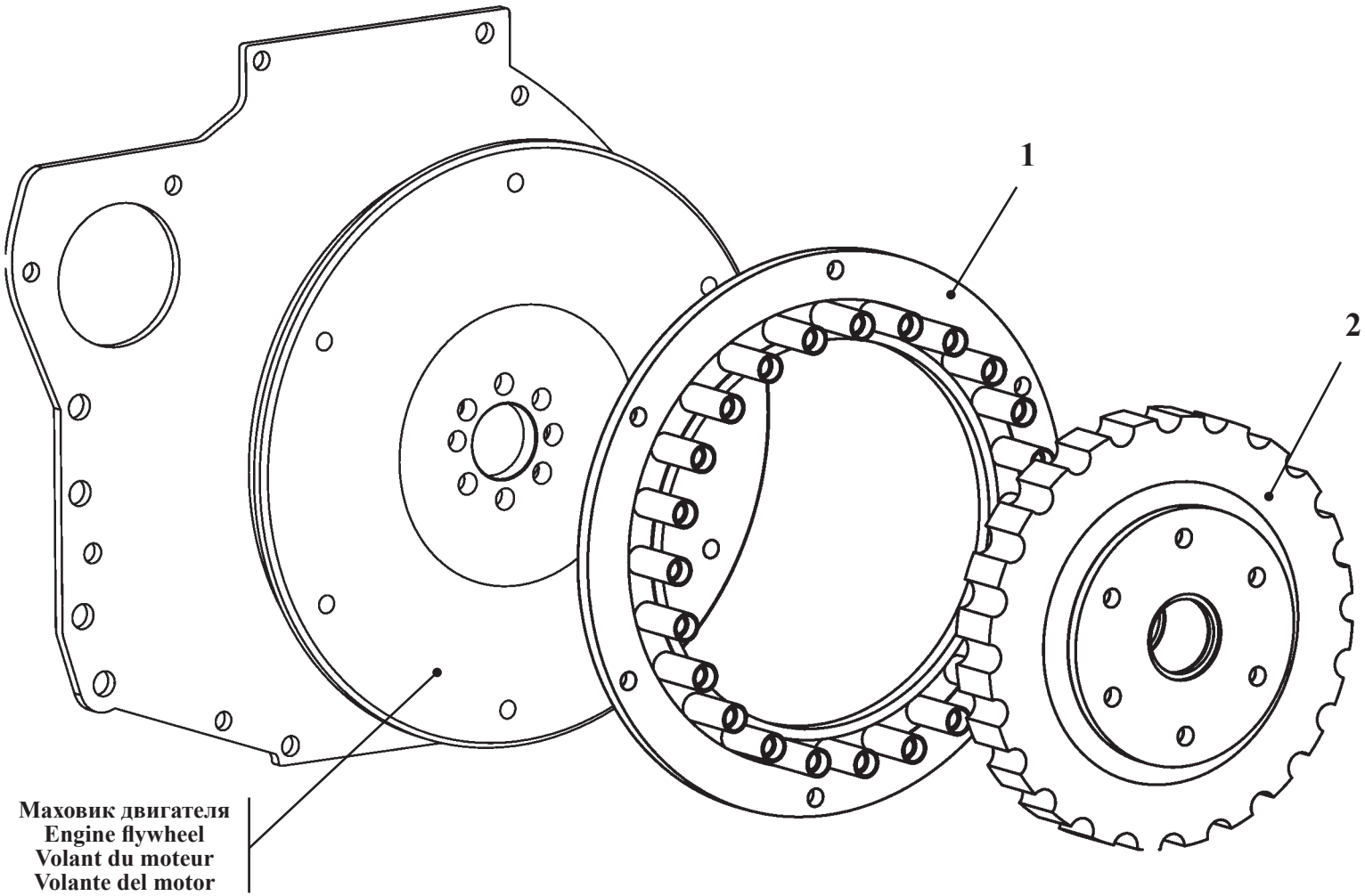

Рис. 14	МЭР-24.02.65.000	Муфта эластичная резиновая
Fig. 14		Flexible rubber coupling
Fig. 14		Manchon élastique en caoutchouc
Fig. 14		Acoplamiento elástico de goma

4.2.8 Муфта эластичная резиновая МЭР-24.02.65.000
4.2.8 Flexible rubber coupling МЭР-24.02.65.000
4.2.8 Manchon élastique en caoutchouc МЭР-24.02.65.000
4.2.8 Acoplamiento elástico de goma МЭР-24.02.65.000

Таблица 10 / Table 10 / Tableau 10 / Tabla 10

		МЭР-24.02.65.000		Муфта эластичная резиновая	Flexicable coupling	Manchon élastique en caoutchouc	Acoplamiento elástico de goma	
Рис. Fig. Fig. Fig.	№ поз. Ref. No Nº Ref. Nº Pos.	Обозначение Designation Référence Signo convencional	Кол-во Qty Qté Cant.	Наименование	Description	Désignation	Descripción	Примечание Remark Note Observaciones
14	1	МЭР-24.02.65.020	1	Полумуфта	Half coupling	Demi-manchon	Semiacoplamiento	
	2	МЭР-24.02.65.030	1	Полумуфта эластичная резиновая	Flexicable half coupling	Demi-manchon élastique en caoutchouc	Semiacoplamiento elástico de goma	

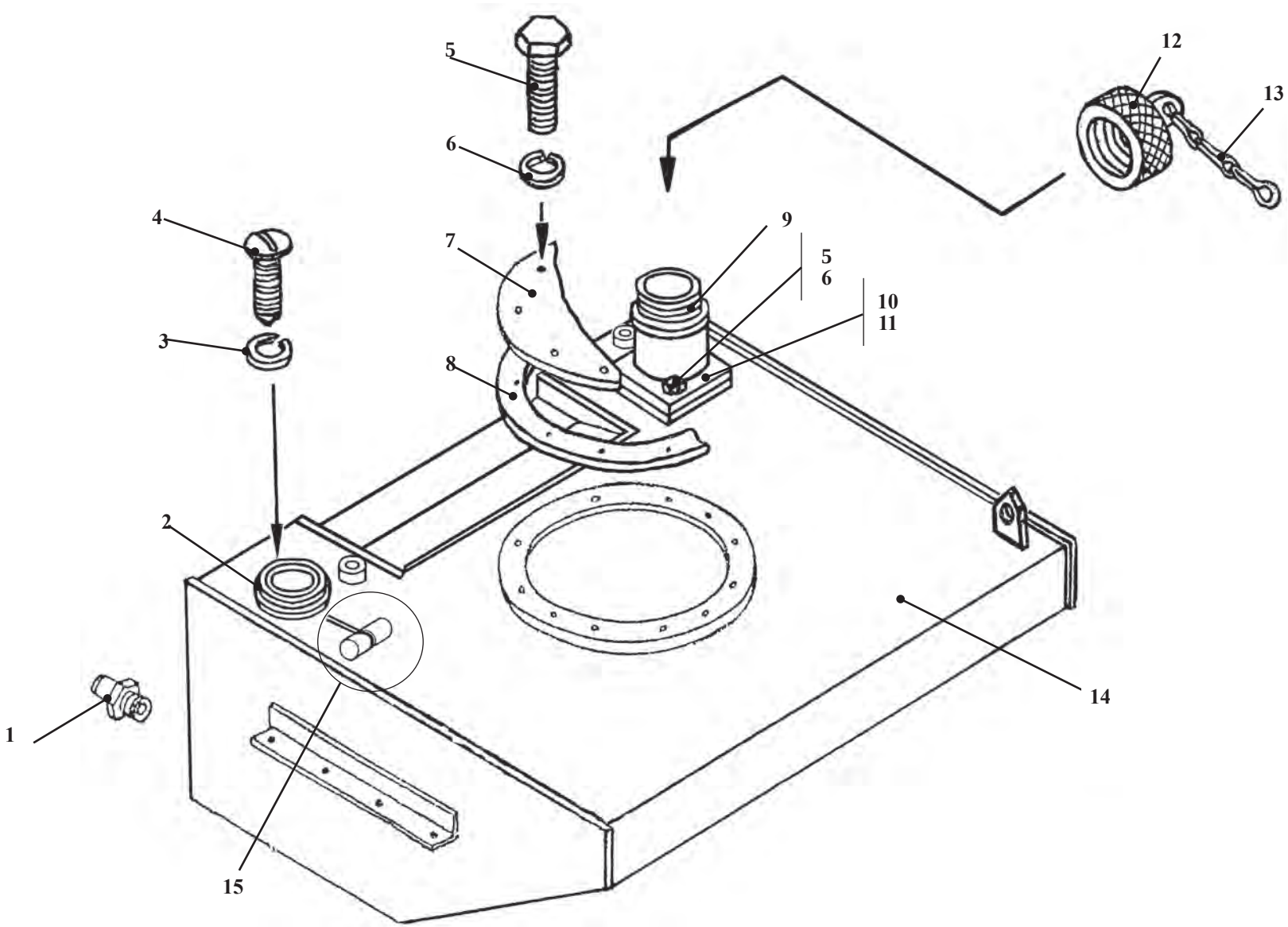

Рис. 15	ТО-28А.02.02.000 ТО-28А.02.02.000-01	Бак топливный
Fig. 15		Fuel tank
Fig. 15		Réservoir de combustible
Fig. 15		Depósito de combustible

4.2.9 Топливный бак ТО-28А.02.02.000, ...-01
4.2.9 Fuel tank ТО-28А.02.02.000, ...-01
4.2.9 Réservoir de combustible ТО-28А.02.02.000, ...-01
4.2.9 Depósito de combustible ТО-28А.02.02.000, ...-01

Таблица 11 / Table 11 / Tableau 11 / Tabla 11

		ТО-28А.02.02.000 ТО-28А.02.02.000-01		Топливный бак	Fuel tank	Réservoirde combustible	Depósito de combustible	
Рис. Fig. Fig. Fig.	№ поз. Ref. No Nº Ref. Nº Pos.	Обозначение Designation Référence Signo convencional	Кол-во Qty Qté Cant.	Наименование	Description	Désignation	Descripción	Примечание Remark Note Observaciones
17	1	ТМ-59.2000-13А	1	Штуцер	Union	Ajutage	Tubo de empalme	
	2	ТМ-59.2000-08	1	Прокладка	Shim	Couche	Junta	
	3	5.65Г.0115 ГОСТ 6402-70	5	Шайба	Washer	Rondelle	Arandela	
	4	ВМ5-6gxl4.46.0115 ГОСТ 17473-80	5	Винт	Screw	Vis	Tornillo	
	5	М8-6gx20.88.35.0115 ГОСТ 7796-70	12	Болт	Bolt	Boulon	Bulón	
	6	8.65Г.0115 ГОСТ 6402-70	12	Шайба	Washer	Rondelle	Arandela	
	7	ТО-28А.02.02.002	1	Крышка	Cover	Couvercle	Tapa	
	8	ТО-28А.02.02.003	1	Прокладка	Shim	Couche	Junta	
	9	ТО-28А.02.02.050	1	Горловина заливная	Filling neck	Orifice de remplissage	Orificio de alimentación	
	10	ТО-28А.02.02.040	1	Крышка бака (Входят поз. 9, 12, 13)	Tank cap (Comprises pos. 9, 12 and 13)	Couvercle du réservoir (Comprend pos. 9, 12, 13)	Tapa del depósito (Entran las pos. 9, 12, 13)	
	11	70-80-58-2-2 ГОСТ 9833-73/18829-73	1	Кольцо	Ring	Bague	Anillo	
	12	082-1103010	1	Пробка (МТЗ)	Plug (MTZ)	Bouchon (MTZ)	Tapón (MTZ)	
	13	36-1101070	1	Цепочка (МТЗ) 11 звеньев L=170	Chain (MTZ) 11 links L=170	Chaîne (MTZ) 11 éléments L=170	Cadenita (MTZ) 11 eslabones L=170	
	14	ТО-28А.02.02.200 (ТО-28А.02.02.200-01)*	1	Бак	Tank	Réservoir	Depósito	
	15	ДУМП-0,5 ТУ1-93АДЮИ400720.001ТУ	1	Датчик указателя уровня топлива	Fuel level gauhe sensor	Détecteur de l'indicateur de niveau du combustible	Captador del índice del nivel del combustible	

*** Применяется для ТО-28А.02.02.000-01 / To be applied for ТО-28А.02.02.000-01 / Utilisé pour ТО-28А.02.02.000-01 / Se aplica para ТО-28А.02.02.000-01**

24 (для / for TO-28A.02.03.000) или / or
26 + 28 (для / for TO-28A.02.03.000 -01)

1
3
5
9
11 или/or 12
15 или/or 16
20
72
67
54

Рис. 16	TO-28A.02.03.000 TO-28A.02.03.000-01	Воздухоочиститель
Fig. 16		Air filter
Fig. 16		Purificateur d’air
Fig. 16		Filtro de aire

Вариант исполнения воздухоочистителя TO-28A.02.16.000-01
Variant of execution of the air filter TO-28A.02.16.000-01
La variante de l'exécution du purificateur de l'air TO-28A.02.16.000-01
La variante de la realización del filtro de aire TO-28A.02.16.000-01

Вариант исполнения воздухоочистителя TO-28A.02.16.000
Variant of execution of the air filter TO-28A.02.16.000
La variante de l'exécution du purificateur de l'air TO-28A.02.16.000
La variante de la realización del filtro de aire TO-28A.02.16.000

2
3
4
1

Рис. 17	TO-28A.02.16.000 TO-28A.02.16.000-01	Воздухоочиститель
Fig. 17		Air filter
Fig. 17		Purificateur d’air
Fig. 17		Filtro de aire

4.2.10 Воздухоочиститель ТО-28А.02.03.000, ТО-28А.02.03.000-01
4.2.10 Air filter TO-28A.02.03.000, TO-28A.02.03.000-01
4.2.10 Purificateur d'air TO-28A.02.03.000, TO-28A.02.03.000-01
4.2.10 Filtro de aire TO-28A.02.03.000, TO-28A.02.03.000-01

Таблица 12 / Table 12 / Tableau 12 / Tabla 12

		ТО-28А.02.03.000 ТО-28А.02.03.000-01		Воздухоочиститель	Air filter	Purificateur d'air	Filtro de aire	
Рис. Fig. Fig. Dib.	№ поз. Ref. No Rep. n° Nº Ref.	Обозначение Designation Référence Designación	Кол-во Qty Qté Cant.	Наименование	Description	Désignation	Descripción	Примечание Remark Note Observaciones
16	1	ТО-18Д.02.07.200	3	Шайба	Washer	Rondelle	Arandela	
	3	ТО-18Д.02.07.400	3	Гайка	Nut	Écrou	Tuerca	
	5	ТО-28А.02.03.100	1	Крышка	Cover	Couvercle	Tapa	
	9	ТО-18Д.02.07.101	1	Прокладка	Shim	Couche	Junta	
	11*	Т150-1109560-10 *	1	Фильтр-патрон контрольный* (Ливно)	Control filter-cartridge*	Filtre-cartouche de contrôle*	Filtro-cartucho de control*	
	12*	В.4309-01*	1	Фильтр-патрон контрольный* (Гродно)	Control filter-cartridge*	Filtre-cartouche de contrôle*	Filtro-cartucho de control*	
	15**	Т150-1109560 **	1	Фильтр- патрон наружный** (Ливно)	External filter-cartridge**	Filtre-cartouche extérieur**	Filtro-cartucho exterior**	
	16**	В.4309 **	1	Фильтр-патрон наружный** (Гродно)	External filter-cartridge**	Filtre-cartouche extérieur**	Filtro-cartucho exterior**	
	20	ТО-28А.02.03.200 (ТО-28А.02.03.200-01) ***	1	Корпус	Housing	Boîtier	Cuerpo	
	24	А5321000-02	1	Моноциклон (Термопласт или МТЗ)	Monocyclone	Monocyclone	Monociclón	
	26	(РВ Н000821 (или Н002426)) ***	1	Фильтр предочиститель воздуха («Donaldson»)	Filter of preliminary clearing of air	Le filtre du nettoyage préalable de l'air	El filtro de la limpieza preliminar del aire	
	28	(100-120/12 С7W2)***	1	Зажим TORRO (NORMA)	TORRO (NORMA) clamp	Serrage TORRO (NORMA)	Borne TORRO (NORMA)	
	54	М10-6gx16.56.0115 ГОСТ 7796-70	4	Болт	Bolt	Boulon	Bulón	
	67	10 65Г 0115 ГОСТ 6402-70	4	Шайба	Washer	Rondelle	Arandela	
	72	С.10.02.Ст3.0115 ГОСТ 11371-78	4	Шайба	Washer	Rondelle	Arandela	

*** Допускается замена / Replacement is supposed / On admet le remplacement / Se permite el recambio**

**** Допускается замена / Replacement is supposed / On admet le remplacement / Se permite el recambio**

***** Применяется для ТО-28А.02.03.000-01 / To be applied for TO-28A.02.03.000-01 / Utilisé pour TO-28A.02.03.000-01 / Se aplica para TO-28A.02.03.000-01**

4.2.11 Воздухоочиститель ТО-28А.02.016.000, ТО-28А.02.16.000-01
4.2.11 Air filter TO-28A.02.16.000, TO-28A.02.16.000-01
4.2.11 Purificateur d'air TO-28A.02.16.000, TO-28A.02.16.000-01
4.2.11 Filtro de aire TO-28A.02.16.000, TO-28A.02.16.000-01

Таблица 13 / Table 13 / Tableau 13 / Tabla 13

		► ТО-28А.02.16.000 ТО-28А.02.16.000-01		Воздухоочиститель	Air filter	Purificateur d'air	Filtro de aire	
Рис. Fig. Fig. Dib.	№ поз. Ref. No Rep. n° Nº Ref.	Обозначение Designation Référence Designación	Кол-во Qty Qté Cant.	Наименование	Description	Désignation	Descripción	Примечание Remark Note Observaciones
17	1	260АК-1109010 (260АК-1109010-10)*	1	Фильтр воздушный (Входят фильтроэлементы В4309 + В4309-01 (Гродно «Ремиз»)	Air filter (Comprises filter elements B4309 + B4309-01)	Filtre à air (Compléter les élémentos de filtre B4309 + B4309-01)	Filtro de aire (Completado por los filtros cartuchos B4309 + B4309-01)	
	2	А5321000-02	1	Моноциклон (Термопласт или МТЗ)	Monocyclone	Monocyclone	Monociclón	
	3	(РВ Н000821 или/or Н002426) *	1	Фильтр предочиститель воздуха («Donaldson»)	Filter of preliminary clearing of air («Donaldson»)	Le filtre du nettoyage préalable de l'air («Donaldson»)	El filtro de la limpieza preliminar del aire («Donaldson»)	
	4	(100-120/12 С7W2)*	1	Зажим TORRO (NORMA)	TORRO (NORMA) clamp	Serrage TORRO (NORMA)	Borne TORRO (NORMA)	

*** Применяется для ТО-28А.02.16.000-01 / To be applied for TO-28A.02.16.000-01 / Utilisé pour TO-28A.02.16.000-01 / Se aplica para TO-28A.02.16.000-01**

► Комплектация узла в текущей серии машин / Standard equipment of the assembly in the current series of machines

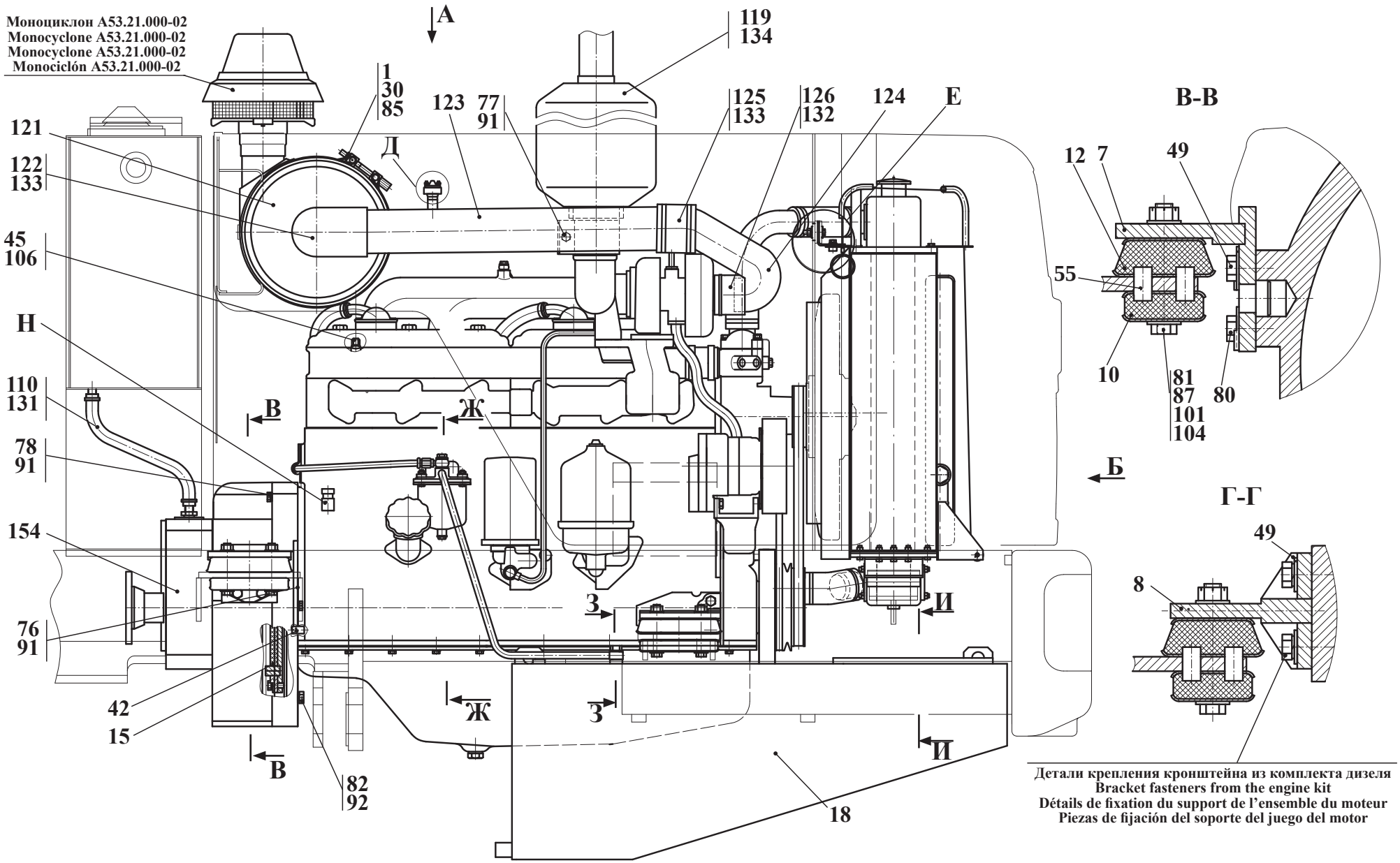

Детали крепления кронштейна из комплекта дизеля
Bracket fasteners from the engine kit
Détails de fixation du support de l'ensemble du moteur
Piezas de fijación del soporte del juego del motor

Рис. 18	332С4.02.00.000-Б	Силовая установка
Fig. 18		Power plant
Fig. 18		Ensemble moteur
Fig. 18		Grupo propulsor

Виды, выноски, сечения и разрезы см. рис. 19, 20
For aspects, marginal notes and sectional views see fig. 19, 20
Les aspects, notes, sections et coupes: voir fig. 19, 20
Los tipos, notas, las secciones y los cortes véase fig. 19, 20

4.3 Силовая установка 332С4.02.00.000-Б (для погрузчика АМКОДОР 332В4, для шасси АМКОДОР 332С4, АМКОДОР 332С4-02)
4.3 Power-plant 332С4.02.00.000-Б (for the loader AMKODOR 332B4, for the chassis AMKODOR 332C4, AMKODOR 332C4-02)
4.3 Ensemble moteur 332С4.02.00.000-Б (pour le chargeur AMKODOR 332B4, pour les châssis AMKODOR 332C4, AMKODOR 332C4-02)
4.3 El grupo propulsor 332С4.02.00.000-Б (para el cargador AMKODOR 332B4, para el chasis AMKODOR 332C4, AMKODOR 332C4-02)

Таблица 14 / Table 14 / Tableau 14 / Tabla 14

		332С4.02.00.000-Б		Силовая установка	Power plant	Ensemble moteur	Grupo propulsor	
Рис. Fig. Fig. Fig.	№ поз. Ref. No Nº Ref. Nº Pos.	Обозначение Designation Référence Signo convencional	Кол-во Qty Qté Cant.	Наименование	Description	Désignation	Descripción	Примечание Remark Note Observaciones
18 19 20	1	2241.02.03.000	2	Хомут	Yoke	Collier	Yugo	
	3	332С4.02.00.020	2	Кронштейн	Bracket	Support	Soporte	
	7	ТО-28А.02.00.100	2	Кронштейн	Bracket	Support	Soporte	
	8	ТО-28А.02.00.200	2	Кронштейн	Bracket	Support	Soporte	
	10	►ТО-28А.02.00.400 (или/or 7548-1001420)	4	Амортизатор нижний	Lower shock absorber	Amortisseur inférieur	Amortizador inferior	
	12	►ТО-28А.02.00.500 (или/or 7548-1001410)	4	Амортизатор верхний	Upper shock-absorber	Amortisseur supérieur	Amortizador superior	
	15	ТО-28А.02.00.900-Б	1	Установка демпфера	Installation of the damper	Installation de l'étouffeur	Instalación del amortigüador	
	18	ТО-28А.02.19.000	1	Бак топливный	Fuel tank	Réservoir de combustible	Depósito de combustible	
	20	ТО-28А.02.14.000		Установка радиаторов Комплектуется радиатором водяным М0ЧУ.13.003-1 (г. Оренбург) + радиатором масляным М 216-68.61.16.000 (ИП «Промрадбел»)	Installation of the radiators Equipped with a water radiator MOCHY. 13.003-1 (Orenburg) + oil radiator M 216-68.61.16.000 (IP Promrodbel)	Installation des radiateurs Comprend le radiateur à eau MOCHY. 13.003-1 (ville d'Orenbourg) + le radiateur à huile M 216-68.61.16.000 (IP “Promrodbel”)	Instalación de los radiadores Es completada por el radiador de agua MOCHY. 13.003-1 (Orenburgo)+por el radiador de aceite M 216-68.61.16.000 (IP “Promrodbel“)	
	или/or 20	►ТО-28А.02.17.000	1	Установка радиаторов Комплектуется блоком радиаторов ТО-28А.1301.000 (г. Оренбург)	Installation of the radiators Equipped with the radiator unit TO-28A.1301.000 (Orenburg)	Installation des radiateurs Dotée en ensemble des radiateurs TO-28A.1301.000 (ville d'Orenbourg)	Instalación de los radiadores Es completada por bloque de los radiadores TO-28A.1301.000 (Orenburgo)	
	или/or 20	ТО-28А.02.18.000	1	Установка радиаторов Комплектуется радиатором водяным УР 57.13.010 (Украина, г. Николев, УРЗ-КРОНИД) + радиатором масляным М216-68.61.16.000 (МП “Промродбел”)	Installation of the radiators Equipped with a water radiator УР 57.13.010 (Ukraine, Nikolaev, URZ-KRONID) + oil radiator M216-68.61.16.000 (Promrodbel MP)	Installation des radiateurs Comprend le radiateur à eau УР 57.13.010 (Ukraine, ville de Nikolaev, URZ-KRONID) + le radiateur à huile M216-68.61.16.000 (MP “Promrodbel”)	Instalación de los radiadores Es completada por el radiador de agua УР 57.13.010 (Ucrania, Nikolaev, URZ-KRONID)+por el radiador M216-68.61.16.000 de aceite (“Promrodbel”)	
	или/or 20	ТО-28А.02.18.000-01	1	Установка радиаторов Комплектуется радиатором водяным УР 57.13.010 (Украина, г. Николаев, УРЗ-КРОНИД) + радиатором масляным УР 57.10.13.000 (УРЗ-КРОНИД)	Installation of the radiators Equipped with a water radiator УР 57.13.010 (Ukraine, Nikolaev, URZ-KRONID) + oil radiator УР 57.10.13.000 (URZ-KRONID)	Installation des radiateurs Comprend le radiateur à eau УР 57.13.010 (Ukraine, ville de Nikolaev, URZ-KRONID) +le radiateur à huile УР 57.10.13.000 (URZ-KRONID)	Instalación de los radiadores Es completada por el radiador de agua УР 57.13.010 (Ucrania, Nikolaev, URZ-KRONID) + por el radiador de aceite УР 57.10.13.000 (URZ-KRONID)	
	или/or 20	ТО-28А.02.20.000	1	Установка радиаторов Комплектуется радиатором водяным 77-1301010 (ОАО «БМЗ») + радиатором масляным М21668.61.16.000 (ИП «Промрадбел»)	Installation of the radiators Equipped with a water radiator 77-1301010 (JSC «BMZ»)+oil radiator M 216-68.61.16.000 (Promrodbel IP)	Installation des radiateurs Comprend le radiateur à eau 77-1301010 (SA «BMZ») +le radiateur à huile M 216-68.61.16.000 (IP “Promrodbel”)	Instalación de los radiadores Es completada por el radiador de agua 77-1301010 (S.A. «BMZ») + por el radiador de aceite M 216-68.61.16.000 (IP Promrodbel)	
	23	ТО-28А.02.09.000	1	Трубопровод	Pipeline	Tuyauterie	Tubería	
	24	ТО-28А.02.10.000	1	Трубопровод	Pipeline	Tuyauterie	Tubería	
	30	2241.02.00.001	2	Болт	Bolt	Boulon	Bulón	
	32	332С4.02.00.001	2	Кронштейн	Bracket	Support	Soporte	
	34	332С4.02.00.003	2	Втулка	Bush	Moyeu	Casquillo	

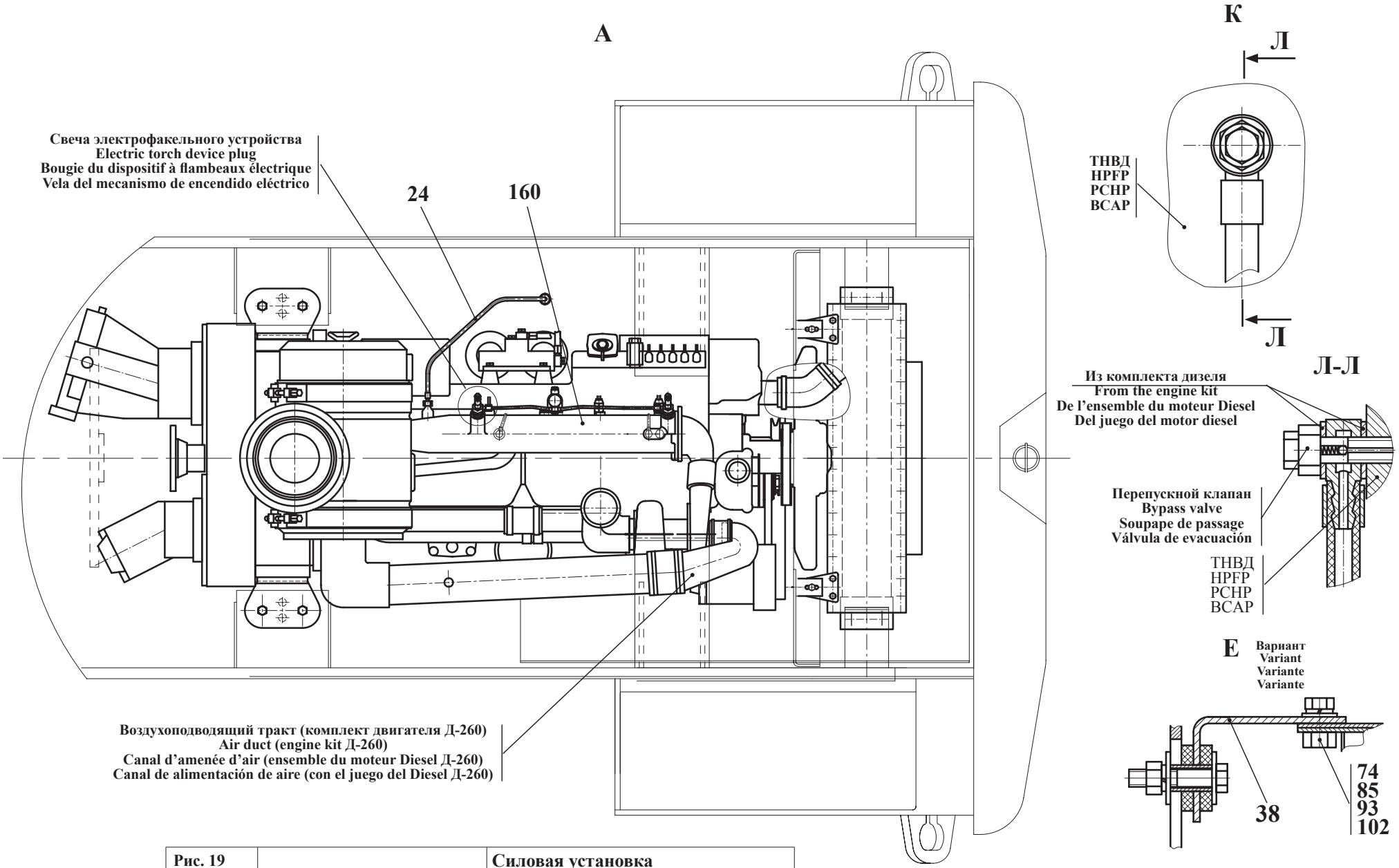

Рис. 19	332С4.02.00.000-Б	Силовая установка
Fig. 19		Power plant
Fig. 19		Ensemble moteur
Fig. 19		Grupo propulsor

		332С4.02.00.000-Б		Силовая установка	Power plant	Ensemble moteur	Grupo propulsor	
Рис. Fig. Fig. Fig.	№ поз. Ref. No Nº Ref. Nº Pos.	Обозначение Designation Référence Signo convencional	Кол-во Qty Qtě Cant.	Наименование	Description	Désignation	Descripción	Примечание Remark Note Observaciones
18 19 20	35	332С4.02.00.004	4	Прокладка	Shim	Couche	Junta	
	37	332С4.02.00.006	1	Штуцер	Union	Ajutage	Tubo de empalme	
	38	332С4.02.00.007	2	Кронштейн	Bracket	Support	Soporte	
	42	Д-565.3110-21	3	Штифт	Dowel	Goupille	Clavija	
	45	Д-565.4100-44	1	Штуцер	Union	Ajutage	Tubo de empalme	
	49	ТМ-3.10.05.001	4	Планка закрепительная	Cleat	Barre de retenue	Chapa fijadora	
	52	ТМ-59М.10.30.002 (или/or Д-18-051)	1	Болт поворотный (или болт поворотного угольника)	Rotary bolt (or bolt of a rotary triangle)	Boulon tournant (ou le boulon de l'équerre orientable)	Bulón rotatorio(ó el bulón de la escuadra rotatoria)	
	55	ТО-18Б.72.00.001	8	Штифт	Dowel	Goupille	Clavija	
	72	М8-6gx20.88.35.0115 ГОСТ 7796-70	2	Болт	Bolt	Boulon	Bulón	
	73	М8-6gx40.88.35.0115 ГОСТ 7796-70	2	Болт	Bolt	Boulon	Bulón	
	74	М10-6gx25.88.35.0115 ГОСТ 7796-70	2	Болт	Bolt	Boulon	Bulón	
	76	М12-6gx25.88.35.0115 ГОСТ 7796-70	5	Болт	Bolt	Boulon	Bulón	
	77	М12-6gx30.88.35.0115 ГОСТ 7796-70	9	Болт	Bolt	Boulon	Bulón	
	78	М12-6gx45.88.35.0115 ГОСТ 7796-70	1	Болт	Bolt	Boulon	Bulón	
	80	М14х1.5-6gx35.109.40Х.0115 ГОСТ 7796-70	8	Болт	Bolt	Boulon	Bulón	
	81	2М14х1.5-6gx100.88.35.0115 ГОСТ 7796-70	8	Болт	Bolt	Boulon	Bulón	
	82	М16х-6gx30.88.35.0115 ГОСТ 7796-70	10	Болт	Bolt	Boulon	Bulón	
	84	М8-6Н.8.35.115 ГОСТ 5915-70	2	Гайка	Nut	Écrou	Tuerca	
	85	М10-6Н.8.35.0115 ГОСТ 5915-70	4	Гайка	Nut	Écrou	Tuerca	
	87	М14х1.5-6Н.05.40Х.0115 ГОСТ 5919-73	8	Гайка	Nut	Écrou	Tuerca	
	90	8 65Г 0115 ГОСТ 6402-70	4	Шайба	Washer	Rondelle	Arandela	
	91	12 65Г 0115 ГОСТ 6402-70	15	Шайба	Washer	Rondelle	Arandela	
	92	16 65Г 0115 ГОСТ 6402-70	10	Шайба	Washer	Rondelle	Arandela	
	93	10 65Г 0115 ГОСТ 6402-70	2	Шайба	Washer	Rondelle	Arandela	
	94	С.8.02.Ст3.0115 ГОСТ 6958-78	4	Шайба	Washer	Rondelle	Arandela	
	95	С.10.02.Ст3.0115 ГОСТ 6958-78	2	Шайба	Washer	Rondelle	Arandela	
	99	С.8.02.Ст3.0115 ГОСТ 11371-78	2	Шайба	Washer	Rondelle	Arandela	
	100	С.12.02.Ст3.0115 ГОСТ 11371-78	8	Шайба	Washer	Rondelle	Arandela	
	101	С.14.02.Ст3.0115 ГОСТ 11371-78	18	Шайба	Washer	Rondelle	Arandela	

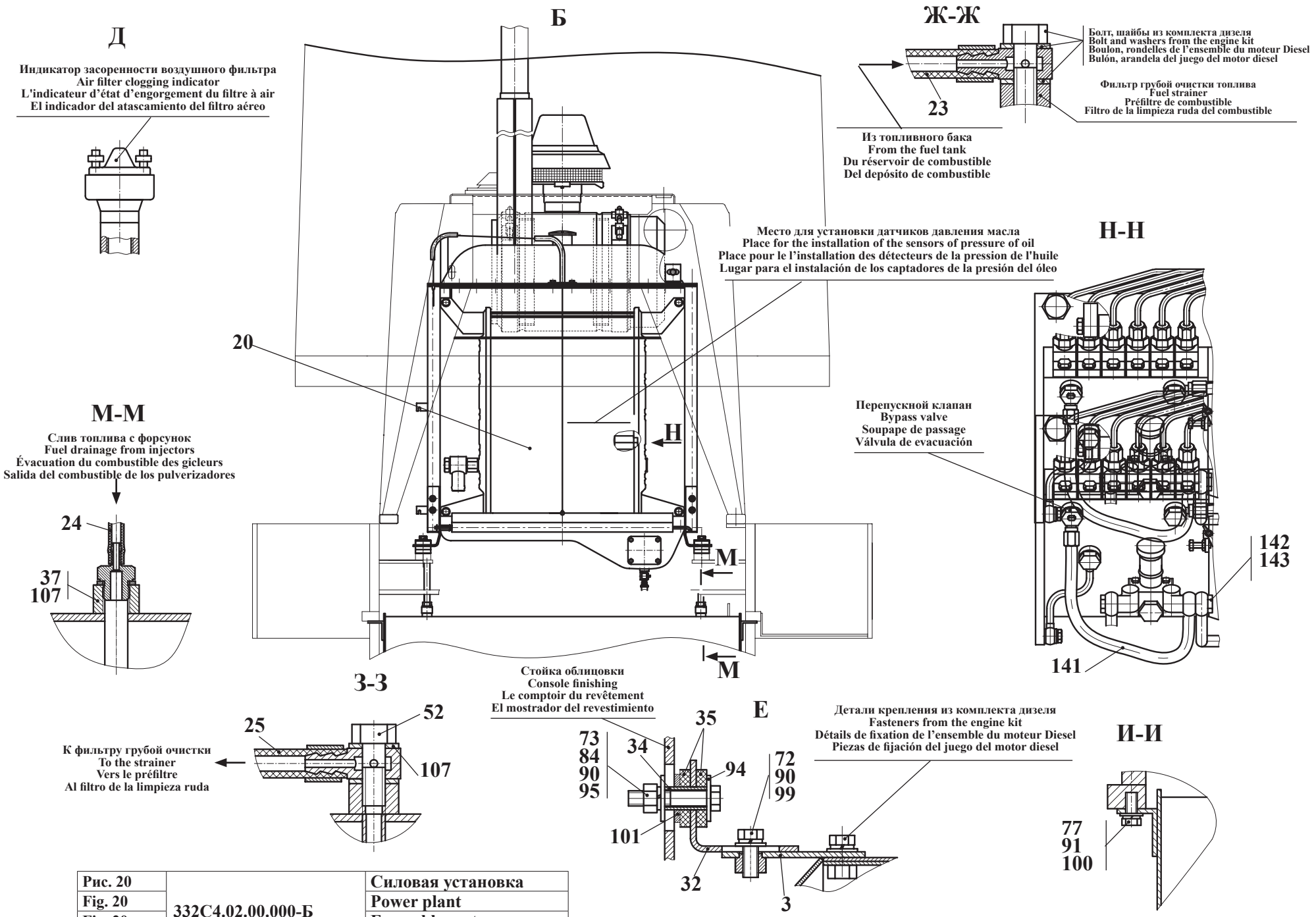

Рис. 20	332С4.02.00.000-Б	Силовая установка
Fig. 20		Power plant
Fig. 20		Ensemble moteur
Fig. 20		Grupo propulsor

		332С4.02.00.000-Б		Силовая установка	Power plant	Ensemble moteur	Grupo propulsor	
Рис. Fig. Fig. Fig.	№ поз. Ref. No Nº Ref. Nº Pos.	Обозначение Designation Référence Signo convencional	Кол-во Qty Qté Cant.	Наименование	Description	Désignation	Descripción	Примечание Remark Note Observaciones
18 19 20	102	С.10.02.Ст3.0115 ГОСТ 11371-78	4	Шайба	Washer	Rondelle	Arandela	
	104	3,2х32.019 ГОСТ 397-79	8	Шплинт	Cotter pin	Clavette fendue	Chaveta	
	106	10 М3 ГОСТ 23358-87	1	Прокладка	Shim	Couche	Junta	
	107	14 М3 ГОСТ 23358-87	3	Прокладка	Shim	Couche	Junta	
	110	16х25-1,6 ГОСТ 10362-76	1	Рукав (500мм)	Hose (500 mm)	Manche (500 mm)	Manga (500 mm)	
	119	02.00.800 (или/or 3780.1200.35.000)*	1	Глушитель	Silencer	Silencieux	Silenciador	
	121	260-1109015	1	Воздухоочиститель	Air filter	Purificateur d'air	Filtro de aire	
	122	260-1109009-А	1	Патрубок	Branch pipe	Raccord du tuyau	Tubuladura	
	123	260-1109400	1	Труба	Tube	Tuyau	Tubo	
	124	260-1109402	1	Патрубок	Branch pipe	Raccord du tuyau	Tubuladura	
	125	260-1008029	1	Патрубок (100мм)	Branch pipe (100mm)	Raccord du tuyau (100mm)	Tubuladura (100mm)	
	126	70-81-60-0,2(2)	1	Рукав-деталь (60мм)	Hose piece (60mm)	Manche-détail (60mm)	Pieza-manga (60mm)	
	131	16-27/9-С7W2	2	Зажим TORRO	TORRO clamp	Serrage TORRO	Borne TORRO	
	132	70-90/9-С7W2	2	Зажим TORRO	TORRO clamp	Serrage TORRO	Borne TORRO	
	133	80-100/12-С7W2	4	Зажим TORRO	TORRO clamp	Serrage TORRO	Borne TORRO	
	134*	VOLVO JW04200*	1	Зажим*	Clamp*	Serrage *	Borne*	
	141	245-1104180-А-02	1	Трубка топливная низкого давления	Low-pressure fuel tube	Tube de combustible de basse pression	Tubo de combustible de la presión baja	
	142	240-1111103-А	1	Болт	Bolt	Boulon	Bulón	
	143	Д-18-055-А	3	Кольцо упорное	Thrust ring	Bague de butée	Anillo persistente	
	154	ТО-28А.02.04.000-03	1	Редуктор	Reducing gear	Réducteur	Reductor	
	160	Д-260.2-451 ОКП РБ 34.10.13.005 ОКП 47 5134 6941 ТУ 23.3.03-86	1	Дизель	Diesel engine	Moteur Diesel	Motor diesel	

► **Комплектация узла в текущей серии машин / Standard equipment of the assembly in the current series of machines**
Dotation de l'ensemble dans la série courante des machines / Completamiento del bloque en una serie corriente de los coches

*** Применяются совместно / To be used jointly /**
Utilisés ensemble / Se utilizan cojuntamente

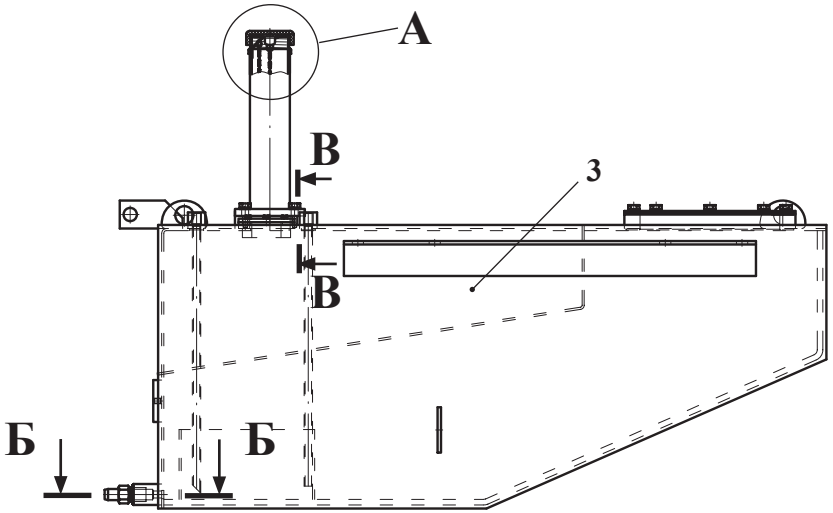

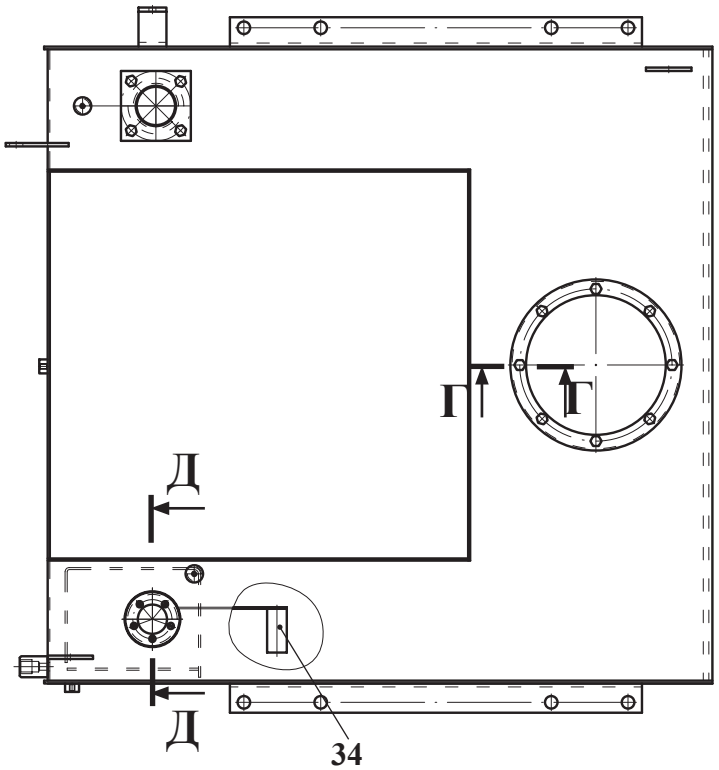

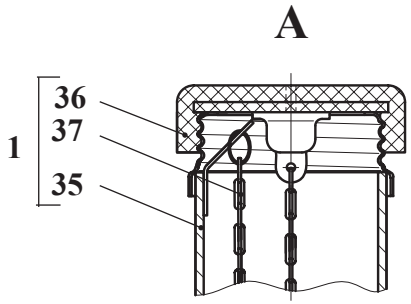

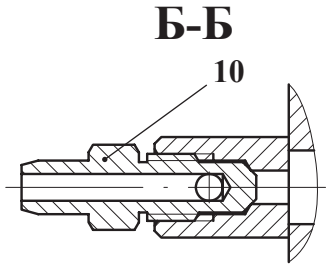

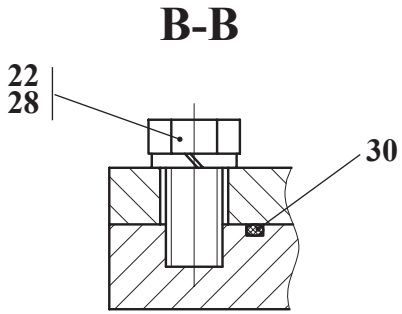

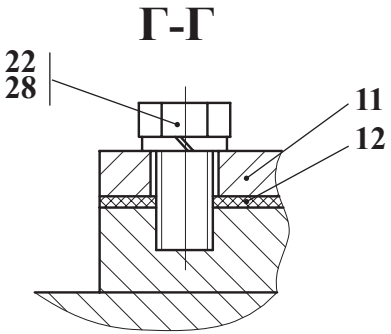

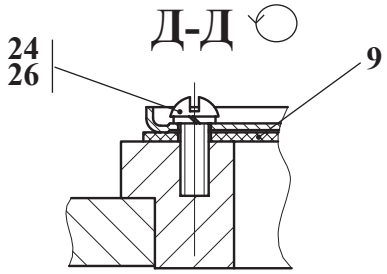

Рис. 21	ТО-28А.02.19.000	Бак топливный
Fig. 21		Fuel tank
Fig. 21		Réservoir de combustible
Fig. 21		Depósito de combustible

4.3.1 Топливный бак ТО-28А.02.19.000
4.3.1 Fuel tank ТО-28А.02.19.000
4.3.1 Réservoir de combustible ТО-28А.02.19.000
4.3.1 Depósito de combustible ТО-28А.02.19.000

Таблица 15 / Table 15 / Tableau 15 / Tabla 15

		ТО-28А.02.19.000		Топливный бак	Fuel tank	Réservoir de combustible	Depósito de combustible	
Рис. Fig. Fig. Fig.	№ поз. Ref. No Nº Ref. Nº Pos.	Обозначение Designation Référence Signo convencional	Кол-во Qty Qté Cant.	Наименование	Description	Désignation	Descripción	Примечание Remark Note Observaciones
21	1	ТО-28А.02.02.040	1	Крышка бака (Входят поз. 35, 36, 37)	Tank cap (Comprises pos. 35, 36, 37)	Couvercle du réservoir (Comprend pos. 35, 36, 37)	Tapa del depósito (Entran las pos. 35, 36, 37)	
	3	ТО-28А.02.19.200	1	Бак	Tank	Réservoir	Depósito	
	9	ТМ-59.2000-08	1	Прокладка	Shim	Couche	Junta	
	10	ТМ-59. 2000-13А	1	Штуцер	Union	Ajutage	Tubo de empalme	
	11	ТО-28А.02.02.002	1	Крышка	Cover	Couvercle	Tapa	
	12	ТО-28А.02.02.003	1	Прокладка	Shim	Couche	Junta	
	22	М8-6gx20.88.35.0115 ГОСТ 7796-70	12	Болт	Bolt	Boulon	Bulón	
	24	ВМ5-6gxl4.46.0115 ГОСТ 17473-80	5	Винт	Screw	Vis	Tornillo	
	26	5.65Г.0115 ГОСТ 6402-70	5	Шайба	Washer	Rondelle	Arandela	
	28	8.65Г.0115 ГОСТ 6402-70	12	Шайба	Washer	Rondelle	Arandela	
	30	70-80-58-2-2 ГОСТ 9833-73/18829-73	1	Кольцо	Ring	Bague	Anillo	
	34	ДУМП-0,5 ТУ1-93АДЮИ400720.001ТУ	1	Датчик указателя уровня топлива	Fuel level gauhe sensor	Détecteur de l'indicateur de niveau du combustible	Captador del índice del nivel del combustible	
	35	ТО-28А.02.02.050	1	Горловина заливная	Filling neck	Orifice de remplissage	Orificio de alimentación	
	36	082-1103010	1	Пробка (МТЗ)	Plug (MTZ)	Bouchon (MTZ)	Tapón (MTZ)	
	37	36-1101070	1	Цепочка (МТЗ) 11 звеньев L=170	Chain (MTZ) 11 links L=170	Chaîne (MTZ) 11 éléments L=170	Cadenita (MTZ) 11 eslabones L=170	

Остальные виды, выноски, сечения и разрезы см. рис. 23, 24
For others aspects, marginal notes and sectional views, see fig. 23, 24
Les autres aspects, notes, sections et coupes: voir fig. 23, 24
Las otras tipos, notas, las secciones y los cortes véase fig. 23, 24

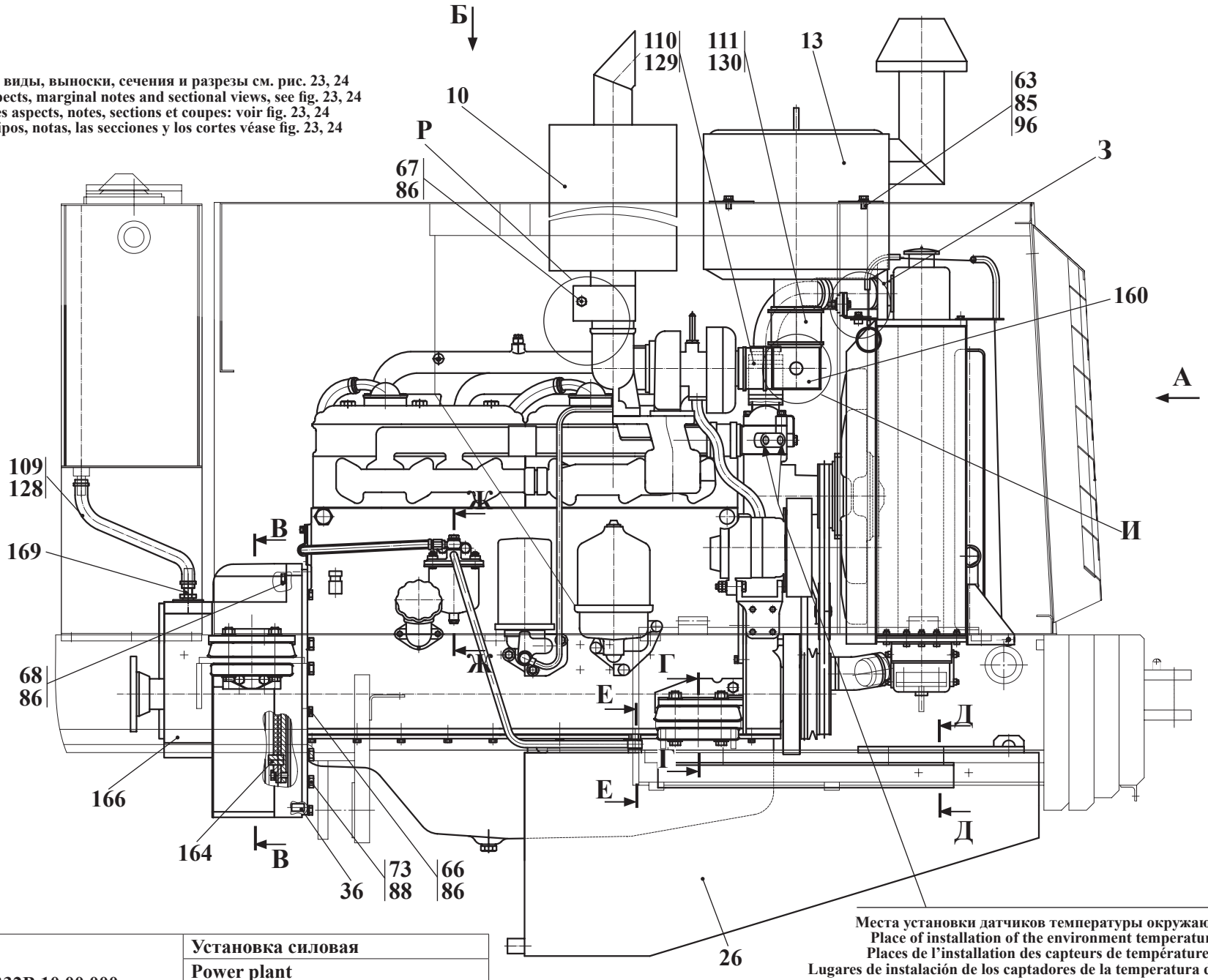

Места установки датчиков температуры окружающей среды
Place of installation of the environment temperature sensors
Places de l'installation des capteurs de température ambiante
Lugares de instalación de los captadores de la temperatura del medio ambiente

Рис. 22	332В.10.00.000	Установка силовая
Fig. 22		Power plant
Fig. 22		Ensemble moteur
Fig. 22		Grupo propulsor

4.4 Силовая установка 332В.10.00.000 (для погрузчика АМКОДОР 332В, применяемая с 01.12.08 г.)
4.4 Power-plant 332B.10.00.000 (for the loader AMKODOR 332B, applied since 01.12.08)
4.4 Ensemble moteur 332B.10.00.000 (pour le chargeur AMKODOR 332B, appliqué dès 01.12.08)
4.4 El grupo propulsor 332B.10.00.000 (para el cargador AMKODOR 332B, aplicado de 01.12.08)

Таблица 16 / Table 16 / Tableau 16 / Tabla 16

		332В.10.00.000		Силовая установка	Power-plant	Ensemble moteur	Grupo propulsor	
Рис. Fig. Fig. Fig.	№ поз. Ref. No Nº Ref. Nº Pos.	Обозначение Designation Référence Signo convencional	Кол-во Qty Qté Cant.	Наименование	Description	Désignation	Descripción	Примечание Remark Note Observaciones
22 23 24	5	ТО-28А.02.00.200	2	Кронштейн	Bracket	Support	Soporte	
	7	► ТО-28А.02.00.400 (или/or 7548-1001420 БелАЗ)	4	Амортизатор нижний	Lower shock absorber	Amortisseur inférieur	Amortizador inferior	
	8	► ТО-28А.02.00.500 (или/or 7548-1001410 БелАЗ)	4	Амортизатор верхний	Lower shock absorber	Amortisseur supérieur	Amortizador superior	
	10	ТО-28А.02.00.800	1	Глушитель	Silencer	Silencieux	Silenciador	
	или/or 10	► 02.00.800	1	Глушитель («Ремиз»)	Silencer	Silencieux	Silenciador	
	или/or 10	3780.1200.35.000*	1	Глушитель* («ООО АвтоСтарт»)	Silencer*	Silencieux*	Silenciador*	
	13	ТО-28А.02.03.000	1	Воздухоочиститель	Air filter	Filtre à air	Filtro de aire	см. рис. 16 / see fig. 16 / voir fig. 16 / véase fig. 16
	или/or 13	► ТО-28А.02.16.000	1	Воздухоочиститель	Air filter	Purificateur d'air	Filtro de aire	см. рис. 17 / see fig. 17 / voir fig. 17 / véase fig. 17
	15	ТО-28А.02.09.000	1	Трубопровод	Pipeline	Tuyauterie	Tubería	
	16	ТО-28А.02.10.000	1	Трубопровод	Pipeline	Tuyauterie	Tubería	
	21	ТО-28А.02.14.000	1	Установка радиаторов	Installation of the radiators	Installation des radiateurs	Instalación de los radiadores	см. рис. 4, 5 / see fig. 4, 5 / voir fig. 4, 5 / véase fig. 4, 5
	или/or 21	► ТО-28А.02.17.000	1	Установка радиаторов Комплектуется блоком радиаторов ТО-28А.13.01.000 (г. Оренбург)	Installation of the radiators Equipped with the radiator unit ТО-28А.13.01.000 (Orenburg)	Installation des radiateurs Dotée en ensemble des radiateurs ТО-28А.13.01.000 (ville d'Orenbourg)	Instalación de los radiadores Completada por bloque de los radiadores ТО-28А.1301.000 (Orenburgo)	см. рис. 6, 7 / see fig. 6, 7 / voir fig. 6, 7 / véase fig. 6, 7
	или/or 21	ТО-28А.02.18.000	1	Установка радиаторов Комплектуется радиатором водяным УР 57.13.010 (Украина,Николев, УРЗ-КРОНИД) + радиатором масляным М216-68.61.16.000 (Промродбел)	Installation of the radiators Equipped with a water radiator УР 57.13.010 (Ukraine, Nikolaev, URZ-KRONID) + oil radiator M 216-68.61.16.000 (Promrodbel)	Installation des radiateurs Comprend le radiateur à eau УР 57.13.010 (Ukraine, Nikolaev, URZ-KRONID)+le radiateur à huile M 216-68.61.16.000 (Promrodbel)	Instalación de los radiadores Es completada por el radiador de agua УР 57.13.010 (Ucrania, Nikolaev) + por el radiador de aceite M 216-68.61.16.000 (Promrodbel)	см. рис. 8, 9 / see fig. 8, 9 / voir fig. 8, 9 / véase fig. 8, 9
	или/or 21	ТО-28А.02.18.000-01	1	Установка радиаторов Комплектуется радиатором водяным УР 57.13.010 + радиатором масляным УР 57.10.13.000 (Украина, г. Николаев, УРЗ-КРОНИД)	Installation of the radiators Equipped with a water radiator УР 57.13.010 + oil radiator УР 57.10. 13.000 (Ukraine, Nikolaev, URZ-KRONID)	Installation des radiateurs Comprend le radiateur à eau УР 57.13.010 + radiateur à huile УР 57.10.13.000 (Ukraine, ville de Nikolaev URZ-KRONID)	Instalación de los radiadores Es completada por el radiador de agua УР 57.13.010 + por el radiador de aceite УР 57.10.13.000 (Ucrania, URZ-KRONID)	см. рис. 10 / see fig. 10 / voir fig. 10 / véase fig. 10
	или/or 21	ТО-28А.02.20.000	1	Установка радиаторов Комплектуется радиатором водяным 77-1301010 (ОАО «БМЗ») + радиатором масляным М216-68.61.16.000 (ИП «Промрадбел»)	Installation of the radiators Equipped with a water radiator 77-1301010 (JSC «BMZ») + oil radiator M 216-68.61.16.000 (Promrodbel IP)	Installation des radiateurs Compléter le radiateur à eau 77-1301010 (SA «BMZ») + le radiateur à huile M 216-68.61.16.000 (IP "Promrodbel")	Instalación de los radiadores Completada por el radiador de agua 77-1301010 (S.A. «BMZ») + por el radiador de aceite M 216-68.61.16.000 (IP Promrodbel)	см. рис. 11 / see fig. 11 / voir fig. 11 / véase fig. 11
	26	ТО-28А.02.19.000	1	Бак топливный	Fuel tank	Réservoir de combustible	Depósito de combustible	см. рис. 21 / see fig. 21 / voir fig. 21 / véase fig. 21

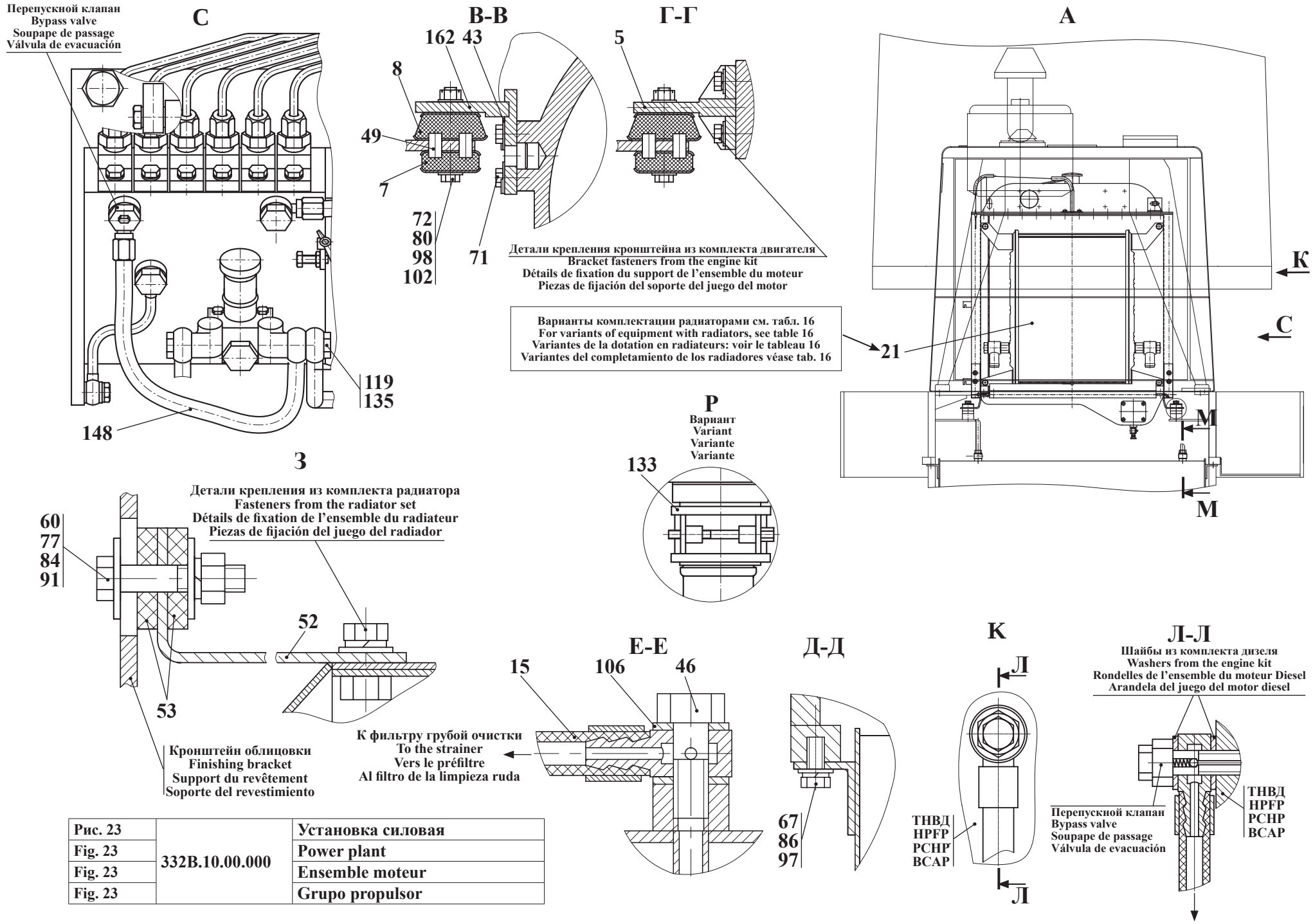

Рис. 23	332В.10.00.000	Установка силовая
Fig. 23		Power plant
Fig. 23		Ensemble moteur
Fig. 23		Grupo propulsor

		332В.10.00.000		Силовая установка	Power-plant	Ensemble moteur	Grupo propulsor	
Рис. Fig. Fig. Fig.	№ поз. Ref. No N° Ref. N° Pos.	Обозначение Designation Référence Signo convencional	Кол-во Qty Qté Cant.	Наименование	Description	Désignation	Descripción	Примечание Remark Note Observaciones
22 23 24	35	332С4.02.00.006	1	Штуцер	Union	Ajutage	Tubo de empalme	
	36	Д-565.3110-21	2	Штифт	Dowel	Goupille	Clavija	
	39	Д-565.4100-44	1	Штуцер	Union	Ajutage	Tubo de empalme	
	43	ТМ-3.10.05.001	4	Планка	Cleat	Planche	Chapa	
	46	ТМ-59М.10.30.002 (или/or Д-18-051 «Сморгонский агрегатный з-д»)	1	Болт поворотный	Rotary bolt	Boulon tournant	Bulón rotatorio	
	49	ТО-18Б.72.00.001	8	Штифт	Dowel	Goupille	Clavija	
	52	ТО-28А.02.00.011	2	Кронштейн	Bracket	Support	Soporte	
	53	ТО-28А.02.00.012	4	Прокладка	Shim	Couche	Junta	
	60	М8-6gx35.88.35.0115 ГОСТ 7796-70	2	Болт	Bolt	Boulon	Bulón	
	63	М10-6gx25.88.35.0115 ГОСТ 7796-70	4	Болт	Bolt	Boulon	Bulón	
	66	М12-6gx25.88.35.0115 ГОСТ 7796-70	5	Болт	Bolt	Boulon	Bulón	
	67	М12-6gx30.88.35.0115 ГОСТ 7796-70	9	Болт	Bolt	Boulon	Bulón	
	68	М12-6gx45.88.35.0115 ГОСТ 7796-70	1	Болт	Bolt	Boulon	Bulón	
	71	М14х1,5-6gx35.109.40Х.0115 ГОСТ 7796-70	8	Болт	Bolt	Boulon	Bulón	
	72	2М14х1,5-6gx100.88.35.0115 ГОСТ 7796-70	8	Болт	Bolt	Boulon	Bulón	
	73	М16-6gx30.88.35.0115 ГОСТ 7796-70	10	Болт	Bolt	Boulon	Bulón	
	77	М8-6Н.8.35.0115 ГОСТ 5915-70	2	Гайка	Nut	Écrou	Tuerca	
	80	М14х1,5-6Н.05.40Х.0115 ГОСТ 5919-73	8	Гайка	Nut	Écrou	Tuerca	
	84	8 65Г 0115 ГОСТ 6402-70	2	Шайба	Washer	Rondelle	Arandela	
	85	10 65Г 0115 ГОСТ 6402-70	4	Шайба	Washer	Rondelle	Arandela	
	86	12 65Г 0115 ГОСТ 6402-70	15	Шайба	Washer	Rondelle	Arandela	
	88	16 65Г 0115 ГОСТ 6402-70	10	Шайба	Washer	Rondelle	Arandela	
	91	С.8.02.Ст3.0115 ГОСТ 6958-78	4	Шайба	Washer	Rondelle	Arandela	
	96	С.10.02.Ст3.0115 ГОСТ 11371-78	4	Шайба	Washer	Rondelle	Arandela	
	97	С.12.02.Ст3.0115 ГОСТ 11371-78	8	Шайба	Washer	Rondelle	Arandela	
	98	С.14.02.Ст3.0115 ГОСТ 11371-78	16	Шайба	Washer	Rondelle	Arandela	
	102	3,2х32.019 ГОСТ 397-79	8	Шплинт	Cotter pin	Clavette fendue	Chaveta	
	105	10 М3 ГОСТ 23358-87	1	Прокладка	Shim	Couche	Junta	
	106	14 М3 ГОСТ 23358-87	3	Прокладка	Shim	Couche	Junta	
	109	16х25,0-1,6 ГОСТ 10362-76	1	Рукав (L=500 мм)	Hose (L=500 mm)	Manche (L=500 mm)	Manga (L=500 mm)	

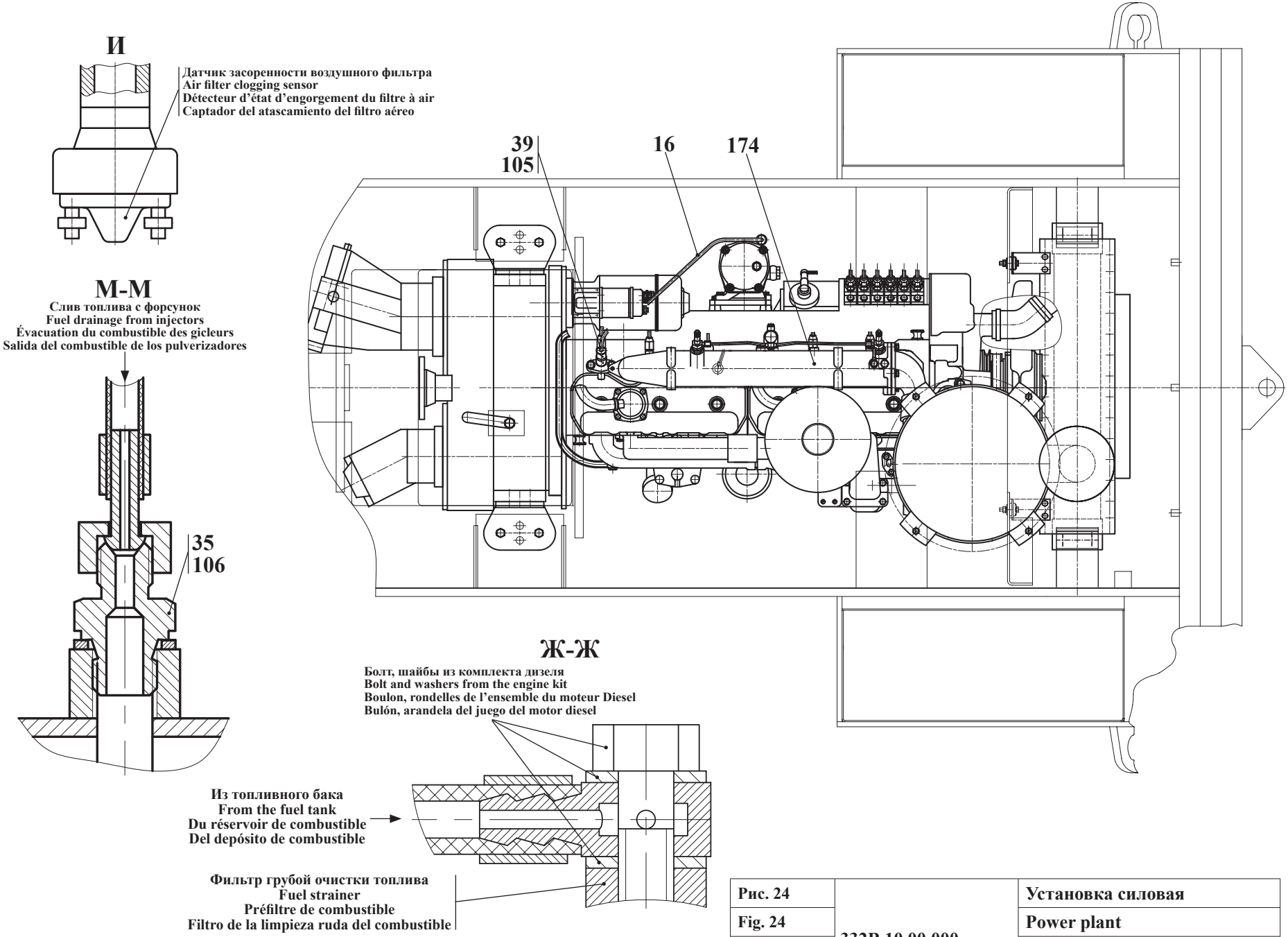

Рис. 24	332В.10.00.000	Установка силовая
Fig. 24		Power plant
Fig. 24		Ensemble moteur
Fig. 24		Grupo propulsor

		332В.10.00.000		Силовая установка	Power-plant	Ensemble moteur	Grupo propulsor	
Рис. Fig. Fig. Fig.	№ поз. Ref. No Nº Ref. Nº Pos.	Обозначение Designation Référence Signo convencional	Кол-во Qty Qté Cant.	Наименование	Description	Désignation	Descripción	Примечание Remark Note Observaciones
22 23 24	110	70x82,5-0,29 ГОСТ 10362-76	1	Рукав (L=150 мм)	Hose (L=150 mm)	Manche (L=150 mm)	Manga (L=150 mm)	
	111	►90x104-0,29 ГОСТ 10362-76	1	Рукав (L=100 мм)	Hose (L=100 mm)	Manche (L=100 mm)	Manga (L=100 mm)	
	или/or 111	260-1008029	1	Патрубок	Branch pipe	Raccord du tuyau	Tubuladura	
	119	240-1111103-А	1	Болт (УП ММЗ г. Столбцы)	Bolt (Motorpal turbocharger, starter 3002)	Boulon (UP MMZ, ville de Stolbtsi)	Bulón (UP MMZ Stolbtsi)	
	128	16-27/9-C7W2	2	Зажим TORRO (NORMA)	TORRO clamp	Serrage TORRO	Borne TORRO	
	129	70-90/9-C7W2	2	Зажим TORRO (NORMA)	TORRO clamp	Serrage TORRO	Borne TORRO	
	130	80-100/12-C7W2	2	Зажим TORRO (NORMA)	TORRO clamp	Serrage TORRO	Borne TORRO	
	133	VOLVO JWO4200*	1	Зажим (NORMA)*	Clamp*	Serrage*	Borne*	
	135	Д-18-055-А	3	Кольцо упорное (УП ММЗ г. Столбцы)	Thrust ring (MMZ UE Stolbtsy)	Bague de butée (UP MMZ, ville de Stolbtsi)	Anillo persistente (UP MMZ Stolbtsi)	
	148	245-1104180-А-02	1	Трубка топливная низкого давления (УП ММЗ г. Столбцы)	Low-pressure fuel tube (MMZ UE Stolbtsy)	Tube de combustible de basse pression (UP MMZ, ville de Stolbtsi)	Tubo de combustible de la presión baja (UP MMZ Stolbtsi)	
	160	ТО-28А.02.00.050-01	1	Трубопровод	Pipeline	Tuyauterie	Tubería	
	162	ТО-28А.02.00.100	2	Кронштейн	Bracket	Support	Soporte	
	164	ТО-28А.02.00.900-Б	1	Установка демпфера	Installation of the damper	Installation de l'étouffeur	Instalación del amortigüador	см. рис. 13 / see fig. 13 / voir fig. 13 / véase fig. 13
	166	ТО-28А.02.04.000-03	1	Редуктор	Reducing gear	Réducteur	Reductor	см. рис. 12 / see fig. 12 / voir fig. 12 / véase fig. 12
	169	ТМ-59М.14.00.003	1	Штуцер	Union	Ajutage	Tubo de empalme	
	174	Д-260.2-451 ОКП РБ 34.10.13.007 ОКП РБ 47 5134 6941 ТУ 23.3.03-86	1	Дизель	Diesel engine	Moteur Diesel	Motor diesel	

*** Применяются совместно / * To be used jointly / * Utilisés ensemble / * Se utilizan cojuntamente**

► Комплектация узла в текущей серии машин / Standard equipment of the assembly in the current series of machines / Dotation de l'ensemble dans la série courante des machines / Completamiento del bloque en la serie corriente de los coches

Глава 5 Передача гидромеханическая унифицированная | Стр. №

5.1 Сводная таблица исполнений гидромеханической передачи для машин с гидротормозами грузоподъемностью 3.4 т 119

5.2 Установка гидромеханической передачи 342В.03.00.000 121

5.3 Гидросистема гидромеханической передачи ТО-28А.07.00.000 123

5.4 Передача гидромеханическая унифицированная У35.615-00.000-08 125

5.4.1 Корпус У35615-01.030-01 141
5.4.2 Вал турбинный У35615-01.050 143
5.4.3 Фрикцион У35615-01.060-01 145
5.4.4 Фрикцион У35.615-01.060 147
5.4.5 Ступица реактора У35.615-01.090 149
5.4.6 Вал реверса У35.615-01.300 151
5.4.7 Крышка У35.615-09.010-04 153
5.4.8 Распределитель У35.615-12.010 155
5.4.9 Фильтр У35.615-12.100 159
5.4.10 Плита У35.615-12.120 161
5.4.11 Блок клапанов У35.615-12.140 163
5.4.12 Клапан смазки У35.615-12.160 165
5.4.13 Механизм тормозной У35.615-35.510 167

5.5 Редуктор отбора мощности на аварийный насос руля ТО-18.03.01.000-01 169

Chapter 5 Unified hydromechanical transmission | Page No.

5.1 Summary table of designs of the hydromechanical transmission for machines with hydrobrakes carrying capacity 3.4 t 119

5.2 Hydromechanical transmission setup 342B.03.00.000 121

5.3 Hydromechanical transmission hydraulics TO-28A.07.00.000 123

5.4 Unified hydromechanical transmission У35.615-00.000-08 125

5.4.1 Housing У35615-01.030-01 141
5.4.2 Turbine shaft У35615-01.050 143
5.4.3 Friction clutch У35615-01.060-01 145
5.4.4 Friction clutch У35.615-01.060 147
5.4.5 Reactor hub У35.615-01.090 149
5.4.6 Reverse shaft У35.615-01.300 151
5.4.7 Cover У35.615-09.010-04 153
5.4.8 Control valve У35.615-12.010 155
5.4.9 Filter У35.615-12.100 159
5.4.10 Plate У35.615-12.120 161
5.4.11 Valve unit У35.615-12.140 163
5.4.12 Lubrication valve У35.615-12.160 165
5.4.13 Mechanism brake У35.615-35.510 167

5.5 Power takeoff reducer to the emergency pump TO-18.03.01.000-01 169

Chapitre 5 Transmission hydromécanique de type unifié | Page №

5.1 Tableau récapitulatif des variantes de la transmission hydromécanique pour les machines avec les hydrofreins par la capacité de charge 3.4 t 119

5.2 Installation de la transmission hydromécanique 342B.03.00.000 121

5.3 Système hydraulique de la transmission hydromécanique TO-28A.07.00.000 123

5.4 Transmission hydromécanique de type unifié У35.615-00.000-08 125

5.4.1 Boîtier У35615-01.030-01 141
5.4.2 Arbre de turbine У35615-01.050 143
5.4.3 Friction У35615-01.060-01 145
5.4.4 Friction У35.615-01.060 147
5.4.5 Moyeu du réacteur У35.615-01.090 149
5.4.6 Arbrede l'inverseur У35.615-01.300 151
5.4.7 Couvercle У35.615-09.010-04 153
5.4.8 Distributeur У35.615-12.010 155
5.4.9 Filtre У35.615-12.100 159
5.4.10 Plateau У35.615-12.120 161
5.4.11 Ensemble des soupapes У35.615-12.140 163
5.4.12 Soupape de lubrification У35.615-12.160 165
5.4.13 Mécanisme de frein У35.615-35.510 167

5.5 Réducteur de prise de force pour la pompe de secours TO-18.03.01.000-01 169

Capítulo 5 La transmisión hidromecánica unificada | Págs. №

5.1 El cuadro general de las variantes de la transmisión hidromecánica para los coches los frenos hidráulicos por la capacidad de carga 3.4 t 119

5.2 La instalación de la transmisión hidromecánica 342B.03.00.000 121

5.3 Sistema hidraúlico de la transmisión hidromecánica TO-28A.07.00.000 123

5.4 Transmisión hidromecánica unificada У35.615-00.000-08 125

5.4.1 Cuerpo У35615-01.030-01 141
5.4.2 Eje de turbina У35615-01.050 143
5.4.3 Embrague de fricción У35615-01.060-01 145
5.4.4 Embrague de fricción У35.615-01.060 147
5.4.5 Cubo del reactor У35.615-01.090 149
5.4.6 Eje de reverso У35.615-01.300 151
5.4.7 Tapa У35.615-09.010-04 153
5.4.8 Distribuidor У35.615-12.010 155
5.4.9 Filtro У35.615-12.100 159
5.4.10 Plancha У35.615-12.120 161
5.4.11 Bloque de las válvulas У35.615-12.140 163
5.4.12 Válvulas de lubricación У35.615-01.090 У35.615-12.160 165
5.4.13 Mecanismo de freno У35.615-35.510 167

5.5 Reductor de la selección de la potencia para la bomba de repuesto TO-18.03.01.000-01 169

5.1 Сводная таблица исполнений гидромеханической передачи для машин с гидротормозами грузоподъемностью 3.4 т
5.1 Summary table of designs of the hydromechanical transmission for machines with hydrobrakes carrying capacity 3.4 t
5.1 Tableau récapitulatif des variantes de la transmission hydromécanique pour les machines avec les hydrofreins par la capacité de charge 3.4 t
5.1 El cuadro general de las variantes de la transmisión hidromecánica para los coches los frenos hidráulicos por la capacidad de carga 3.4 t

Таблица 1 / Table 1 / Tableau 1 / Tabla 1

Обозначение узла / Designation / Référence / Signo convenciona			Индккс машины / Index of machine / L'indice de la machine / El índice del coche				Примечание Remark Note Observaciones
Установка ГМП	Гидросистема ГМП	ГМП	332В	332В4	332С4	332С4-02	
342В.03.00.000	ТО-28А.07.00.000	У35.615-00.000-08	■	■	■	■	
■ - базовый узел / base knot / Le noeud de base / el nudo básico							

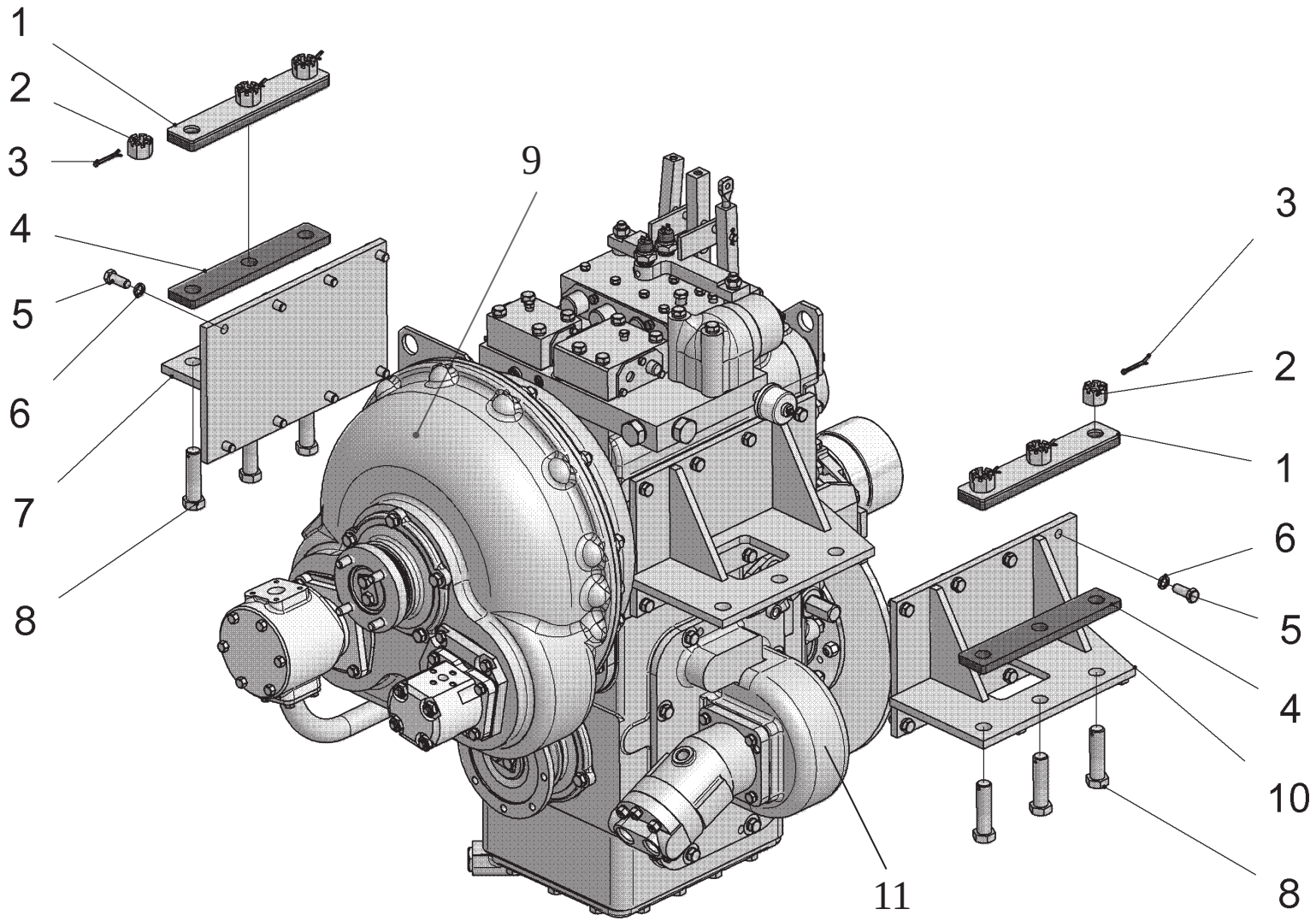

Рис. 1	**342В.03.00.000**	**Установка ГМП**
Fig. 1		**Hydromechanical transmission setup**
Fig. 1		**Installation de la THM**
Fig. 1		**Instalación de la THM**

5.2 Установка гидромеханической передачи 342В.03.00.000
5.2 Hydromechanical transmission setup 342B.03.00.000
5.2 Installation de la transmission hydromécanique 342B.03.00.000
5.2 La instalación de la transmisión hidromecánica 342B.03.00.000

Таблица 2 / Table 2 / Tableau 2 / Tabla 2

		342В.03.00.000		Установка ГМП	Hydromechanical transmission setup	Installation de la THM	Instalación de la THM	
Рис. Fig. Fig. Fig.	№ поз. Ref. No Nº Ref. Nº Pos.	Обозначение Designation Référence Signo convencional	Кол-во Qty Qté Cant.	Наименование	Description	Désignation	Descripción	Примечание Remark Note Observaciones
1	1	ТО-18Б.74.00.100	2	Пластина	Plate	Plaque	Brida	
	2	М20-6Н.8.35.0115 ГОСТ 5918-73	6	Гайка	Nut	Écrou	Tuerca	
	3	4 x 40.019 ГОСТ 397-79	6	Шплинт	Cotter pin	Clavette fendue	Chaveta	
	4	ТО-18Б.74.00.002	2	Пластина	Plate	Plaque	Brida	
	5	М12-6gx30.88.35.0115 ГОСТ 7796-70	16	Болт	Bolt	Boulon	Bulón	
	6	12 65Г 0115 ГОСТ 6402-70	16	Шайба	Washer	Rondelle	Arandela	
	7	ТО-18.03.00.200	1	Кронштейн левый	Left-hand bracket	Support gauche	Soporte izquierdo	
	8	2М20-6gx75.109.40Х.0115 ГОСТ 7796-70	6	Болт	Bolt	Boulon	Bulón	
	9	У35615-00.000-08	1	Передача гидромеханическая унифицированная	Unified hydromechanical transmission	Transmission hydromécanique de type unifié	Transmisión hidromecánica unificada	
	10	ТО-18.03.00.100	1	Кронштейн правый	Right-hand bracket	Support droit	Soporte derecho	
	11	ТО-18.03.01.000-01	1	РОМ на аварийный насос	Power takeoff to the emergency pump	RPF pour la pompe de secours	RSP para la bomba de repuesto	

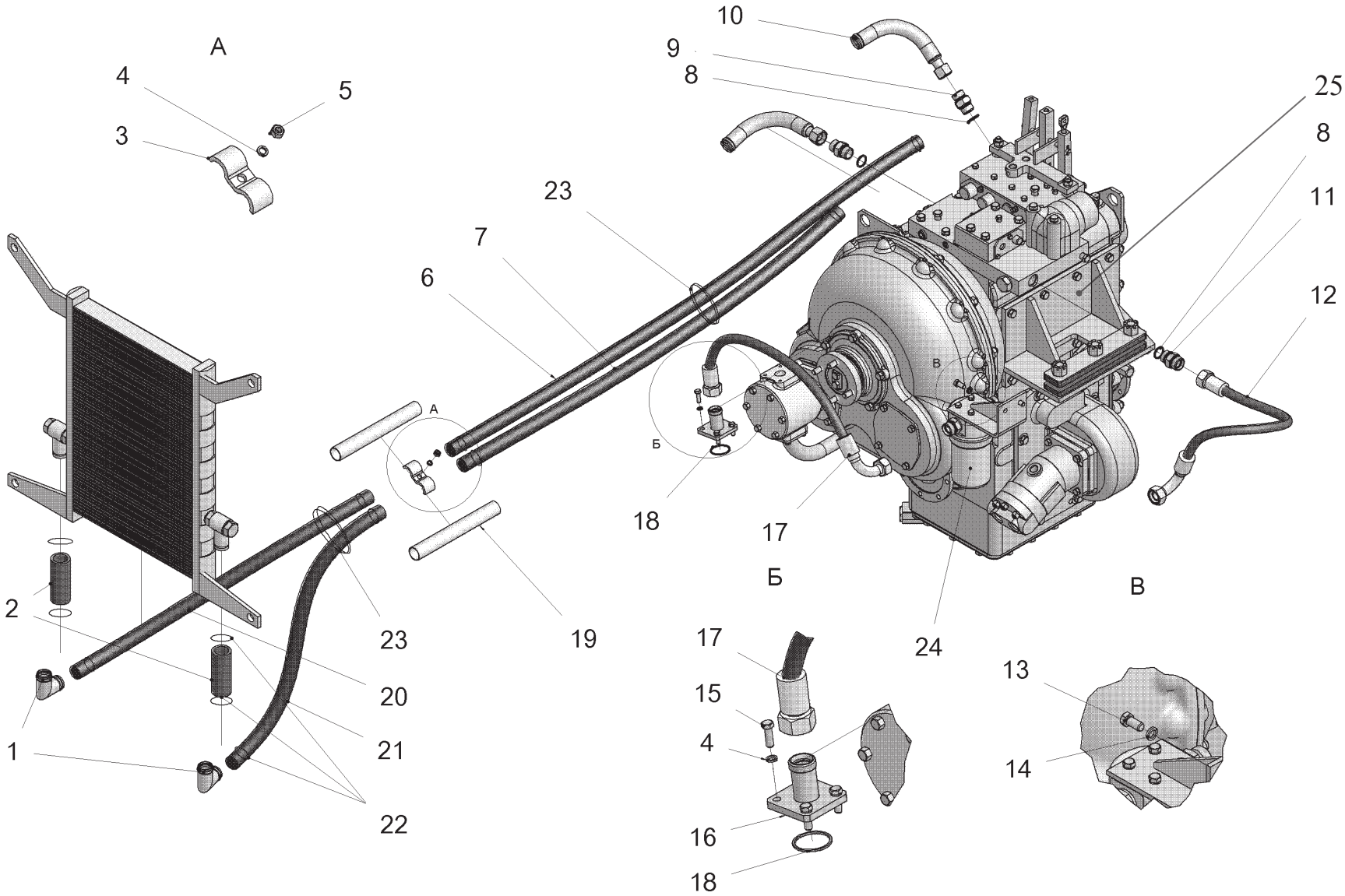

Рис. 2	**ТО-28А.07.00.000**	**Гидросистема ГМП**
Fig. 2		**HMT hydraulics**
Fig. 2		**Système hydraulique de la THM**
Fig. 2		**Sistema hidraúlico del la THM**

5.3 Гидросистема гидромеханической передачи ТО-28А.07.00.000
5.3 Hydromechanical transmission hydraulics TO-28A.07.00.000
5.3 Système hydraulique de la transmission hydromécanique TO-28A.07.00.000
5.3 Sistema hidraúlico de la transmisión hidromecánica TO-28A.07.00.000

Таблица 3 / Table 3 / Tableau 3 / Tabla 3

		ТО-28А.07.00.000		Гидросистема ГМП	HMT hydraulics	Système hydraulique de la THM	Sistema hidraúlico de la THM	
Рис. Fig. Fig. Fig.	№ поз. Ref. No Nº Ref. Nº Pos.	Обозначение Designation Référence Signo convencional	Кол-во Qty Qté Cant.	Наименование	Description	Désignation	Descripción	Примечание Remark Note Observaciones
2	1	ТО-18Б.77.00.020	2	Угольник	Angle piece	Coude	Escuadra	
	2	32х43-1,6 ГОСТ 10362-76	2	Рукав (L=100 мм)	Hose (L=100 мм)	Manche (L=100 мм)	Manga (L=100 мм)	
	3	ТО-18.06.00.025	1	Скоба	Cramp	Agrafe	Laña	
	4	8 65Г 0115 ГОСТ 6402-70	5	Шайба	Washer	Rondelle	Arandela	
	5	М8-6Н.6.0115 ГОСТ 5915-70	1	Гайка	Nut	Écrou	Tuerca	
	6	32х43-1,6 ГОСТ 10362-76	1	Рукав (L=1610 мм)	Hose (L=1610 мм)	Manche (L=1610 мм)	Manga (L=1610 мм)	
	7	32х43-1,6 ГОСТ 10362-76	1	Рукав (L=1590 мм)	Hose (L=1590 мм)	Manche (L=1590 мм)	Manga (L=1590 мм)	
	8	024-029-30-2-2 ГОСТ 9833-73 / 18829-73	3	Кольцо	Ring	Bague	Anillo	
	9	ТО-18.08.00.004	2	Штуцер	Union	Ajutage	Tubo de empalme	
	10	ТО-18А.07.00.170	2	Трубопровод	Piping	Tuyauterie	Tubería	
	11	УДГ1-01.01.011	1	Штуцер	Union	Ajutage	Tubo de empalme	
	12	2SN NP20x650 A80 A81	1	Рукав ("Fadip")	Fadip hose	Manche («Fadip»)	Manga («Fadip»)	
	13	М10-6gx20.88.35.0115 ГОСТ 7796-70	2	Болт	Bolt	Boulon	Bulón	
	14	10 65Г 0115 ГОСТ 6402-70	2	Шайба	Washer	Rondelle	Arandela	
	15	М8-6gx25.56.0115 ГОСТ 7796-70	4	Болт	Bolt	Boulon	Bulón	
	16	451-38.02.110	1	Переходник	Adapter	Adaptateur	Niple	
	17	2SN NP20x800 A80 A81* (или/or 2SN NP20x850 A80 A80)**	1	Рукав ("Fadip")	Fadip hose	Manche («Fadip»)	Manga («Fadip»)	
	18	040-045-30-2-2 ГОСТ 9833-73 / 18829-73	1	Кольцо	Ring	Bague	Anillo	
	19	ТО-28А.07.00.005	2	Труба	Pipe	Tuyau	Tubo	
	20	32х43-1,6 ГОСТ 10362-76 (L=1270мм)	1	Рукав	Hose	Manche	Manga	
	21	32х43-1,6 ГОСТ 10362-76 (L=1430мм)	1	Рукав	Hose	Manche	Manga	
	22	32-50/9-C7W2	12	Зажим TORRO (Германия)	TORRO clamp (Germany)	Serrage TORRO (Allemagne)	Borne TORRO (Alemania)	
	23	TKUV 30/8 (7,6X280) мм	2	Кабельная стяжка	Cable bundle	Accouplement de câble	Tensor del cable	
	24	28А.07.07.000* (или /or ТО-28А.07.05.000)**	1	Фильтр магистральный	Filter main	Filtre magistral	Filtro principal	
	25	У35615-00.000-08	1	Передача гидромеханическая унифицированная	Unified hydromechanical transmission	Transmission hydromécanique de type unifié	Transmisión hidromecánica unificada	

*** Применяются совместно / *To be used jointly / *Ils sont utilisés ensemble / *Se aplican juntamente**
**** Применяются совместно / **To be used jointly / **Ils sont utilisés ensemble / **Se aplican juntamente**

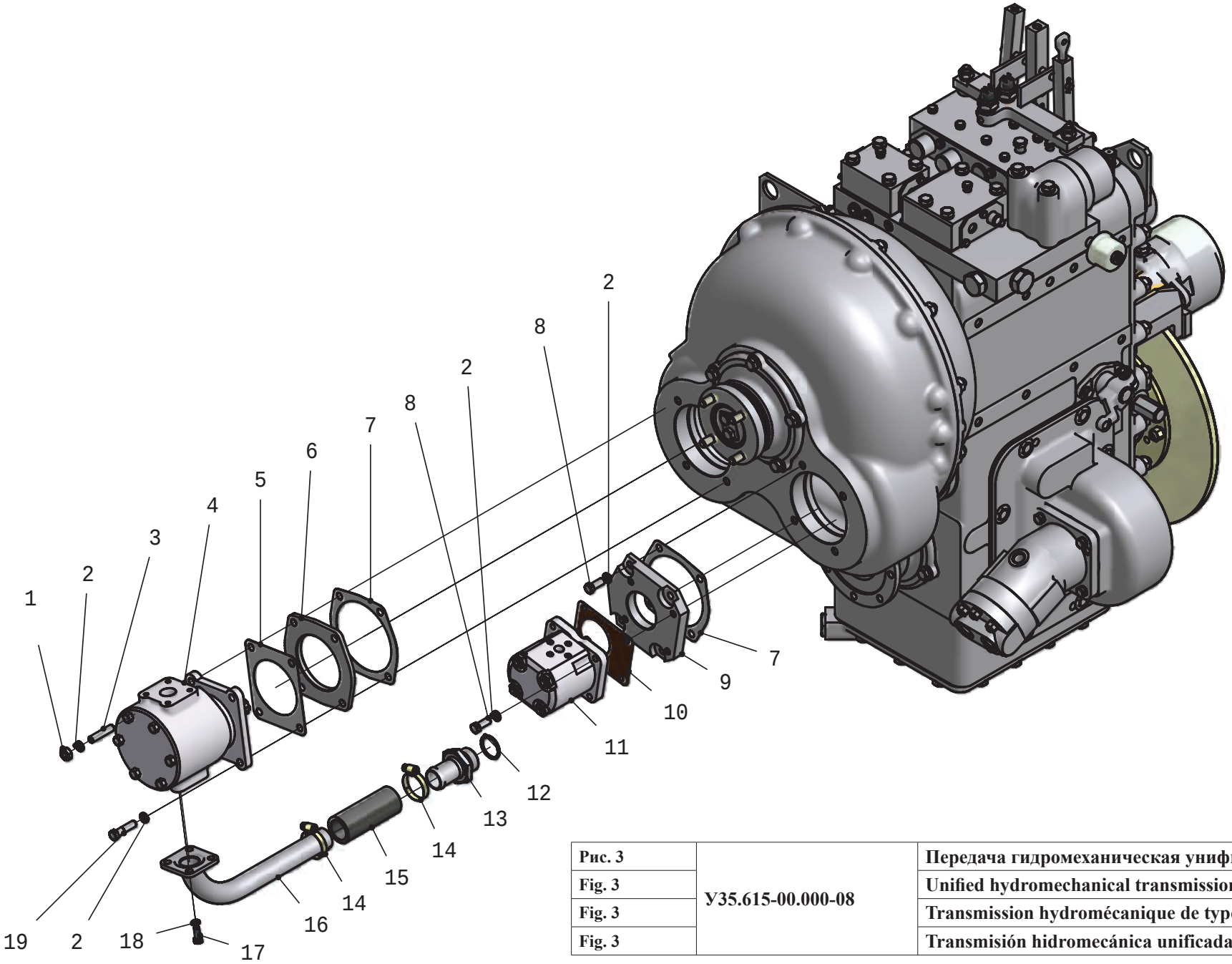

Рис. 3	У35.615-00.000-08	Передача гидромеханическая унифицированная
Fig. 3		Unified hydromechanical transmission
Fig. 3		Transmission hydromécanique de type unifié
Fig. 3		Transmisión hidromecánica unificada

5.4 Передача гидромеханическая унифицированная У35.615-00.000-08
5.4 Unified hydromechanical transmission У35.615-00.000-08
5.4 Transmission hydromécanique de type unifié У35.615-00.000-08
5.4 Transmisión hidromecánica unificada У35.615-00.000-08

Таблица 4 / Table 4 / Tableau 4 / Tabla 4

		У35.615-00.000-08		Передача гидромеханическая унифицированная	Unified hydromechanical transmission	Transmission hydromécanique de type unifié	Transmisión hidromecánica unificada	
Рис. Fig. Fig. Fig.	№ поз. Ref. No Nº Ref. Nº Pos.	Обозначение Designation Référence Signo convencional	Кол-во Qty Qté Cant.	Наименование	Description	Désignation	Descripción	Примечание Remark Note Observaciones
3	1	M10-6H.8.35.0115 ГОСТ 5915-70	2	Гайка	Nut	Écrou	Tuerca	
	2	10 65Г 0115 ГОСТ 6402-70	12	Шайба	Washer	Rondelle	Arandela	
	3	M10-6gx35.56.0115 ГОСТ 22034-76	2	Шпилька	Pin	Aiguille	Clavija	
	4	НШ -32-3П ГСТУ 3-25-180-97	1	Насос (правый)	Pump (right-hand)	Pompe (droit)	Bomba (derecho)	
	5	У35615-01.523	1	Прокладка	Shim	Couche	Junta	
	6	У35615-01.519	1	Крышка	Cover	Couvercle	Tapa	
	7	У35615-01.524	2	Прокладка	Shim	Couche	Junta	
	8	M10-6gx25.88.35.0115 ГОСТ 7796-70	8	Болт	Bolt	Boulon	Bulón	
	9	У35615-00.519	1	Крышка	Cover	Couvercle	Tapa	
	10	У35615-00.523	1	Прокладка	Shim	Couche	Junta	
	11	НШ -10Г-3П ГСТУ 3-25-180-97	1	Насос	Pump	Pompe	Bomba	
	12	033-038-30-2-2 ГОСТ 9833-73	1	Кольцо	Ring	Bague	Anillo	
	13	У35615-04.009	1	Штуцер	Union	Ajutage	Tubo de empalme	
	14	Torro 32-50/9-C7W2	2	Зажим	Clamp	Serrage	Borne	
	15	32x43-1,6 ГОСТ 10362-76	1	Рукав(L=110мм)	Hose (L=110 mm)	Manche (L=110 mm)	Manga (L=110 mm)	
	16	У35615-04.030	1	Трубопровод	Piping	Tuyauterie	Tubería	
	17	M8-6gx20.88.35.0115 ГОСТ 7796-70	4	Болт	Bolt	Boulon	Bulón	
	18	8 65Г 0115 ГОСТ 6402-70	4	Шайба	Washer	Rondelle	Arandela	
	19	M10-6gx40.88.35.0115 ГОСТ 7796-70	2	Болт	Bolt	Boulon	Bulón	

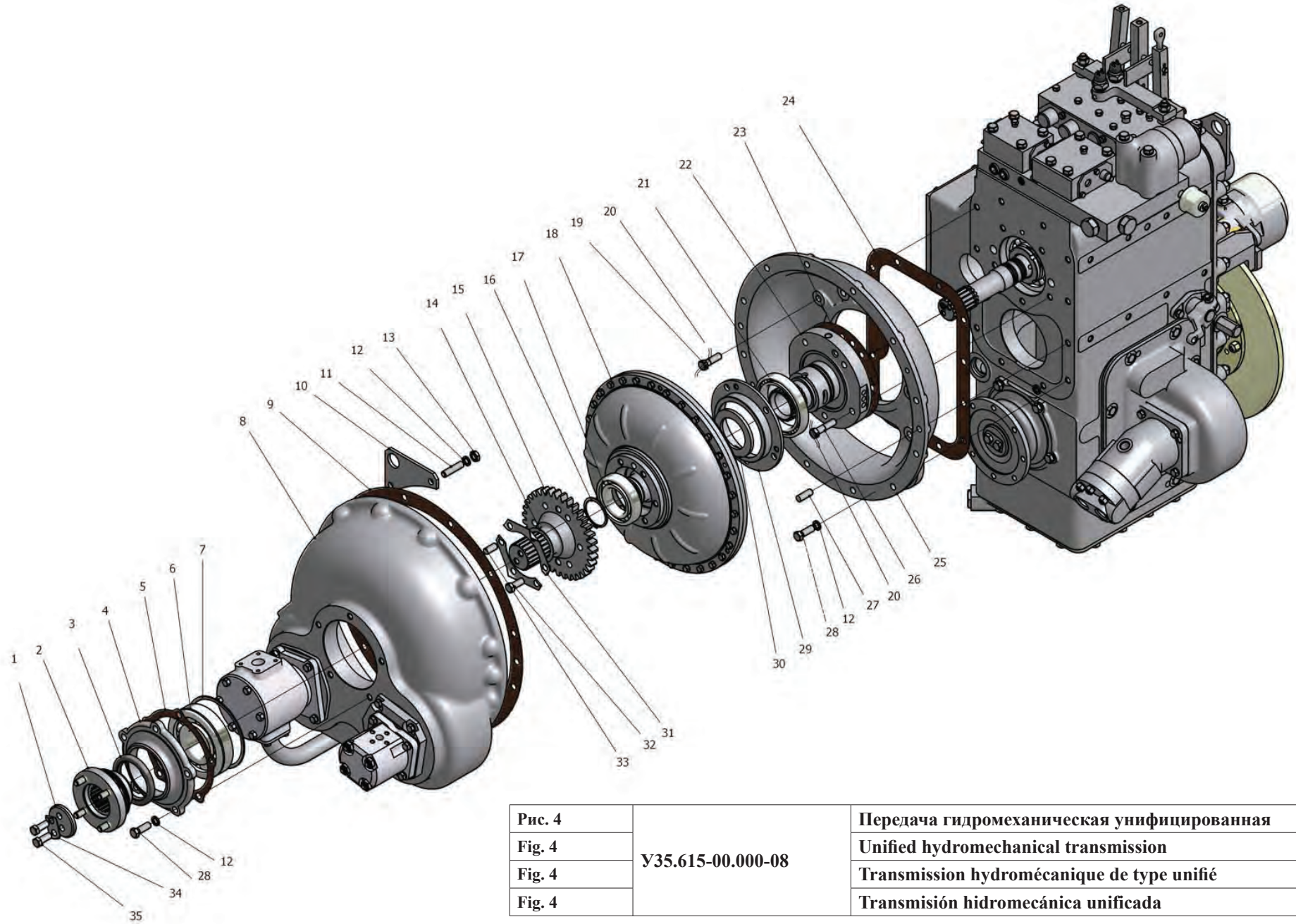

Рис. 4	**У35.615-00.000-08**	**Передача гидромеханическая унифицированная**
Fig. 4		**Unified hydromechanical transmission**
Fig. 4		**Transmission hydromécanique de type unifié**
Fig. 4		**Transmisión hidromecánica unificada**

		У35.615-00.000-08		Передача гидромеханическая унифицированная	Unified hydromechanical transmission	Transmission hydromécanique de type unifié	Transmisión hidromecánica unificada	
Рис. Fig. Fig. Fig.	№ поз. Ref. No Nº Ref. Nº Pos.	Обозначение Designation Référence Signo convencional	Кол-во Qty Qté Cant.	Наименование	Description	Désignation	Descripción	Примечание Remark Note Observaciones
4	1	У35615-01.408	1	Шайба	Washer	Rondelle	Arandela	
	2	У35615-00.140	1	Фланец	Flange	Collerette	Brida	
	3	1.1-75x100-4 ГОСТ 8752-79/ОСТ 38-05146-78	1	Манжета	Collar	Manchette	Manguito	
	4	У35615-01.358	1	Крышка	Cover	Couvercle	Tapa	
	5	У35615-01.356	1	Прокладка	Shim	Couche	Junta	
	6	50411 ГОСТ 8338-75/ГОСТ 2893-82	1	Подшипник	Bearing	Palier	Cojinete	
	7	У35615-01.505	1	Кольцо	Ring	Bague	Anillo	
	8	У35615-09.010-04	1	Крышка	Cover	Couvercle	Tapa	
	9	У35615-09.302	1	Прокладка	Shim	Couche	Junta	
	10	У35615-01.526	1	Проушина	Eye lug	Oeillet	Ojo	
	11	М12-6gx35.56.0115 ГОСТ 22034-76	12	Шпилька	Pin	Aiguille	Clavija	
	12	12 65Г 0115 ГОСТ 6402-70	21	Шайба	Washer	Rondelle	Arandela	
	13	М12-6Н.8.35.0115 ГОСТ5916-70	12	Гайка	Nut	Écrou	Tuerca	
	14	У35615-01.057-05	1	Кольцо	Ring	Bague	Anillo	
	15	У35615-00.502	1	Вал-шестерня	Gear shaft	Arbre-pignon	Eje-engranaje	
	16	В55 ГОСТ 13942-86*	1	Кольцо	Ring	Bague	Anillo	
	17	211 ГОСТ 8338-75*	1	Подшипник	Bearing	Palier	Cojinete	
	18	ТГД-340А.00.000-01* (или /or22.1709900-20)**	1	Гидротрансформатор	Torque converter	Transformateur hydraulique	Transformador hidraúlico	
	19	3М12-6gx40.56.0115 ГОСТ 7796-70	8	Болт	Bolt	Boulon	Bulón	
	20	1,6-С-I ГОСТ 3282-74	2	Проволока	Wire	Fil	Alambre	
	21	1000918 ГОСТ 8338-75	1	Подшипник	Bearing	Palier	Cojinete	
	22	У35615-01.090	1	Ступица гидротрансформатора	Torque converter hub	Moyeu du transformateur draulique	Cubo dtransformador hidraúlico	
	23	У35615-01.096	1	Прокладка	Shim	Couche	Junta	
	24	У35615-09.303	1	Прокладка	Shim	Couche	Junta	
	25	У35615-09.301	1	Картер	Case	Carter	Cárter	
	26	3М12-6gx50.56.0115 ГОСТ 7796-70	5	Болт	Bolt	Boulon	Bulón	
	27	12x35 ГОСТ 3128-70	2	Штифт	Dowel	Goupille	Clavija	
	28	М12-6gx35.88.35.0115 ГОСТ 7796-70	9	Болт	Bolt	Boulon	Bulón	
	29	У35615-01.097	1	Крышка	Cover	Couvercle	Tapa	
	30	У35615-00.517-01* (или /or У35615-00.517-03)**	1	Шайба упорная	Thrust washer	Rondelle de butée	Arandela de tope	
	31	У35615-00.503	2	Планка стопорная	Lock plate	Planchette d'arrêt	Chapa de retención	
	32	М12-6gx30.88.35.0115 ГОСТ 7796-70	6	Болт	Bolt	Boulon	Bulón	
	33	12x28 ГОСТ 3128-70	2	Штифт	Dowel	Goupille	Clavija	
	34	У35615-01.409	1	Планка стопорная	Lock plate	Planchette d'arrêt	Chapa de retención	
	35	М12-6gx30.109.40Х.0115 ГОСТ 7796-70	2	Болт	Bolt	Boulon	Bulón	

*** Применяются совместно / *To be used jointly / *Ils sont utilisés ensemble / *Se aplican juntamente**
**** Применяются совместно / **To be used jointly / **Ils sont utilisés ensemble / **Se aplican juntamente**

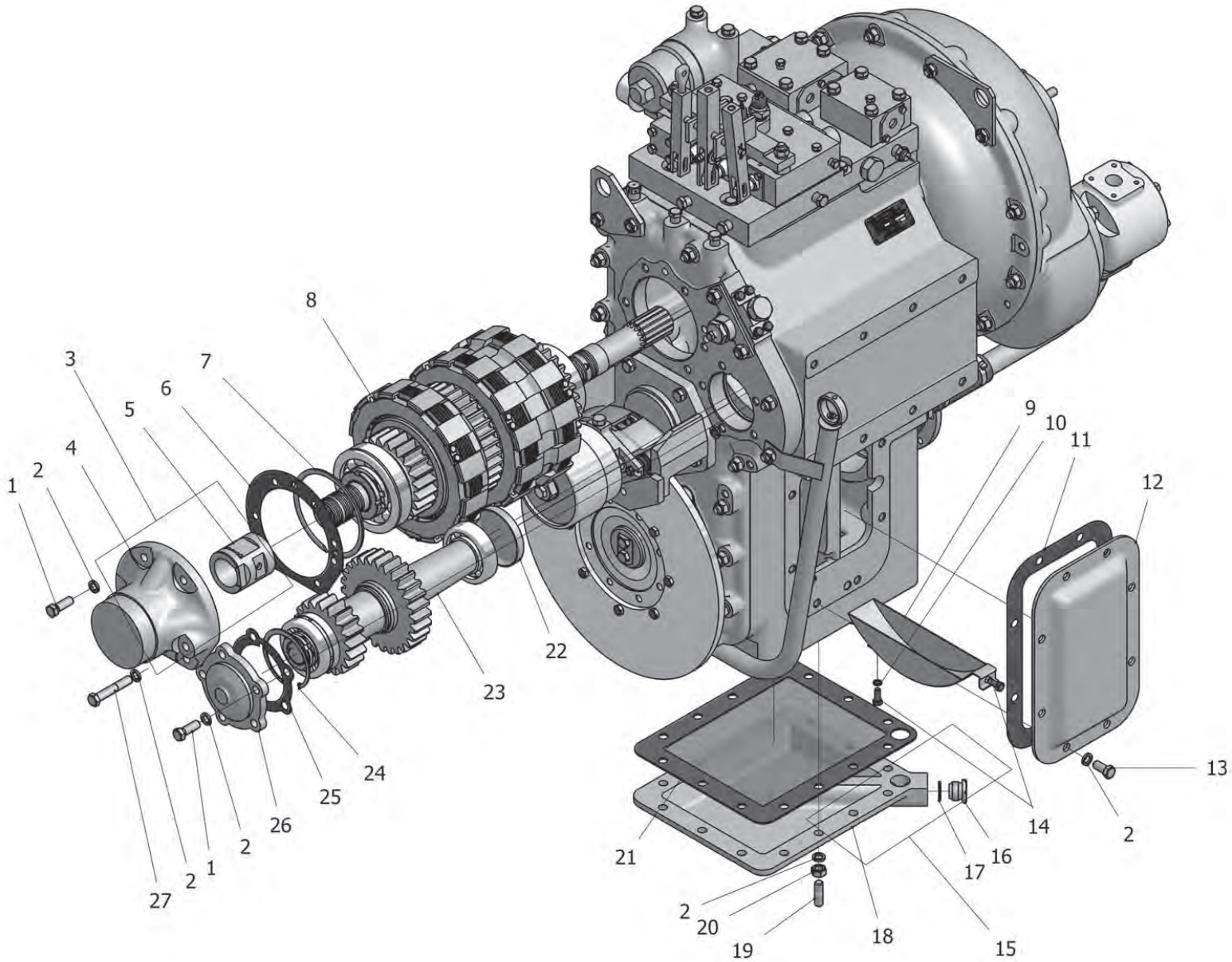

Рис. 5	**У35.615-00.000-08**	**Передача гидромеханическая унифицированная**
Fig. 5		**Unified hydromechanical transmission**
Fig. 5		**Transmission hydromécanique de type unifié**
Fig. 5		**Transmisión hidromecánica unificada**

		У35.615-00.000-08		Передача гидромеханическая унифицированная	Unified hydromechanical transmission	Transmission hydromécanique de type unifié	Transmisión hidromecánica unificada	
Рис. Fig. Fig. Fig.	№ поз. Ref. No Nº Ref. Nº Pos.	Обозначение Designation Référence Signo convencional	Кол-во Qty Qté Cant.	Наименование	Description	Désignation	Descripción	Примечание Remark Note Observaciones
5	1	M12-6gx35.88.35.0115 ГОСТ 7796-70	10	Болт	Bolt	Boulon	Bulón	
	2	12 65Г 0115 ГОСТ 6402-70	33	Шайба	Washer	Rondelle	Arandela	
	3	У35615-01.080	1	Крышка (входят поз.4,5)	Cover (comprises pos. 4, 5)	Couvercle (Comprend pos. 4, 5)	Tapa (Entran las pos. 4, 5)	
	4	У35615-01.081	1	Крышка	Cover	Couvercle	Tapa	
	5	У35615-01.082	1	Гильза	Sleeve	Douille	Cápsula	
	6	У35615-01.511	1	Прокладка	Shim	Couche	Junta	
	7	У35615-01.504	1	Кольцо	Ring	Bague	Anillo	
	8	У35615-01.050	1	Вал турбинный	Turbine shaft	Arbre de turbine	Eje de turbina	
	9	У35615-01.240	1	Брызговик	Mud flap	Repousse-gouttes	Guardabarros	
	10	8 65Г 0115 ГОСТ 6402-70	1	Шайба	Washer	Rondelle	Arandela	
	11	У35615-01.216-01	1	Прокладка	Shim	Couche	Junta	
	12	У35615-01.211	1	Крышка	Cover	Couvercle	Tapa	
	13	M12-6gx25.56.0115 ГОСТ 7796-70	8	Болт	Bolt	Boulon	Bulón	
	14	M8-6gx20.88.35.0115 ГОСТ 7796-70	2	Болт	Bolt	Boulon	Bulón	
	15	У35615-01.140	1	Поддон (входят поз.16 - 18)	Sump (Comprises pos. 16 - 18)	Carter (Comprend pos. 16 - 18)	Bandeja (Entran las pos. 16 - 18)	
	16	У35615-01.170	1	Пробка	Plug fitting	Bouchon	Tapón	
	17	023-028-30-2-2 ГОСТ 9833-73 /18829-73	1	Кольцо	Ring	Bague	Anillo	
	18	У35615-01.141	1	Поддон	Sump	Carter	Bandeja	
	19	M12-6gx25.56.0115 ГОСТ 22034-76	14	Шпилька	Pin	Aiguille	Clavija	
	20	M12-6H.8.35.0115 ГОСТ 5915-70	14	Гайка	Nut	Écrou	Tuerca	
	21	У35615-01.160	1	Сетка	Network	Grille	Malla	
	22	У35615-01.035	1	Заглушка	Plug fitting	Bouchon d'obturation	Tapón	
	23	У35615-01.300	1	Вал реверса	Reverse shaft	Arbre de l'inverseur	Eje del reverso	
	24	B90 ГОСТ 13943-86	1	Кольцо	Ring	Bague	Anillo	
	25	У35615-01.306	1	Прокладка	Shim	Couche	Junta	
	26	У35615-01.307	1	Крышка	Cover	Couvercle	Tapa	
	27	M12-6gX70.56.0115 ГОСТ 7796-70	1	Болт	Bolt	Boulon	Bulón	

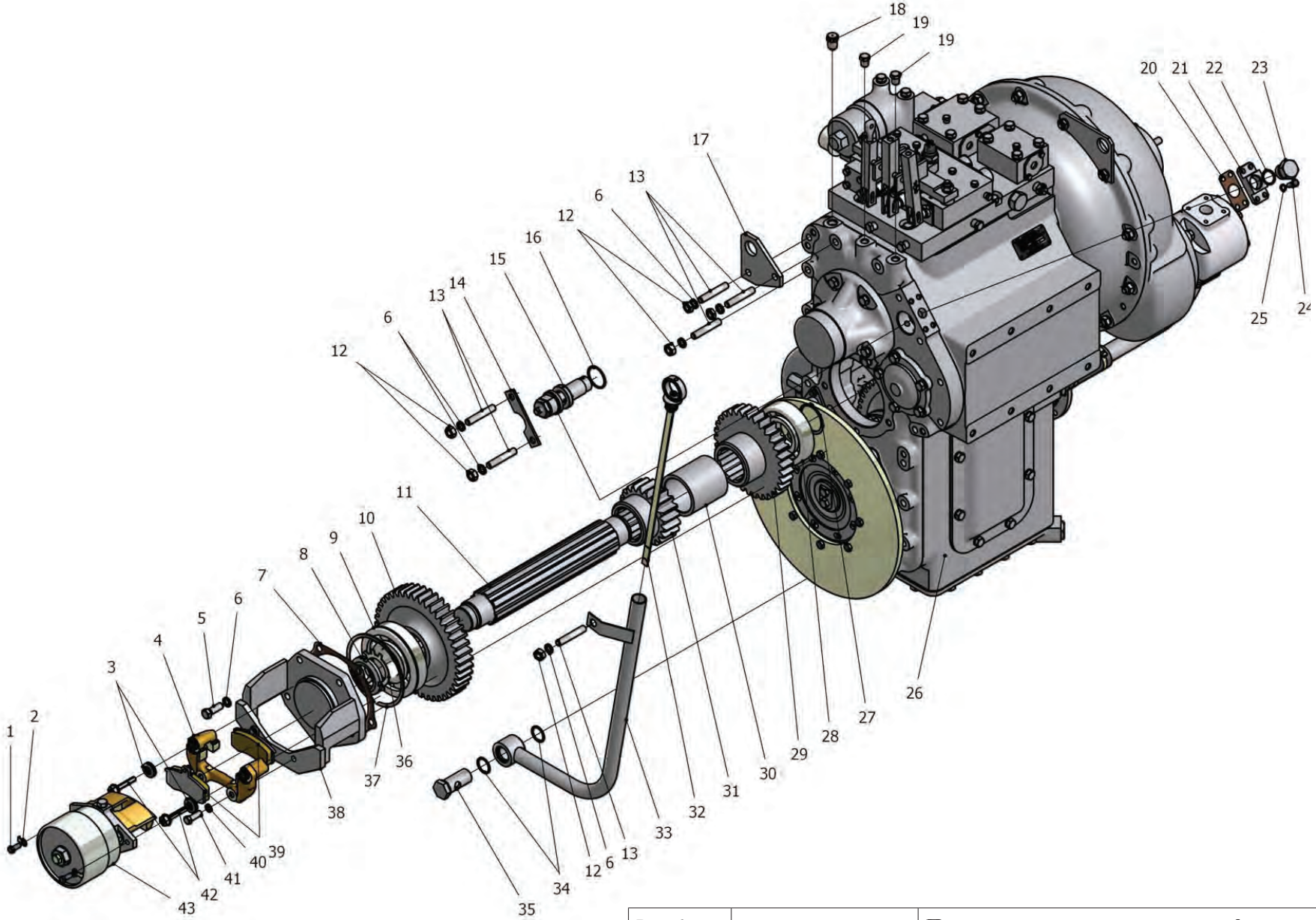

Рис. 6	**У35.615-00.000-08**	**Передача гидромеханическая унифицированная**
Fig. 6		**Unified hydromechanical transmission**
Fig. 6		**Transmission hydromécanique de type unifié**
Fig. 6		**Transmisión hidromecánica unificada**

		У35.615-00.000-08		Передача гидромеханическая унифицированная	Unified hydromechanical transmission	Transmission hydromécanique de type unifié	Transmisión hidromecánica unificada	
Рис. Fig. Fig. Fig.	№ поз. Ref. No Nº Ref. Nº Pos.	Обозначение Designation Référence Signo convencional	Кол-во Qty Qté Cant.	Наименование	Description	Désignation	Descripción	Примечание Remark Note Observaciones
6	1	M8-6gx20.88.35.0115 ГОСТ 7796-70	2	Болт	Bolt	Boulon	Bulón	
	2	8.01.08кп.0115 ГОСТ 13463-77	2	Шайба	Washer	Rondelle	Arandela	
	3	2108-3501019	2	Чехол защитный	Guard cover	Fourreau protecteur	La funda protector	
	4	У35615-35.303	1	Направляющая колодок	Guide of the block	Guide des réglette	Que dirige de los horma	
	5	M12-6gx35.88.35.0115 ГОСТ 7796-70	5	Болт	Bolt	Boulon	Bulón	
	6	12 65Г 0115 ГОСТ 6402-70	27	Шайба	Washer	Rondelle	Arandela	
	7	У35615-01.356	1	Прокладка	Shim	Couche	Junta	
	8	M48x1,5-6H.05 ГОСТ 11871-88	1	Гайка	Nut	Écrou	Tuerca	
	9	50411 ГОСТ8338-75/ГОСТ 2893-82	1	Подшипник	Bearing	Palier	Cojinete	
	10	У35615-01.354-01	1	Шестерня	Gear	Pignon	Engranaje	
	11	У35615-01.351	1	Вал	Shaft	Arbre	Eje	
	12	M12-6H.8.35.0115 ГОСТ 5915-70	21	Гайка	Nut	Écrou	Tuerca	
	13	M12-6gx55.56.0115 ГОСТ 22034-76	21	Шпилька	Pin	Aiguille	Clavija	
	14	У35615-04.005	1	Планка	Lath	Planchette	Chapa	
	15	У35615-12.160	1	Клапан смазки	Lubrication valve	Soupape de lubrification	Válvula de lubricación	
	16	040-045-30-2-2 ГОСТ 9833-73/18829-73	1	Кольцо	Ring	Bague	Anillo	
	17	У35615-01.525	1	Проушина	Eye lug	Oeillet	Ojo	
	18	У35615-04.020	1	Сапун	Breather	Souffleur	Respiradero	
	19	УДГ1-09.03.002	2	Заглушка	Plug fitting	Bouchon d'obturation	Tapón	
	20	У35615-04.006	1	Прокладка	Shim	Couche	Junta	
	21	У35615-04.007	1	Фланец	Flange	Collerette	Brida	
	22	023-028-30-2-2 ГОСТ 9833-73/18829-73	1	Кольцо	Ring	Bague	Anillo	
	23	УДГ1-09.01.006	1	Заглушка	Plug fitting	Bouchon d'obturation	Tapón	
	24	M8-6gx20.88.35.0115 ГОСТ 7796-70	4	Болт	Bolt	Boulon	Bulón	
	25	8 65Г 0115 ГОСТ 6402-70	4	Шайба	Washer	Rondelle	Arandela	
	26	У35615-01.030-01	1	Корпус	Housing	Boîtier	Cuerpo	
	27	B55 ГОСТ 13942-86	1	Кольцо	Ring	Bague	Anillo	
	28	311 ГОСТ 8338-75	1	Подшипник	Bearing	Palier	Cojinete	
	29	У35615-01.352-01	1	Шестерня	Gear	Pignon	Engranaje	
	30	У35615-01.304-02	1	Втулка	Bush	Moyeu	Casquillo	
	31	У35615-01.353-01	1	Шестерня	Gear	Pignon	Engranaje	

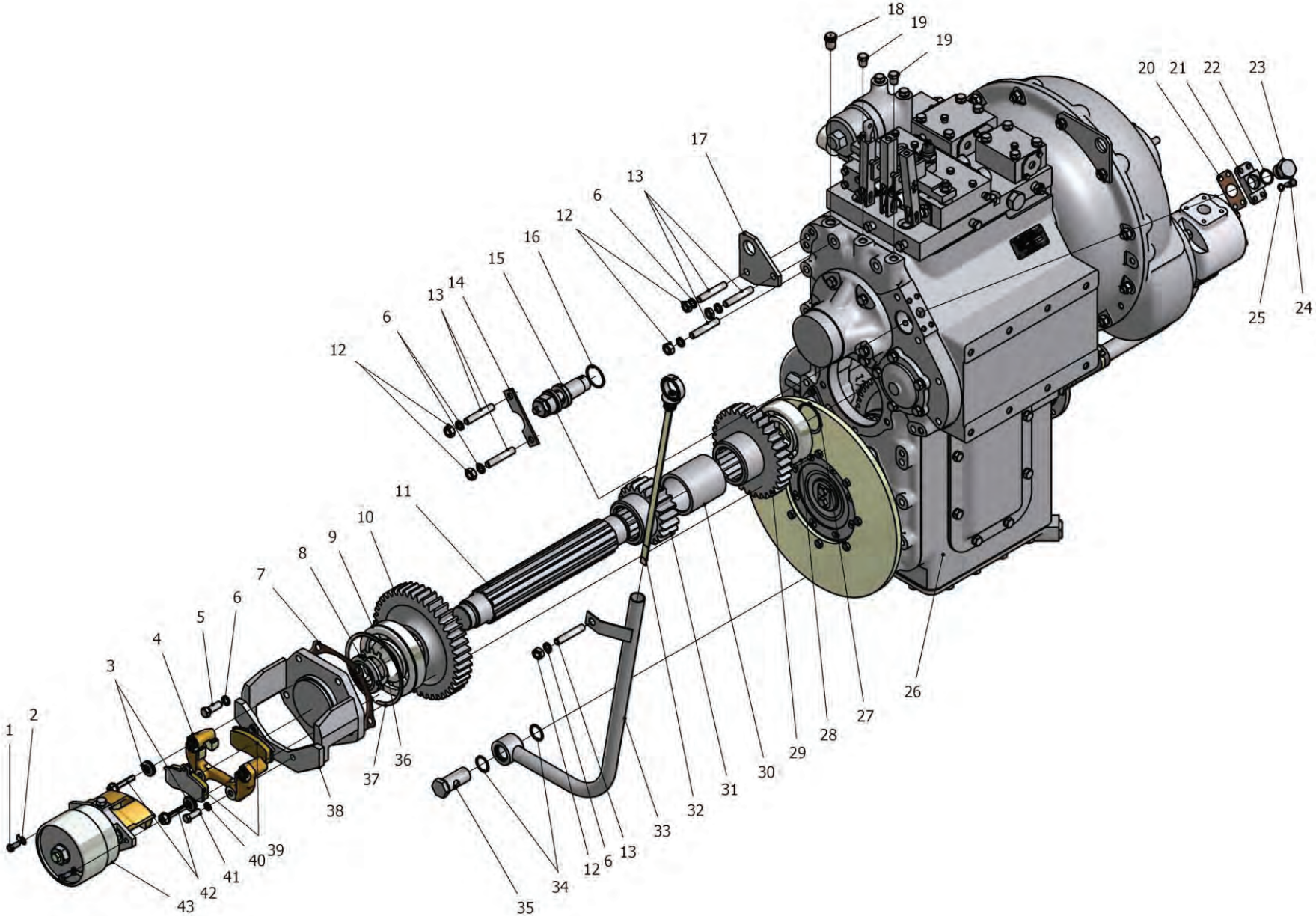

Рис. 6.	**У35.615-00.000-08**	**Передача гидромеханическая унифицированная**
Fig. 6.		**Unified hydromechanical transmission**
Fig. 6.		**Transmission hydromécanique de type unifié**
Fig. 6.		**Transmisión hidromecánica unificada**

		У35.615-00.000-08		Передача гидромеханическая унифицированная	Unified hydromechanical transmission	Transmission hydromécanique de type unifié	Transmisión hidromecánica unificada	
Рис. Fig. Fig. Fig.	№ поз. Ref. No Nº Ref. Nº Pos.	Обозначение Designation Référence Signo convencional	Кол-во Qty Qté Cant.	Наименование	Description	Désignation	Descripción	Примечание Remark Note Observaciones
6	32	У35615-04.050-02	1	Щуп	Probe	Sonde	Tienta	
	33	У35615-04.070-02	1	Корпус	Housing	Boîtier	Cuerpo	
	34	27 АО ГОСТ 23358-87	2	Прокладка	Shim	Couche	Junta	
	35	У35615-04.004	1	Болт полый	Hollow bolt	Boulon creux	Bulón hueco	
	36	У35615-01.058	1	Шайба стопорная	Lock washer	Rondelle d'arrêt	Arandela de retención	
	37	У35615-01.505	2	Кольцо	Ring	Bague	Anillo	
	38	У35615-35.600	1	Кронштейн	Bracket	Support	Soporte	
	39	У35615-35.302	2	Колодка	Block	Réglette	Horma	
	40	8 65Г 0115 ГОСТ 6402-70	2	Шайба	Washer	Rondelle	Arandela	
	41	М10х1,25-6gх30.88.35.0115 ГОСТ 7796-70	2	Болт	Bolt	Boulon	Bulón	
	42	2108-3501018	2	Палец направляющий	Finger directing	Doigt dirigeant	Dedo que dirige	
	43	У35615-35.510	1	Механизм тормозной	Mechanism brake	Mécanisme de frein	Mecanismo de freno	

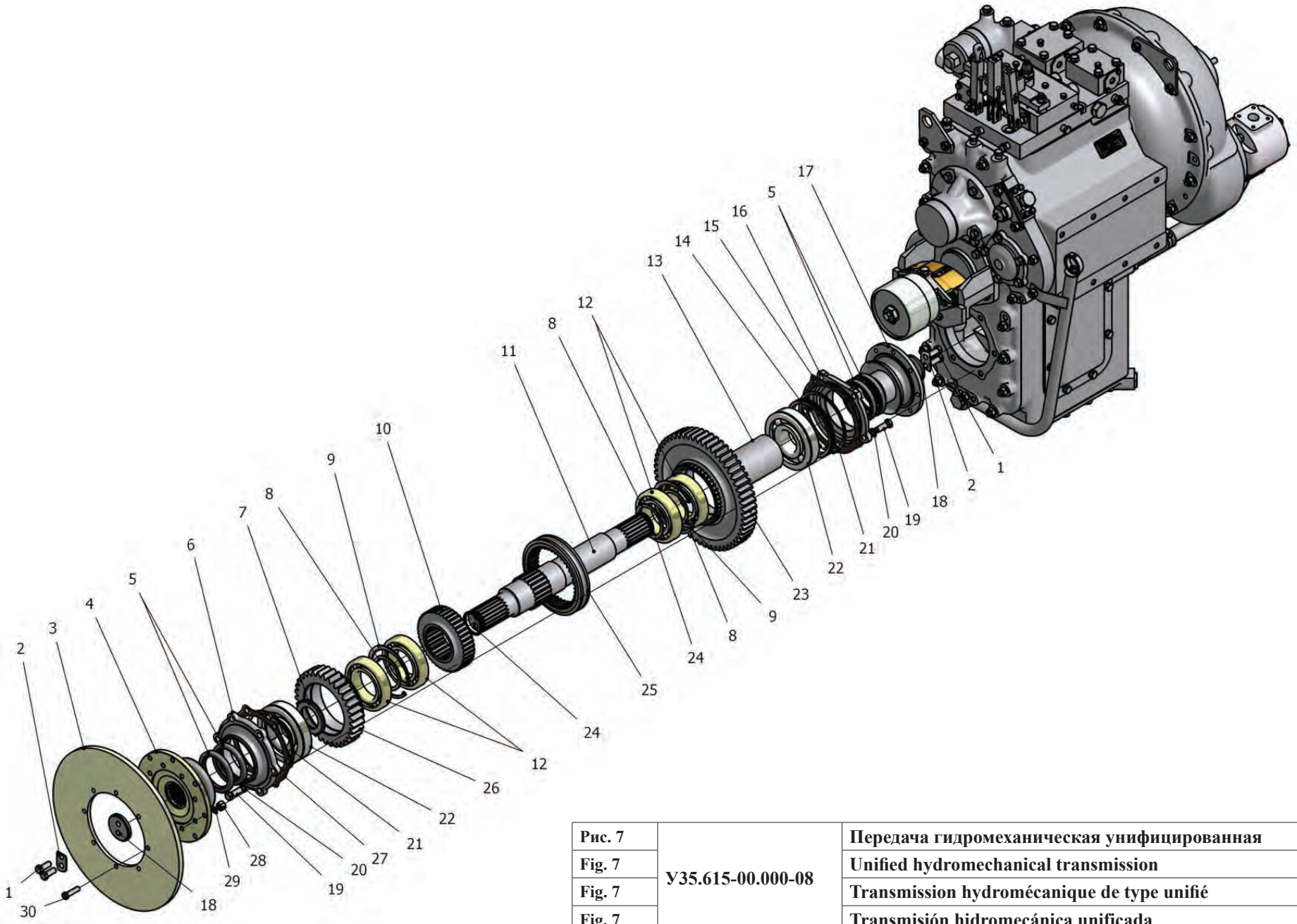

Рис. 7	**У35.615-00.000-08**	**Передача гидромеханическая унифицированная**
Fig. 7		**Unified hydromechanical transmission**
Fig. 7		**Transmission hydromécanique de type unifié**
Fig. 7		**Transmisión hidromecánica unificada**

		У35.615-00.000-08		Передача гидромеханическая унифицированная	Unified hydromechanical transmission	Transmission hydromécanique de type unifié	Transmisión hidromecánica unificada	
Рис. Fig. Fig. Fig.	№ поз. Ref. No Nº Ref. Nº Pos.	Обозначение Designation Référence Signo convencional	Кол-во Qty Qté Cant.	Наименование	Description	Désignation	Descripción	Примечание Remark Note Observaciones
7	1	M12-6gx30.109.40X.0115 ГОСТ 7796-70	4	Болт	Bolt	Boulon	Bulón	
	2	У35615-01.409	2	Планка стопорная	Lock plate	Planchette d'arrêt	Chapa de retención	
	3	У35615-35.301-01	1	Диск	Disk	Disque	Disco	
	4	У35615-35.070	1	Фланец	Flange	Collerette	Brida	
	5	1.1-75x100-4 ГОСТ 8752-79\ОСТ 38-05146-78	4	Манжета	Collar	Manchette	Manguito	
	6	У35615-01.412	1	Крышка	Cover	Couvercle	Tapa	
	7	У35615-01.303-02	1	Кольцо	Ring	Bague	Anillo	
	8	У35615-01.057-03	3	Кольцо	Ring	Bague	Anillo	
	9	B125 ГОСТ 13943-86	2	Кольцо	Ring	Bague	Anillo	
	10	У35615-01.404-01	1	Полумуфта	Half-coupling	Demi-manchon	Semiacoplamiento	
	11	У35615-01.401-02	1	Вал	Shaft	Arbre	Eje	
	12	214 ГОСТ 8338-75	4	Подшипник	Bearing	Palier	Cojinete	
	13	У35615-01.304-05	1	Втулка	Bush	Moyeu	Casquillo	
	14	У35615-01.414	1	Втулка	Bush	Moyeu	Casquillo	
	15	У35615-01.356	1	Прокладка	Shim	Couche	Junta	
	16	У35615-01.358	1	Крышка	Cover	Couvercle	Tapa	
	17	У35615-01.290	1	Фланец	Flange	Collerette	Brida	
	18	У35615-01.408	2	Шайба	Washer	Rondelle	Arandela	
	19	M12-6gx35.88.35.0115 ГОСТ 7796-70	11	Болт	Bolt	Boulon	Bulón	
	20	12 65Г 0115 ГОСТ 6402-70	11	Шайба	Washer	Rondelle	Arandela	
	21	У35615-01.505	2	Кольцо	Ring	Bague	Anillo	
	22	50411 ГОСТ 8338-75/ГОСТ 2893-82	2	Подшипник	Bearing	Palier	Cojinete	
	23	У35615-01.402	1	Шестерня	Gear	Pignon	Engranaje	
	24	047-055-46-2-2 ГОСТ 9833-73	2	Кольцо	Ring	Bague	Anillo	
	25	У35615-01.406-01	1	Каретка	Carriage	Chariot	Carrito	
	26	У35615-01.407	1	Шестерня	Gear	Pignon	Engranaje	
	27	У35615-01.411	1	Прокладка	Shim	Couche	Junta	
	28	M10x1-5H6H 250688-П29	8	Гайка	Nut	Écrou	Tuerca	
	29	10 65Г 0115 ГОСТ 6402-70	8	Шайба	Washer	Rondelle	Arandela	
	30	M10x1-6gx40 371264	8	Болт	Bolt	Boulon	Bulón	

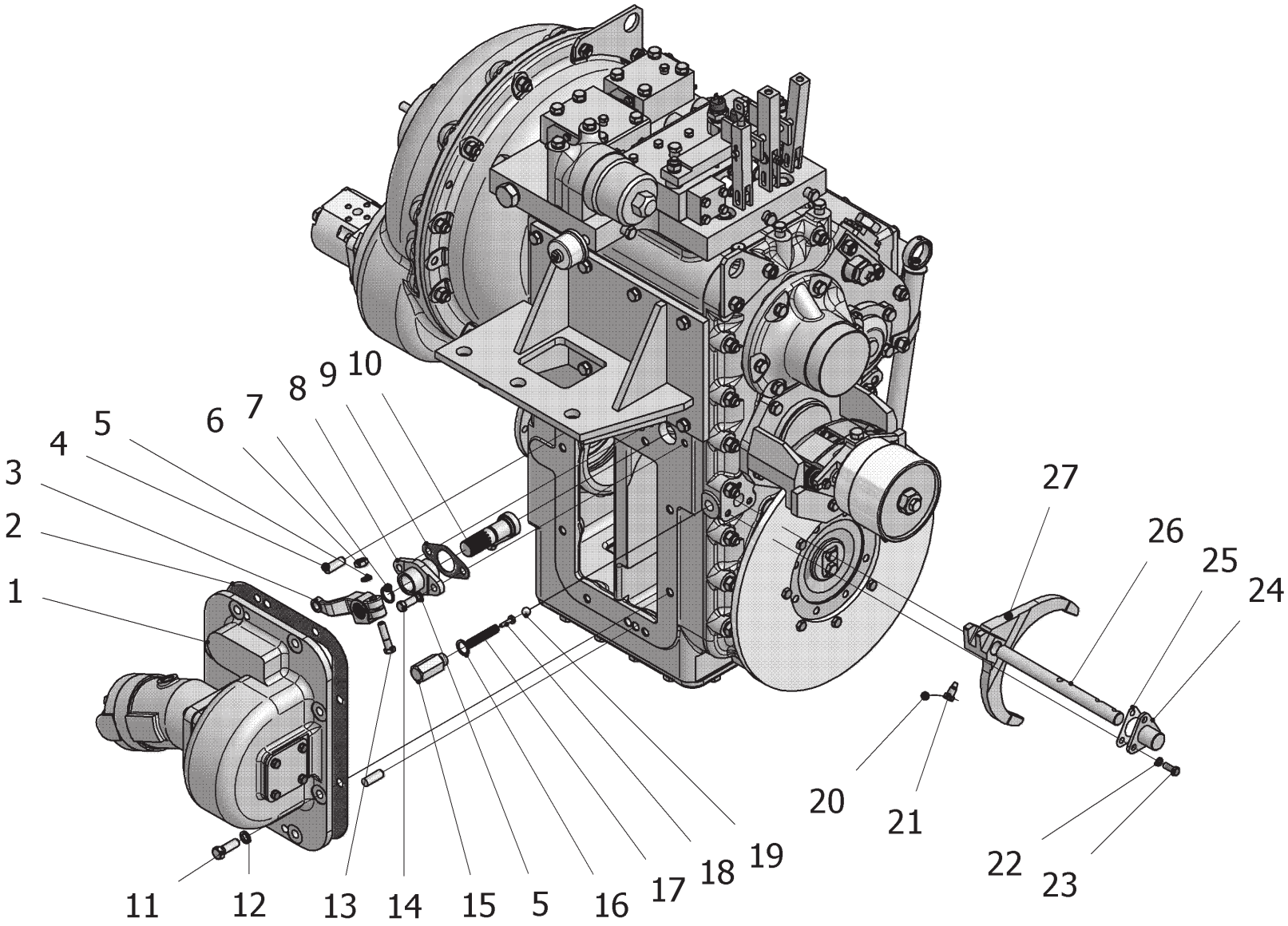

Рис. 8	У35615-00.000-08	Передача гидромеханическая унифицированная
Fig. 8		Unified hydromechanical transmission
Fig. 8		Transmission hydromécanique de type unifié
Fig. 8		Transmisión hidromecánica unificada

		У35615-00.000-08		Передача гидромеханическая унифицированная	Unified hydromechanical	Transmission hydromécanique de type unifié	Transmisión hidromecánica unificada	
Рис. Fig. Fig. Fig.	№ поз. Ref. No Nº Ref. Nº Pos.	Обозначение Designation Référence Signo convencional	Кол-во Qty Qté Cant.	Наименование	Description	Désignation	Descripción	Примечание Remark Note Observaciones
8	1	ТО-18.03.01.000-01	1	РОМ на аварийный насос	Power takeoff to the emergency pump	RPF pour la pompe de secours	RSP para la bomba de repuesto	
	2	У35615-01.256	1	Прокладка	Shim	Couche	Junta	
	3	У35615-01.533	1	Рычаг	Lever	Levier	Palanca	
	4	12х35 ГОСТ 3128-70	2	Штифт	Dowel	Goupille	Clavija	
	5	10 65Г 0115 ГОСТ 6402-70	3	Шайба	Washer	Rondelle	Arandela	
	6	М10-6Н.8.35.0115 ГОСТ 5905-70	1	Гайка	Nut	Écrou	Tuerca	
	7	020-025-30-2-2 ГОСТ 9833-73/ГОСТ 18829-73	1	Кольцо	Ring	Bague	Anillo	
	8	У35615-01.531	1	Крышка	Cover	Couvercle	Tapa	
	9	У35615-01.532	1	Прокладка	Shim	Couche	Junta	
	10	У35615-01.280	1	Рычаг	Lever	Levier	Palanca	
	11	М12-6gх35.88.35.0115 ГОСТ 7796-70	8	Болт	Bolt	Boulon	Bulón	
	12	12 65Г 0115 ГОСТ 6402-70	8	Шайба	Washer	Rondelle	Arandela	
	13	М10-6gх40.88.35.0115 ГОСТ 7796-70	1	Болт	Bolt	Boulon	Bulón	
	14	М10-6gх25.88.35.0115 ГОСТ 7796-70	2	Болт	Bolt	Boulon	Bulón	
	15	У35615-01.534	1	Корпус фиксатора	Pawl body	Boîtier du fixateur	Cuerpo del fijador	
	16	18 М3 ГОСТ 23358-87	1	Прокладка	Shim	Couche	Junta	
	17	У35615-01.535	1	Пружина	Spring	Ressort	Resorte	
	18	У35615-01.536	1	Толкатель	Pusher	Avanceur	Empujador	
	19	Б12-10 ГОСТ 3722-81	1	Шарик	Ball	Bille	Bolita	
	20	1,6-С-I ГОСТ 3282-74	1	Проволока	Wire	Fil	Alambre	
	21	У35615-01.529	1	Болт	Bolt	Boulon	Bulón	
	22	8 65Г 0115 ГОСТ 6402-70	3	Шайба	Washer	Rondelle	Arandela	
	23	М8-6gх20.88.35.0115 ГОСТ 7796-70	3	Болт	Bolt	Boulon	Bulón	
	24	У35615-01.130	1	Крышка	Cover	Couvercle	Tapa	
	25	У35615-01.136	1	Прокладка	Shim	Couche	Junta	
	26	У35615-01.528-01	1	Скалка	Plunger	Plongeur	Émbolo buzo	
	27	У35615-01.230 СБ	1	Вилка	Fork	Fourche	Enchufe	

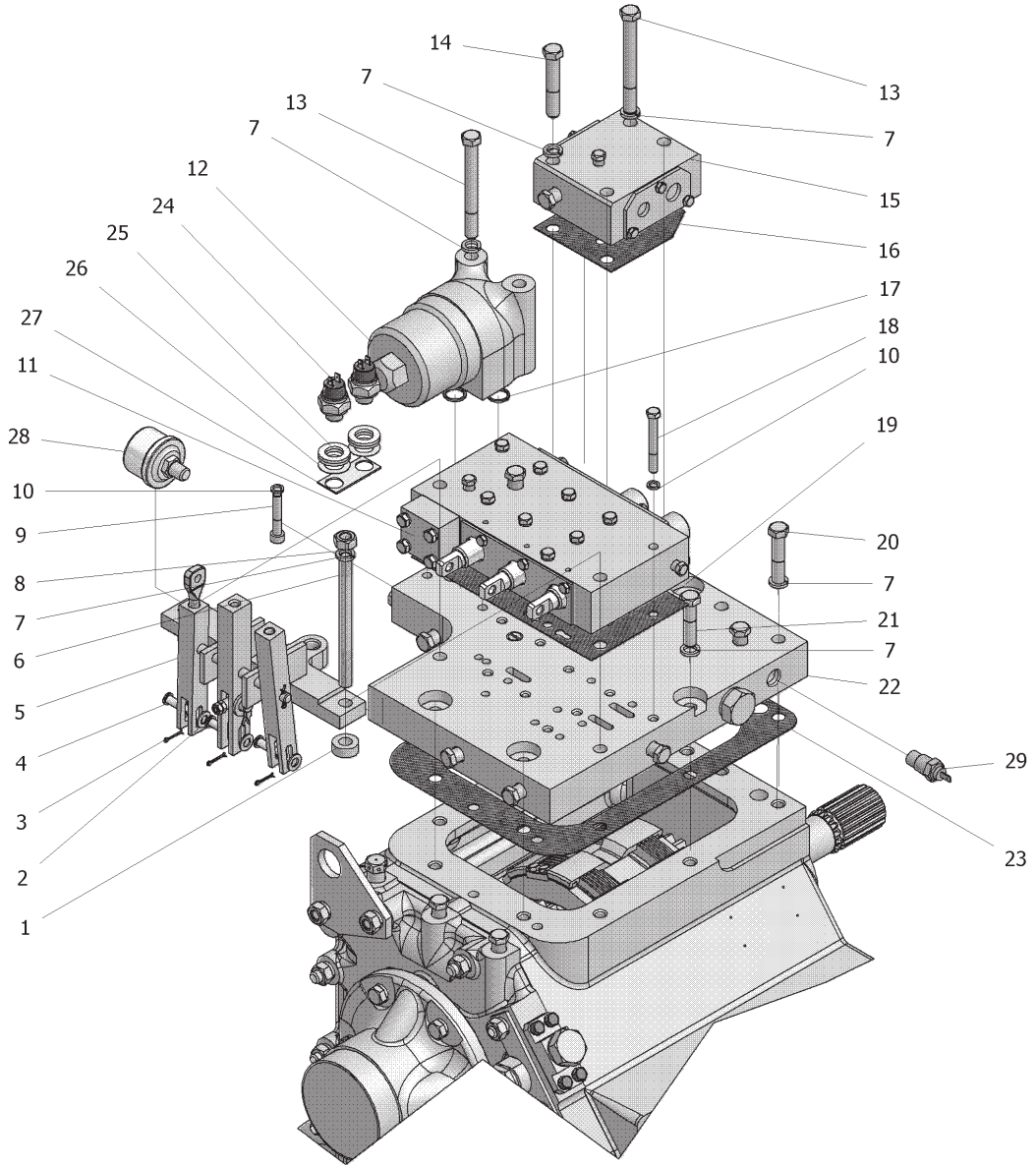

Рис. 9	**У35.615-00.000-08**	**Передача гидромеханическая унифицированная**
Fig. 9		**Unified hydromechanical transmission**
Fig. 9		**Transmission hydromécanique de type unifié**
Fig. 9		**Transmisión hidromecánica unificada**

		У35.615-00.000-08		Передача гидромеханическая унифицированная	Unified hydromechanical transmission	Transmission hydromécanique de type unifié	Transmisión hidromecánica unificada	
Рис. Fig. Fig. Fig.	№ поз. Ref. No Nº Ref. Nº Pos.	Обозначение Designation Référence Signo convencional	Кол-во Qty Qté Cant.	Наименование	Description	Désignation	Descripción	Примечание Remark Note Observaciones
9	1	ТО-18А.09.00.002	2	Втулка	Bush	Moyeu	Casquillo	
	2	С.8.02.Ст3.0115 ГОСТ 11371-78	3	Шайба	Washer	Rondelle	Arandela	
	3	2х20.019 ГОСТ 397-79	3	Шплинт	Cotter pin	Clavette fendue	Chaveta	
	4	6-8d11х30.45.Ц15.хр	3	Ось	Axle	Axe	Eje	
	5	ТО-18Д.09.02.000СБ	1	Механизм управления	Control gear	Mécanisme de commande	Mecanismo de la dirección	
	6	ТО-18А.09.00.003	2	Шпилька	Pin	Aiguille	Clavija	
	7	12 65Г 0115 ГОСТ 6402-70	15	Шайба	Washer	Rondelle	Arandela	
	8	М12-6Н.8.35.0115 ГОСТ 5915-70	2	Гайка	Nut	Écrou	Tuerca	
	9	М8-6gх45.56.0115 ГОСТ 11738-84	2	Винт	Screw	Vis	Tornillo	
	10	8 65Г 0115 ГОСТ 6402-70	11	Шайба	Washer	Rondelle	Arandela	
	11	У35615-12.010 СБ	1	Распределитель	Control valve	Distributeur	Distribuidor	
	12	У35615-12.100 СБ	1	Фильтр	Filter	Filtre	Filtro	
	13	М12-6gх110.56.0115 ГОСТ 7796-70	3	Болт	Bolt	Boulon	Bulón	
	14	М12-6gХ70.56.0115 ГОСТ 7796-70	4	Болт	Bolt	Boulon	Bulón	
	15	У35615-12.140 СБ	1	Блок клапанов	Valve block	Ensemble des soupapes	Bloque de las válvulas	
	16	У35615-12.502	1	Прокладка	Shim	Couche	Junta	
	17	018-022-25-2-2 ГОСТ 9833-73	2	Кольцо	Ring	Bague	Anillo	
	18	М8-6gх65.88.35.0115 ГОСТ 7796-70	9	Болт	Bolt	Boulon	Bulón	
	19	У35615-12.503	1	Прокладка	Shim	Couche	Junta	
	20	М12-6gх60.56.0115 ГОСТ 7796-70	2	Болт	Bolt	Boulon	Bulón	
	21	М12-6gх50.56.0115 ГОСТ 7796-70	5	Болт	Bolt	Boulon	Bulón	
	22	У35615-12.120 СБ	1	Плита	Plate	Plateau	Plancha	
	23	У35615-12.501	1	Прокладка	Shim	Couche	Junta	
	24	ВК 12-31 ТУ РБ 37334210.004-97	2	Выключатель	Switch	L'interrupteur	Interruptor	
	25	ТО-25.58.07.008	10	Шайба	Washer	Rondelle	Arandela	
	26	С.16.02.Ст3.0115 ГОСТ 11371-78	4	Шайба	Washer	Rondelle	Arandela	
	27	ТО-18Д.11.00.007	1	Планка	Lath	Planchette	Chapa	
	28	ДД-20 ТУ РБ 600417525.009-2000	1	Датчик давления	Pressure sensor	Senseur de pression	Captador de presión	
	29	ДУТЖ ТУ РБ 07513211.001-95	1	Датчик	Sensor	Senseur	Captador	

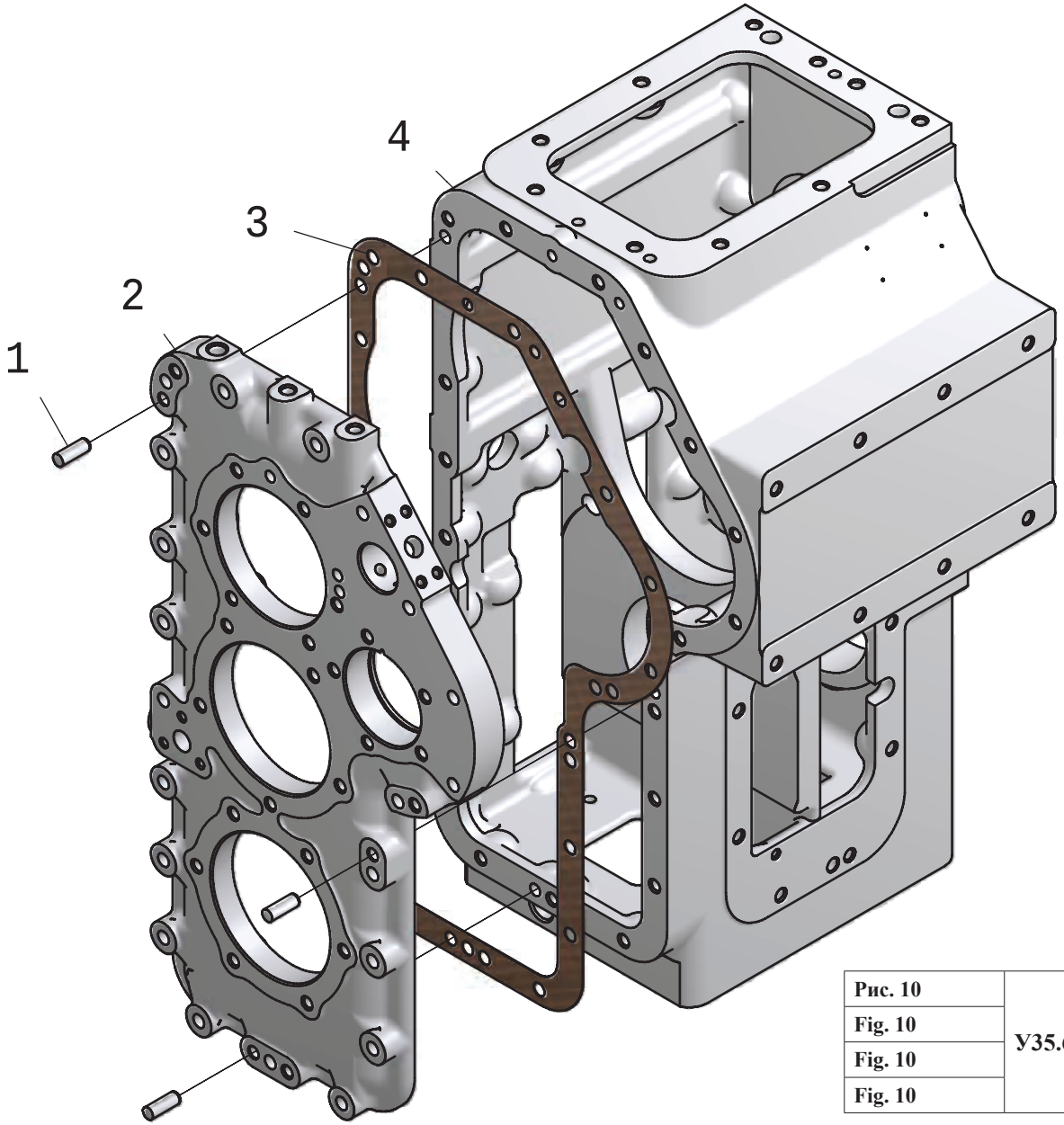

Рис. 10	У35.615-01.030-01	Корпус
Fig. 10		Housing
Fig. 10		Boîtier
Fig. 10		Cuerpo

5.4.1 Корпус У35615-01.030-01
5.4.1 Housing У35615-01.030-01
5.4.1 Boîtier У35615-01.030-01
5.4.1 Cuerpo У35615-01.030-01

Таблица 11 / Table 11 / Tableau 11 / Tabla 11

		У35615-01.030-01		Корпус	Housing	Boîtier	Cuerpo	
Рис. Fig. Fig. Fig.	№ поз. Ref. No Nº Ref. Nº Pos.	Обозначение Designation Référence Signo convencional	Кол-во Qty Qté Cant.	Наименование	Description	Désignation	Descripción	Примечание Remark Note Observaciones
10	1	12x35 ГОСТ 3128-70	3	Штифт	Dowel	Goupille	Clavija	
	2	У35615-01.032	1	Крышка	Cover	Couvercle	Tapa	
	3	У35615-01.033	1	Прокладка	Shim	Couche	Junta	
	4	У35615-01.031-01	1	Картер	Case	Carter	Cárter	

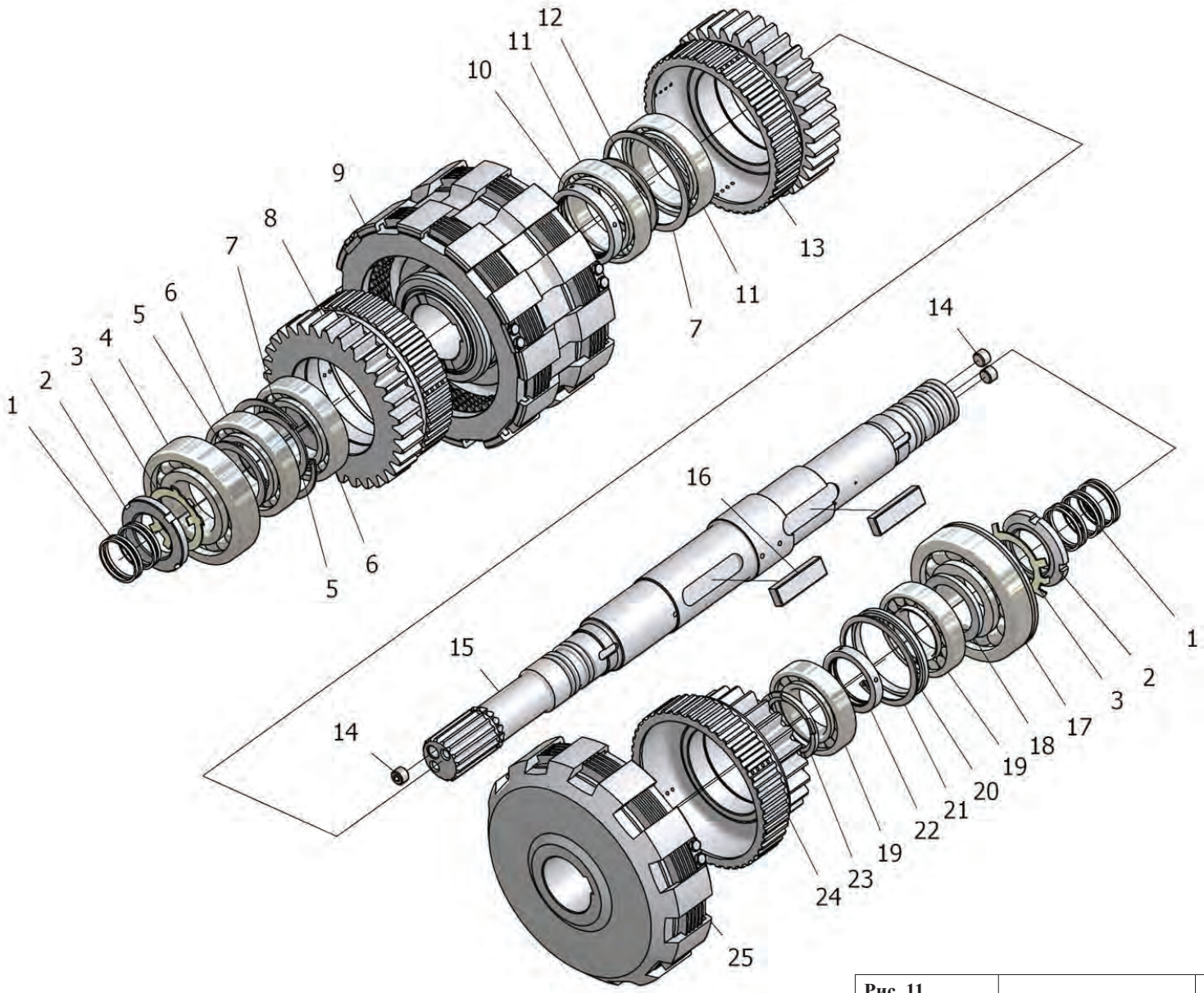

Рис. 11	**У35.615-01.050**	**Вал турбинный**
Fig. 11		**Turbine shaft**
Fig. 11		**Arbre de turbine**
Fig. 11		**Eje de la turbina**

5.4.2 Вал турбинный У35615-01.050
5.4.2 Turbine shaft У35615-01.050
5.4.2 Arbre de turbine У35615-01.050
5.4.2 Eje de turbina У35615-01.050

Таблица 12 / Table 12 / Tableau 12 / Tabla 12

		У35615-01.050		Вал турбинный	Turbine shaft	Arbre de turbine	Eje de turbina	
Рис. Fig. Fig. Fig.	№ поз. Ref. No Nº Ref. Nº Pos.	Обозначение Designation Référence Signo convencional	Кол-во Qty Qté Cant.	Наименование	Description	Désignation	Descripción	Примечание Remark Note Observaciones
11	1	У35615-01.059	10	Кольцо уплотнительное	O-ring	Bague d'étanchéité	Anillo compactador	
	2	М48х1,5-6Н.05.0115 ГОСТ 11871-88	2	Гайка	Nut	Écrou	Tuerca	
	3	У35615-01.058	2	Шайба стопорная	Lock washer	Rondelle d'arrêt	Arandela de retención	
	4	311 ГОСТ 8338-75	1	Подшипник	Bearing	Palier	Cojinete	
	5	У35615-01.057-01	2	Кольцо	Ring	Bague	Anillo	
	6	211 ГОСТ 8338-75	2	Подшипник	Bearing	Palier	Cojinete	
	7	В100 ГОСТ 13943-86	2	Кольцо	Ring	Bague	Anillo	
	8	У35615-01.180	1	Шестерня	Gear	Pignon	Engranaje	
	9	У35615-01.060-01	1	Фрикцион	Friction clutch	Friction	Embrague de fricción	
	10	У35615-01.055-01	1	Кольцо	Ring	Bague	Anillo	
	11	113 ГОСТ 8338-75	2	Подшипник	Bearing	Palier	Cojinete	
	12	У35615-01.054-01	1	Кольцо	Ring	Bague	Anillo	
	13	У35615-01.180-01	1	Шестерня	Bearing	Pignon	Engranaje	
	14	У35615-01.052	3	Заглушка	Plug fitting	Bouchon d'obturation	Tapón	
	15	У35615-01.051	1	Вал	Shaft	Arbre	Eje	
	16	У35615-01.053	2	Шпонка	Key	Clavette	Chaveta	
	17	50410 ГОСТ 8338-75/ГОСТ 2893-82	1	Подшипник	Bearing	Palier	Cojinete	
	18	У35615-01.057	1	Кольцо	Ring	Bague	Anillo	
	19	42210 М ГОСТ 8328-75	2	Подшипник	Bearing	Palier	Cojinete	
	20	У35615-01.056	1	Кольцо	Ring	Bague	Anillo	
	21	В90 ГОСТ 13943-86	1	Кольцо	Ring	Bague	Anillo	
	22	У35615-01.055	1	Кольцо	Ring	Bague	Anillo	
	23	У35615-01.054	1	Кольцо	Ring	Bague	Anillo	
	24	У35615-01.200	1	Шестерня	Gear	Pignon	Engranaje	
	25	У35615-01.060	1	Фрикцион	Friction clutch	Friction	Embrague de fricción	

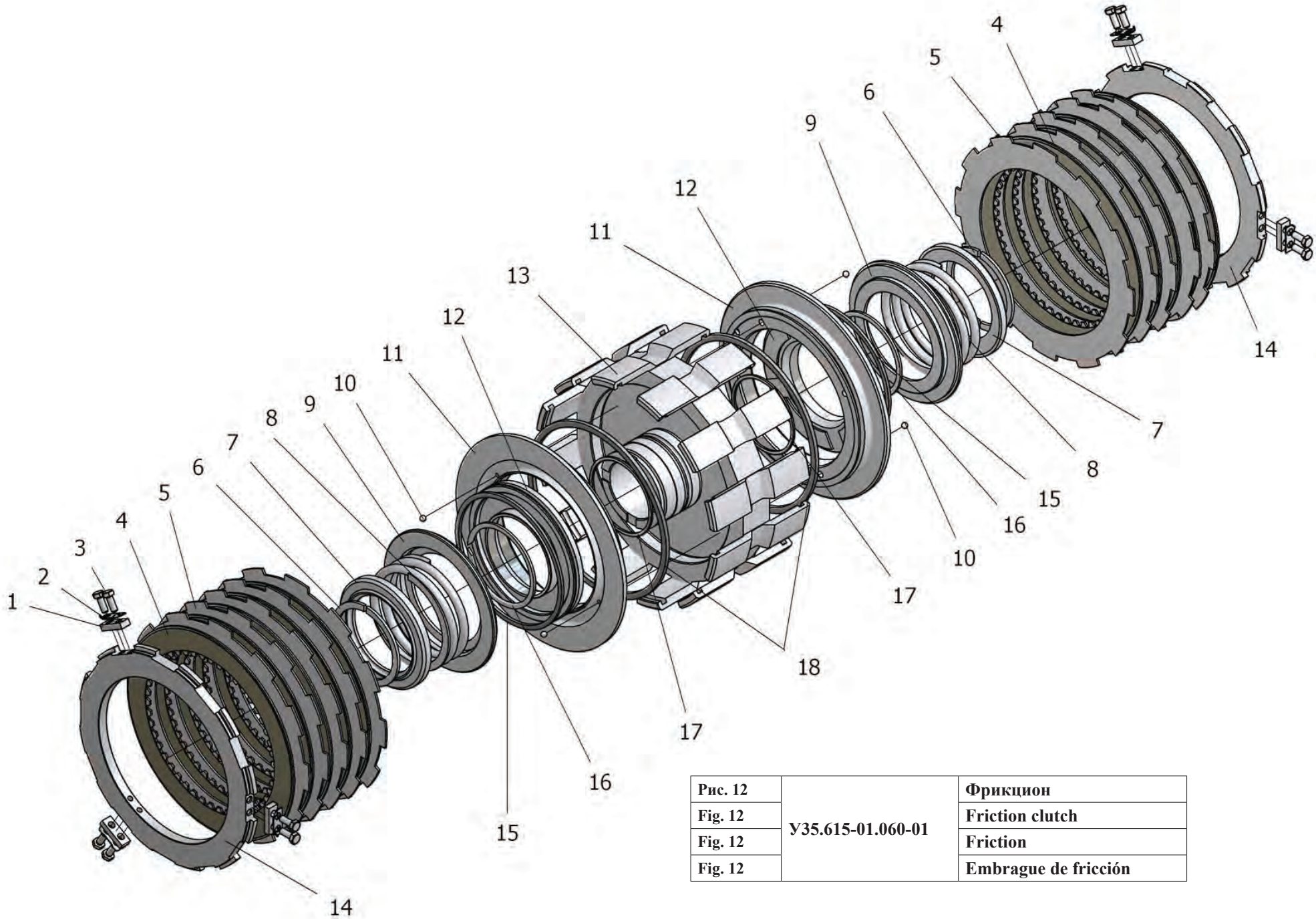

Рис. 12	У35.615-01.060-01	Фрикцион
Fig. 12		Friction clutch
Fig. 12		Friction
Fig. 12		Embrague de fricción

5.4.3 Фрикцион У35615-01.060-01
5.4.3 Friction clutch У35615-01.060-01
5.4.3 Friction У35615-01.060-01
5.4.3 Embrague de fricción У35615-01.060-01

Таблица 13 / Table 13 / Tableau 13 / Tabla 13

		У35615-01.060-01		Фрикцион	Friction clutch	Friction	Embrague de fricción	
Рис. Fig. Fig. Fig.	№ поз. Ref. No Nº Ref. Nº Pos.	Обозначение Designation Référence Signo convencional	Кол-во Qty Qté Cant.	Наименование	Description	Désignation	Descripción	Примечание Remark Note Observaciones
12	1	У35615-01.074	6	Сухарь	Block	Dé	Cabezita	
	2	У35615-01.075	6	Планка стопорная	Lock plate	Planchette d'arrêt	Chapa de retención	
	3	M6-gx16.56.0115 ГОСТ 7798-70	12	Болт	Bolt	Boulon	Bulón	
	4	150.37.074	10	Диск фрикционный	Friction disk	Disque à friction	Disco de fricción	
	5	У35615-01.072	10	Диск ведущий	Drive disk	Disque de commande	Disco motriz	
	6	У35615-01.069	4	Кольцо стопорное	Lock ring	Bague d'arrêt	Anillo de retención	
	7	У35615-01.068	2	Диск опорный	Thrust disk	Disque d'appui	Disco de apoyo	
	8	У35615-01.067	2	Пружина	Spring	Ressort	Resorte	
	9	У35615-01.066	2	Направляющая	Guide	Guide	Que dirige	
	10	5,556-10 ГОСТ 3722-81	4	Шарик	Ball	Bille	Bolita	
	11	У35615-01.065	2	Поршень	Piston	Piston	Émbolo	
	12	У35615-01.062	2	Диск	Disk	Disque	Disco	
	13	У35615-01.061-01	1	Корпус фрикциона	Friction clutch housing	Boîtier de friction	Cuerpo del embrague de fricción	
	14	У35615-01.073	2	Диск опорный	Thrust disk	Disque d'appui	Disco de apoyo	
	15	У35615-01.064	2	Кольцо уплотнительное	O-ring	Bague d'étanchéité	Anillo compactador	
	16	У35615-01.063	2	Кольцо	Ring	Bague	Anillo	
	17	074-080-36-2-2 ГОСТ 9833-73/ГОСТ 18829-73	2	Кольцо	Ring	Bague	Anillo	
	18	У35615-01.064-01	2	Кольцо уплотнительное	O-ring	Bague d'étanchéité	Anillo compactador	

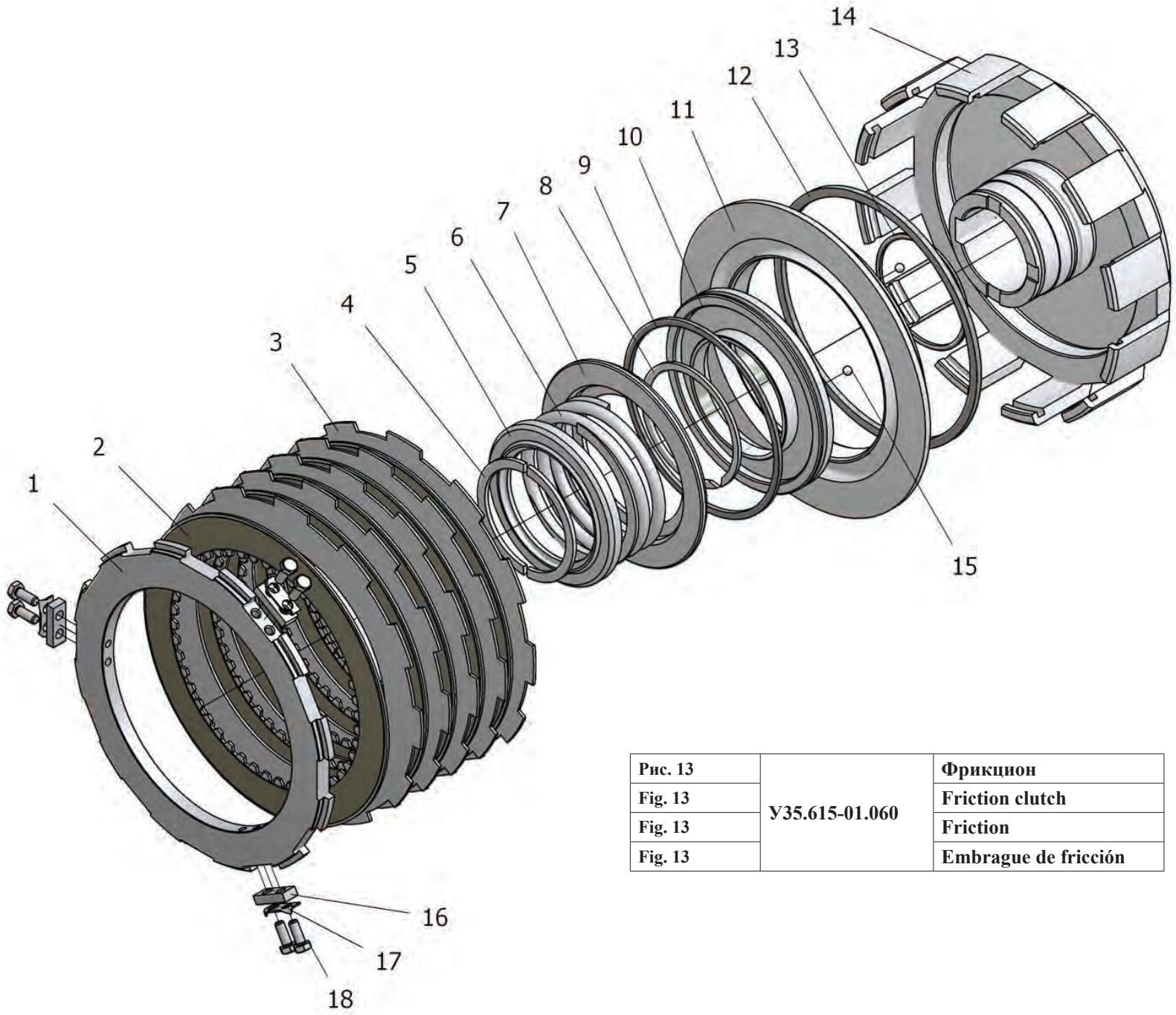

Рис. 13	У35.615-01.060	Фрикцион
Fig. 13		Friction clutch
Fig. 13		Friction
Fig. 13		Embrague de fricción

5.4.4 Фрикцион У35.615-01.060
5.4.4 Friction clutch У35.615-01.060
5.4.4 Friction У35.615-01.060
5.4.4 Embrague de fricción У35.615-01.060

Таблица 14 / Table 14 / Tableau 14 / Tabla 14

		У35.615-01.060		Фрикцион	Friction clutch	Friction	Embrague de fricción	
Рис. Fig. Fig. Fig.	№ поз. Ref. No Nº Ref. Nº Pos.	Обозначение Designation Référence Signo convencional	Кол-во Qty Qté Cant.	Наименование	Description	Désignation	Descripción	Примечание Remark Note Observaciones
13	1	У35615-01.073	1	Диск опорный	Thrust disk	Disque d'appui	Disco de apoyo	
	2	150.37.074	5	Диск фрикционный	Friction disk	Disque à friction	Disco de fricción	
	3	У35615-01.072	5	Диск ведущий	Drive disk	Disque de commande	Disco motriz	
	4	У35615-01.069	2	Кольцо стопорное	Lock ring	Bague d'arrêt	Anillo de retención	
	5	У35615-01.068	1	Диск опорный	Thrust disk	Disque d'appui	Disco de apoyo	
	6	У35615-01.067	1	Пружина	Spring	Ressort	Resorte	
	7	У35615-01.066	1	Направляющая	Guide	Guide	Guía	
	8	У35615-01.063	1	Кольцо	Ring	Bague	Anillo	
	9	У35615-01.064	1	Кольцо уплотнительное	O-ring	Bague d'étanchéité	Anillo compactador	
	10	У35615-01.062	1	Диск	Disk	Disque	Disco	
	11	У35615-01.065	1	Поршень	Piston	Piston	Émbolo	
	12	У35615-01.064-01	1	Кольцо уплотнительное	O-ring	Bague d'étanchéité	Anillo compactador	
	13	074-080-36-2-2 ГОСТ 9833-73/ГОСТ 18829-73	1	Кольцо	Ring	Bague	Anillo	
	14	У35615-01.061	1	Корпус фрикциона	Friction clutch housing	Boîtier de friction	Cuerpo del embrague de fricción	
	15	5,556-10 ГОСТ 3722-81	2	Шарик	Ball	Bille	Bolita	
	16	У35615-01.074	3	Сухарь	Block	Dé	Cabezita	
	17	У35615-01.075	3	Планка стопорная	Lock plate	Planchette d'arrêt	Chapa de retención	
	18	М6-6gx16.56.0115 ГОСТ 7798-70	6	Болт	Bolt	Boulon	Bulón	

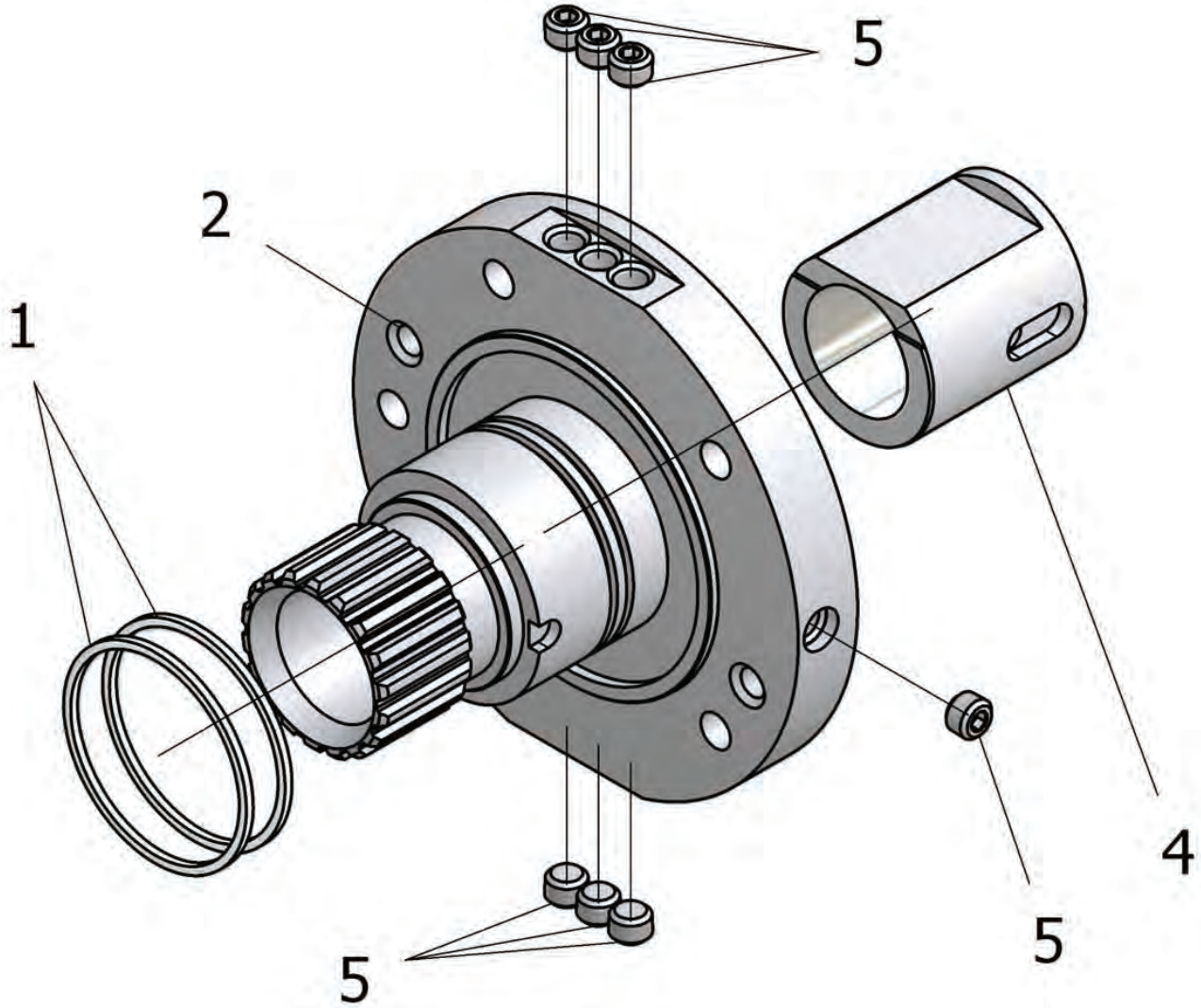

Рис. 14	У35.615-01.090	Ступица реактора
Fig. 14		Reactor hub
Fig. 14		Moyeu du réacteur
Fig. 14		Cubo del reactor

5.4.5 Ступица реактора У35.615-01.090
5.4.5 Reactor hub У35.615-01.090
5.4.5 Moyeu du réacteur У35.615-01.090
5.4.5 Cubo del reactor У35.615-01.090

Таблица 15 / Table 15 / Tableau 15 / Tabla 15

		У35.615-01.090		Ступица реактора	Reactor hub	Moyeu du réacteur	Cubo del reactor	
Рис. Fig. Fig. Fig.	№ поз. Ref. No Nº Ref. Nº Pos.	Обозначение Designation Référence Signo convencional	Кол-во Qty Qté Cant.	Наименование	Description	Désignation	Descripción	Примечание Remark Note Observaciones
14	1	У35615-01.059-01	2	Кольцо уплотнительное	O-ring	Bague d'étanchéité	Anillo compactador	
	2	У35615-01.091-01	1	Ступица	Hub	Moyeu	Cubo	
	4	У35615-01.092	1	Гильза	Sleeve	Douille	Cápsula	
	5	УДГ1-09.04.001	7	Заглушка	Plug fitting	Bouchon d'obturation	Tapón	

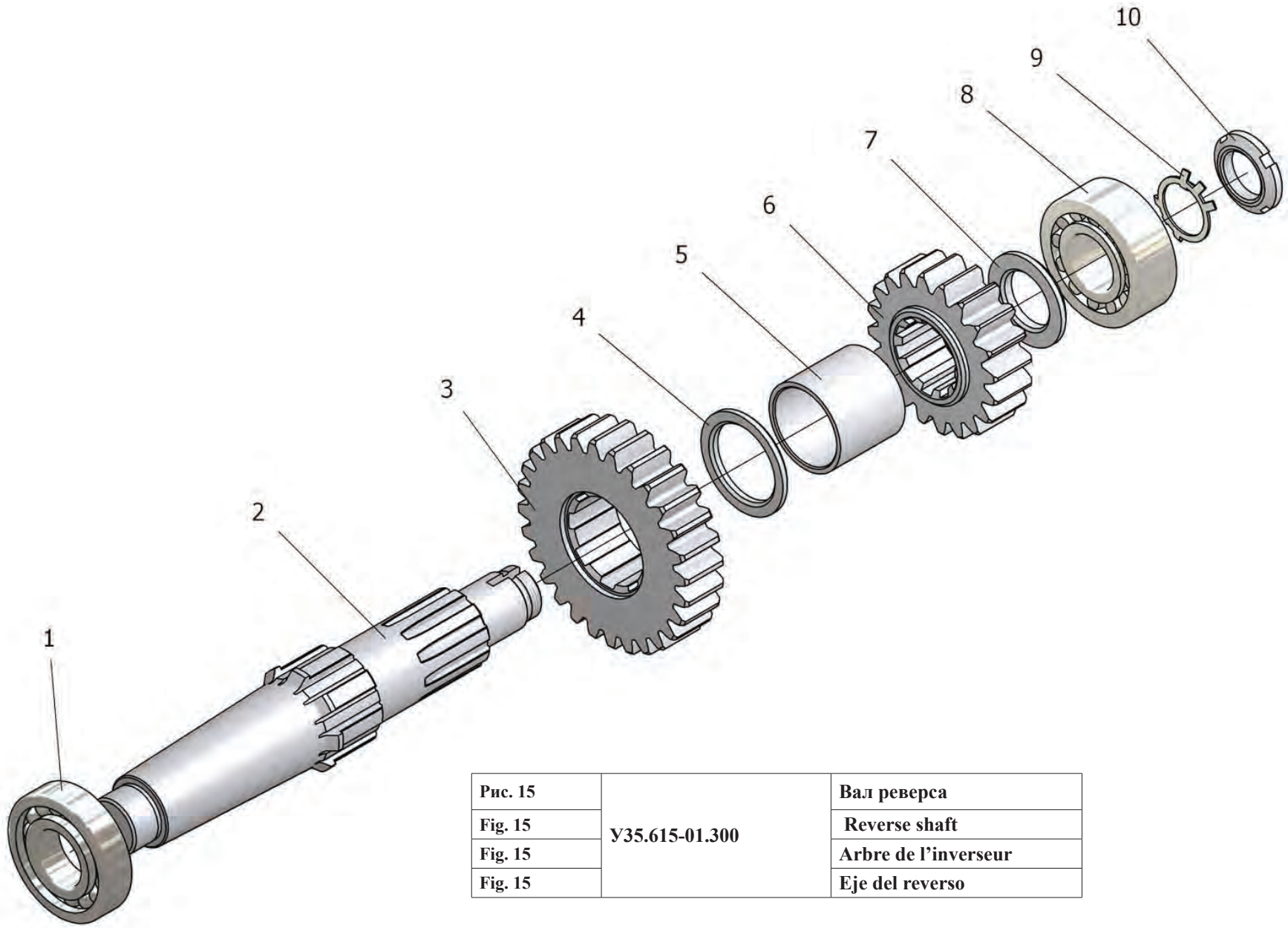

Рис. 15	**У35.615-01.300**	**Вал реверса**
Fig. 15		**Reverse shaft**
Fig. 15		**Arbre de l'inverseur**
Fig. 15		**Eje del reverso**

5.4.6 Вал реверса У35.615-01.300
5.4.6 Reverse shaft У35.615-01.300
5.4.6 Arbrede l'inverseur У35.615-01.300
5.4.6 Eje de reverso У35.615-01.300

Таблица 16 / Table 16 / Tableau 16 / Tabla 16

		У35.615-01.300		Вал реверса	Reverse shaft	Arbre de l'inverseur	Eje de reverso	
Рис. Fig. Fig. Fig.	№ поз. Ref. No Nº Ref. Nº Pos.	Обозначение Designation Référence Signo convencional	Кол-во Qty Qté Cant.	Наименование	Description	Désignation	Descripción	Примечание Remark Note Observaciones
15	1	308 ГОСТ 8338-75	1	Подшипник	Bearing	Palier	Cojinete	
	2	У35615-01.301	1	Вал	Shaft	Arbre	Eje	
	3	У35615-01.302	1	Шестерня	Gear	Pignon	Engranaje	
	4	У35615-01.303-01	1	Кольцо	Ring	Bague	Anillo	
	5	У35615-01.304	1	Втулка	Bush	Moyeu	Casquillo	
	6	У35615-01.305	1	Шестерня	Gear	Pignon	Engranaje	
	7	У35615-01.303	1	Кольцо	Ring	Bague	Anillo	
	8	53608 ГОСТ 24696-81	1	Подшипник	Bearing	Palier	Cojinete	
	9	36.01.08кп.0115 ГОСТ 11872-89	1	Шайба	Washer	Rondelle	Arandela	
	10	М36х1,5-6Н.05.0115 ГОСТ 11871-88	1	Гайка	Nut	Écrou	Tuerca	

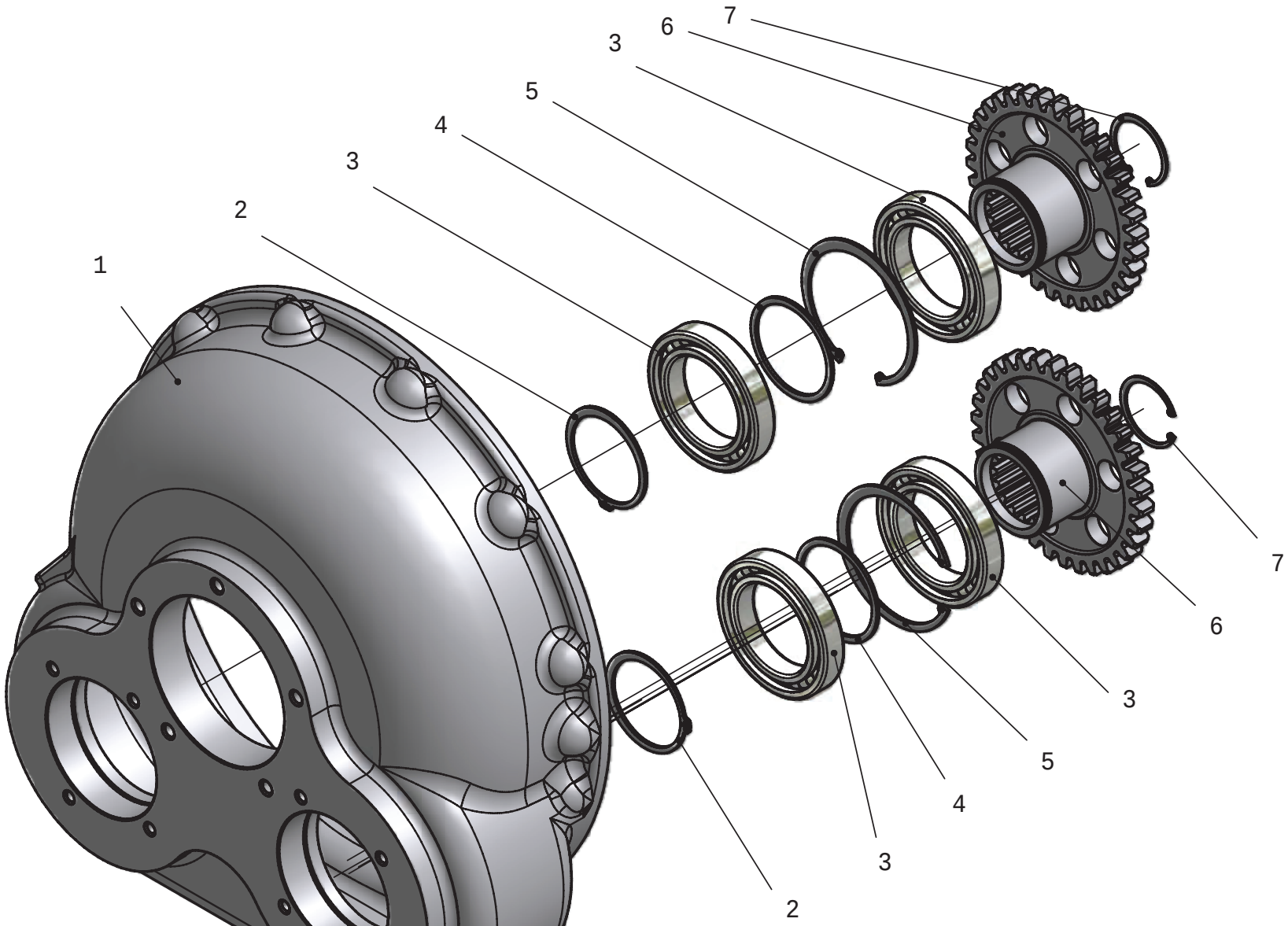

Рис. 16	**У35.615-09.010-04**	**Крышка**
Fig. 16		**Cover**
Fig. 16		**Couvercle**
Fig. 16		**Тара**

5.4.7 Крышка У35.615-09.010-04
5.4.7 Cover У35.615-09.010-04
5.4.7 Couvercle У35.615-09.010-04
5.4.7 Tapa У35.615-09.010-04

Таблица 17 / Table 17 / Tableau 17 / Tabla 17

		У35.615-09.010-04		Крышка	Cover	Couvercle	Tapa	
Рис. Fig. Fig. Fig.	№ поз. Ref. No Nº Ref. Nº Pos.	Обозначение Designation Référence Signo convencional	Кол-во Qty Qté Cant.	Наименование	Description	Désignation	Descripción	Примечание Remark Note Observaciones
16	1	У35615-09.011-02	1	Крышка	Cover	Couvercle	Tapa	
	2	В75 ГОСТ 13940-86	2	Кольцо	Ring	Bague	Anillo	
	3	115 ГОСТ 8338-75	4	Подшипник	Bearing	Palier	Cojinete	
	4	У35615-01.057-04	2	Кольцо	Ring	Bague	Anillo	
	5	В115 ГОСТ 13941-86	2	Кольцо	Ring	Bague	Anillo	
	6	У35615-09.012	2	Шестерня	Gear	Pignon	Engranaje	
	7	В55 ГОСТ 13943-86	2	Кольцо	Ring	Bague	Anillo	

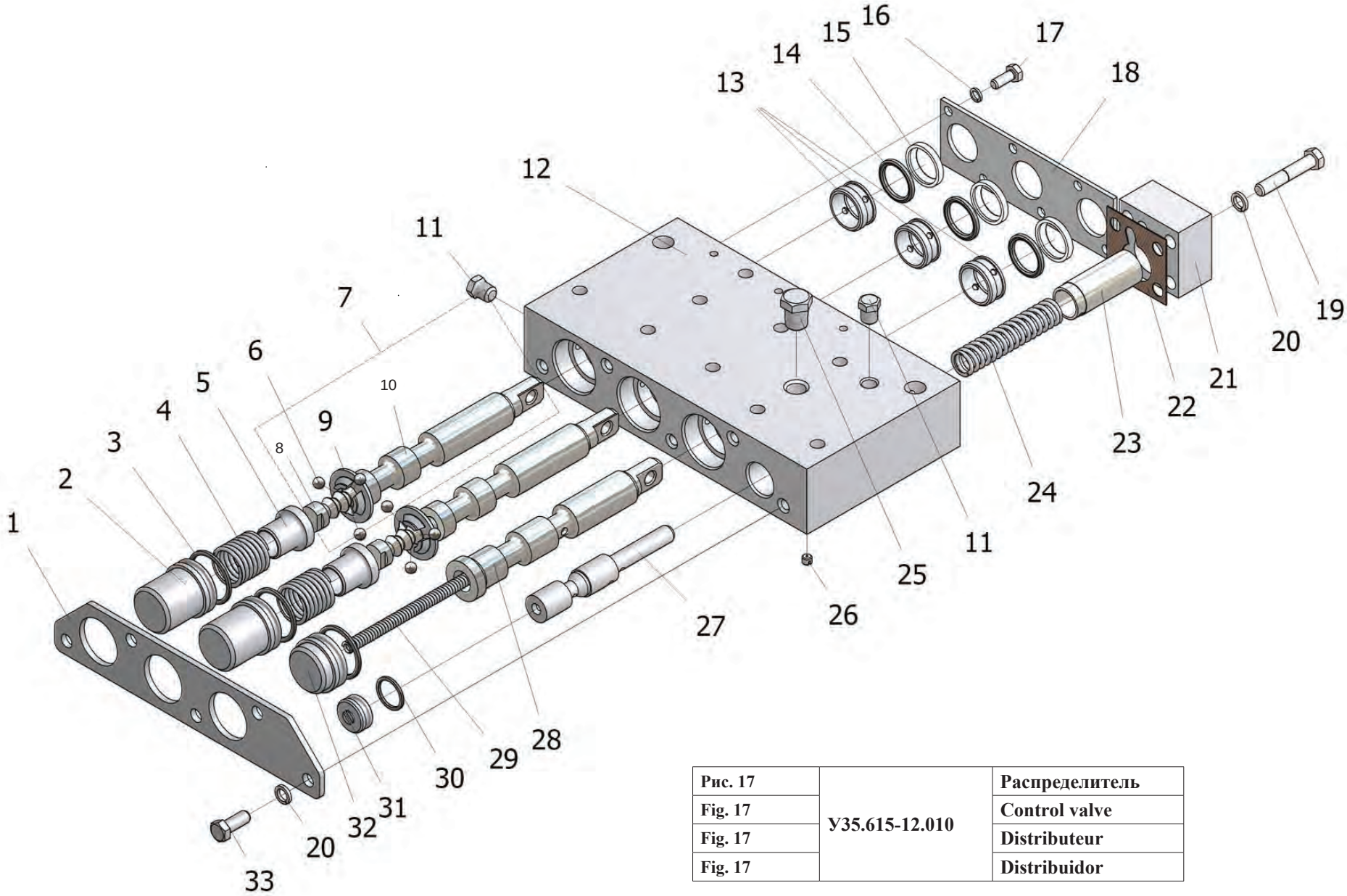

Рис. 17	**У35.615-12.010**	**Распределитель**
Fig. 17		**Control valve**
Fig. 17		**Distributeur**
Fig. 17		**Distribuidor**

5.4.8 Распределитель У35.615-12.010
5.4.8 Control valve У35.615-12.010
5.4.8 Distributeur У35.615-12.010
5.4.8 Distribuidor У35.615-12.010

Таблица 18 / Table 18 / Tableau 18 / Tabla 18

		У35.615-12.010		Распределитель	Control valve	Distributeur	Distribuidor	
Рис. Fig. Fig. Fig.	№ поз. Ref. No Nº Ref. Nº Pos.	Обозначение Designation Référence Signo convencional	Кол-во Qty Qté Cant.	Наименование	Description	Désignation	Descripción	Примечание Remark Note Observaciones
17	1	У35615-12.031	1	Крышка	Cover	Couvercle	Tapa	
	2	У35615-12.029	2	Крышка	Cover	Couvercle	Tapa	
	3	030-035-30-2-2 ГОСТ 9833-73/ГОСТ 18829-73	3	Кольцо	Cover	Bague	Anillo	
	4	У35615-12.028	2	Пружина	Spring	Ressort	Resorte	
	5	У35615-12.027	2	Втулка	Bush	Moyeu	Casquillo	
	6	Б 7-5 ГОСТ 3722-81	6	Шарик	Ball	Bille	Bolita	
	7	У35615-12.040	2	Золотник (Входит поз.8, 9, 10)	Slide (Comprises pos. 8, 9, 10)	Tiroir (Comprend pos. 8, 9, 10)	Válvula de distribución (Entran las pos. 8, 9, 10)	
	8	У35615-12.043	2	Фиксатор	Pawl	Fixateur	Fijador	
	9	У35615-12.042	2	Кольцо	Ring	Bague	Anillo	
	10	У35615-12.041	2	Золотник	Slide	Tiroir	Válvula de distribución	
	11	УДГ1-09.03.001	2	Заглушка	Plug	Bouchon d'obturation	Tapón	
	12	У35615-12.011	1	Корпус	Housing	Boîtier	Cuerpo	
	13	У35615-12.024	3	Втулка	Bush	Moyeu	Casquillo	
	14	022-028-36-2-2 ГОСТ 9833-73/ГОСТ 18829-73	3	Кольцо	Ring	Bague	Anillo	
	15	У35615-12.025	3	Манжета	Collar	Manchette	Manguito	
	16	6 65Г 0115 ГОСТ 6402-70	6	Шайба	Washer	Rondelle	Arandela	
	17	М6-6gx16.56.0115 ГОСТ7798-70	6	Болт	Bolt	Boulon	Bulón	
	18	У35615-12.026	1	Крышка	Cover	Couvercle	Tapa	
	19	М8-6gx45.56.0115 ГОСТ 7796-70	4	Болт	Bolt	Boulon	Bulón	
	20	8 65Г 0115 ГОСТ 6402-70	9	Шайба	Washer	Rondelle	Arandela	
	21	У35615-12.016	1	Крышка	Cover	Couvercle	Tapa	
	22	У35615-12.015	1	Прокладка	Shim	Couche	Junta	
	23	У35615-12.014	1	Поршень	Piston	Piston	Émbolo	
	24	У35615-12.013	1	Пружина	Spring	Ressort	Resorte	
	25	УДГ1-09.03.002	1	Заглушка	Plug fitting	Bouchon d'obturation	Tapón	
	26	У35615-12.017	1	Дроссель	Throttle	Vanne pivotante	Carrete	
	27	У35615-12.012	1	Золотник	Slide	Tiroir	Válvula de distribución	
	28	У35615-12.021	1	Золотник	Slide	Tiroir	Válvula de distribución	
	29	У35615-12.022	1	Пружина	Spring	Ressort	Resorte	

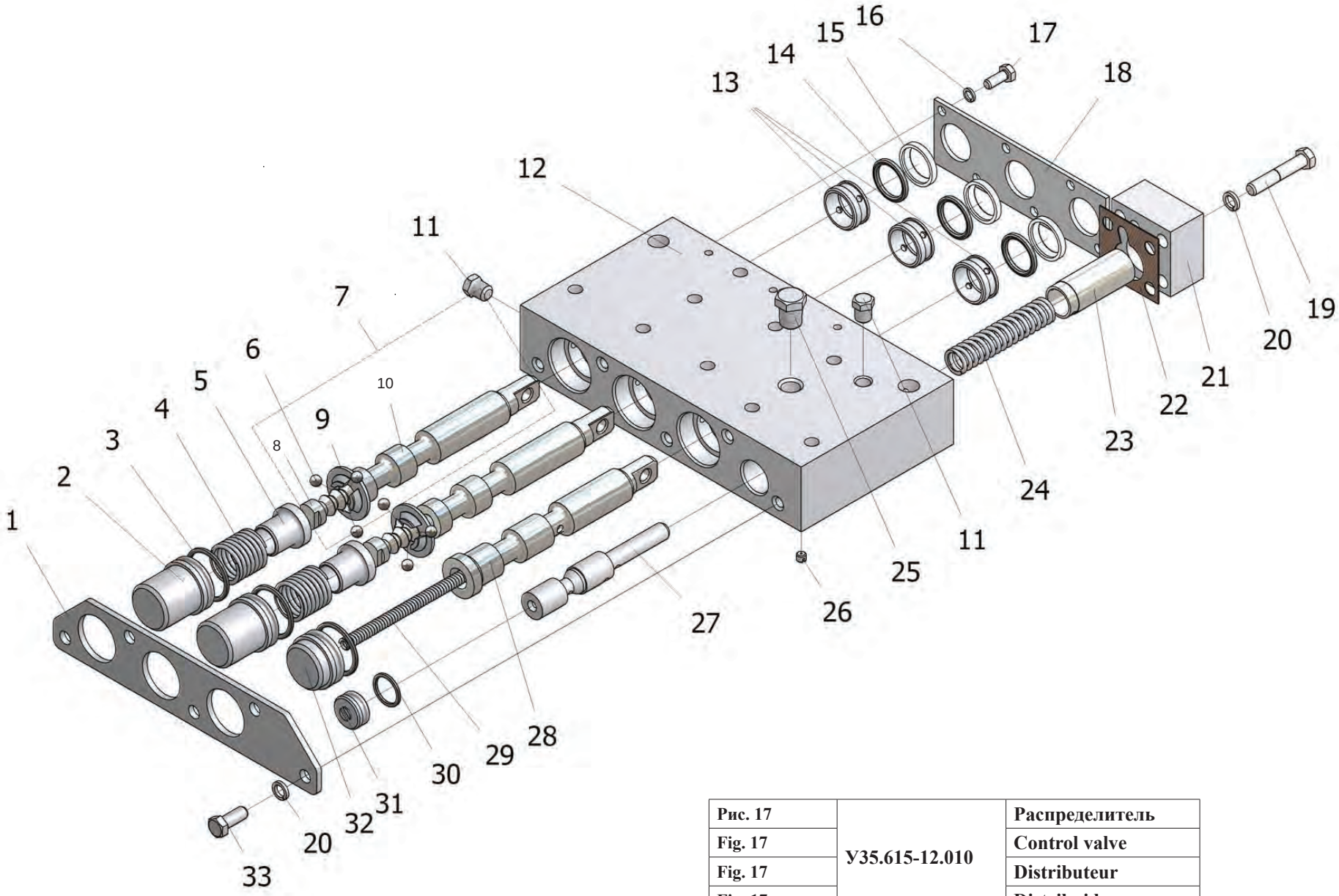

Рис. 17	**У35.615-12.010**	**Распределитель**
Fig. 17		**Control valve**
Fig. 17		**Distributeur**
Fig. 17		**Distribuidor**

		У35.615-12.010		Распределитель	Control valve	Distributeur	Distribuidor	
Рис. Fig. Fig. Fig.	№ поз. Ref. No N° Ref. N° Pos.	Обозначение Designation Référence Signo convencional	Кол-во Qty Qté Cant.	Наименование	Description	Désignation	Descripción	Примечание Remark Note Observaciones
17	30	018-022-25-2-2 ГОСТ 9833-73/ГОСТ 18829-73	1	Кольцо	Ring	Bague	Anillo	
	31	У35615-12.018	1	Втулка	Bush	Moyeu	Casquillo	
	32	У35615-12.023	1	Крышка	Cover	Couvercle	Tapa	
	33	М8-6gx20.88.35.0115 ГОСТ 7796-70	5	Болт	Bolt	Boulon	Bulón	

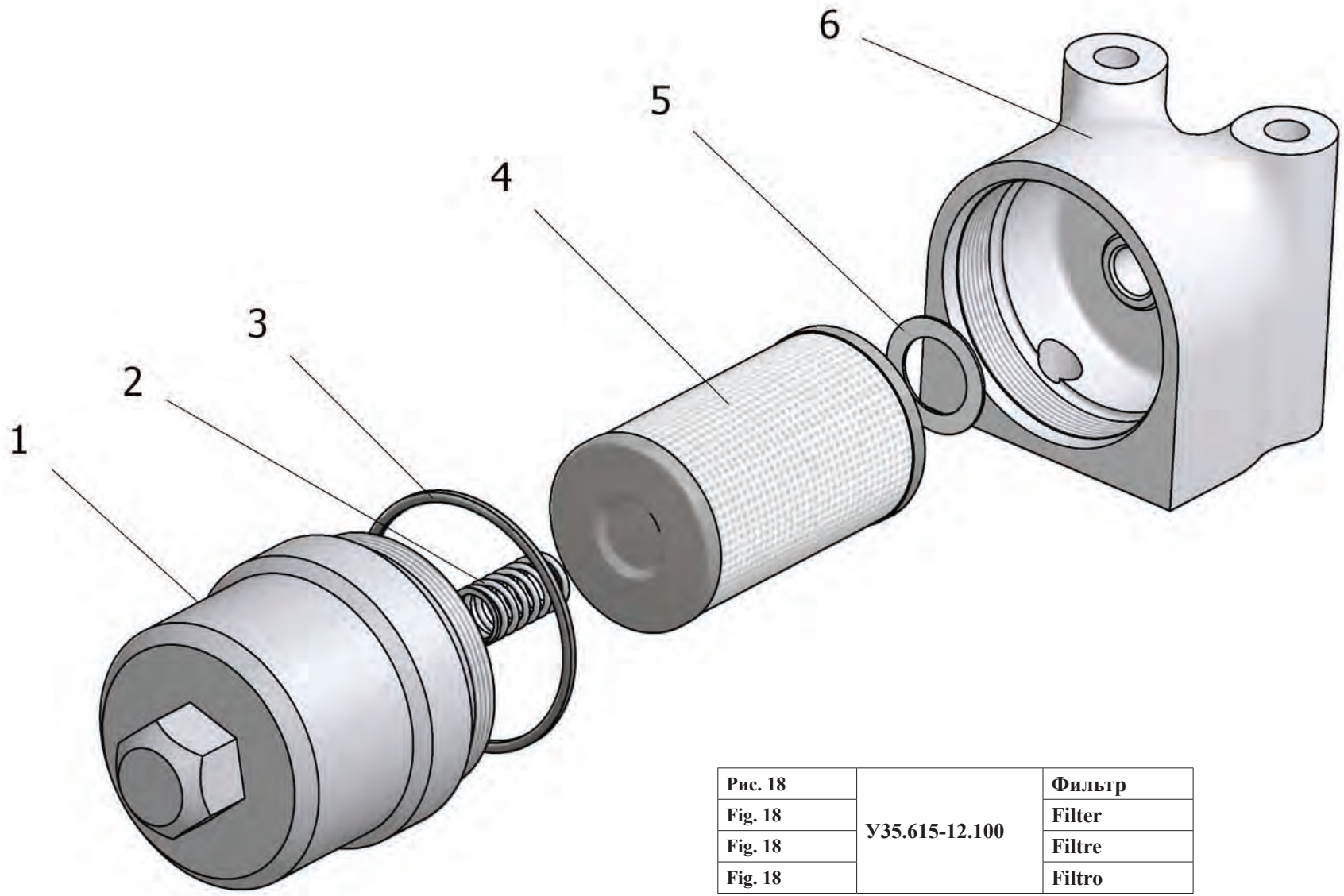

Рис. 18	**У35.615-12.100**	**Фильтр**
Fig. 18		**Filter**
Fig. 18		**Filtre**
Fig. 18		**Filtro**

5.4.9 Фильтр У35.615-12.100
5.4.9 Filter У35.615-12.100
5.4.9 Filtre У35.615-12.100
5.4.9 Filtro У35.615-12.100

Таблица 19 / Table 19 / Tableau 19 / Tabla 19

		У35.615-12.100		Фильтр	Filter	Filtre	Filtro	
Рис. Fig. Fig. Fig.	№ поз. Ref. No Nº Ref. Nº Pos.	Обозначение Designation Référence Signo convencional	Кол-во Qty Qté Cant.	Наименование	Description	Désignation	Descripción	Примечание Remark Note Observaciones
18	1	У35615-12.102	1	Стакан	Sleeve	Verre	Buza	
	2	У35615-12.104	1	Пружина	Spring	Ressort	Resorte	
	3	074-080-36-2-2 ГОСТ 9833-73/ГОСТ 18829-73	1	Кольцо	Ring	Bague	Anillo	
	4	ФМД 60-100-24-10 ТУ РБ 490001294.001-2001	1	Фильтроэлемент очистки масла	Oil filtering element	Élément de filtre de l'épuration de l'huile	Elemento filtrante de la limpieza del óleo	
	5	У35615-12.103	1	Прокладка	Shim	Couche	Junta	
	6	У35615-12.101	1	Корпус	Housing	Boîtier	Cuerpo	

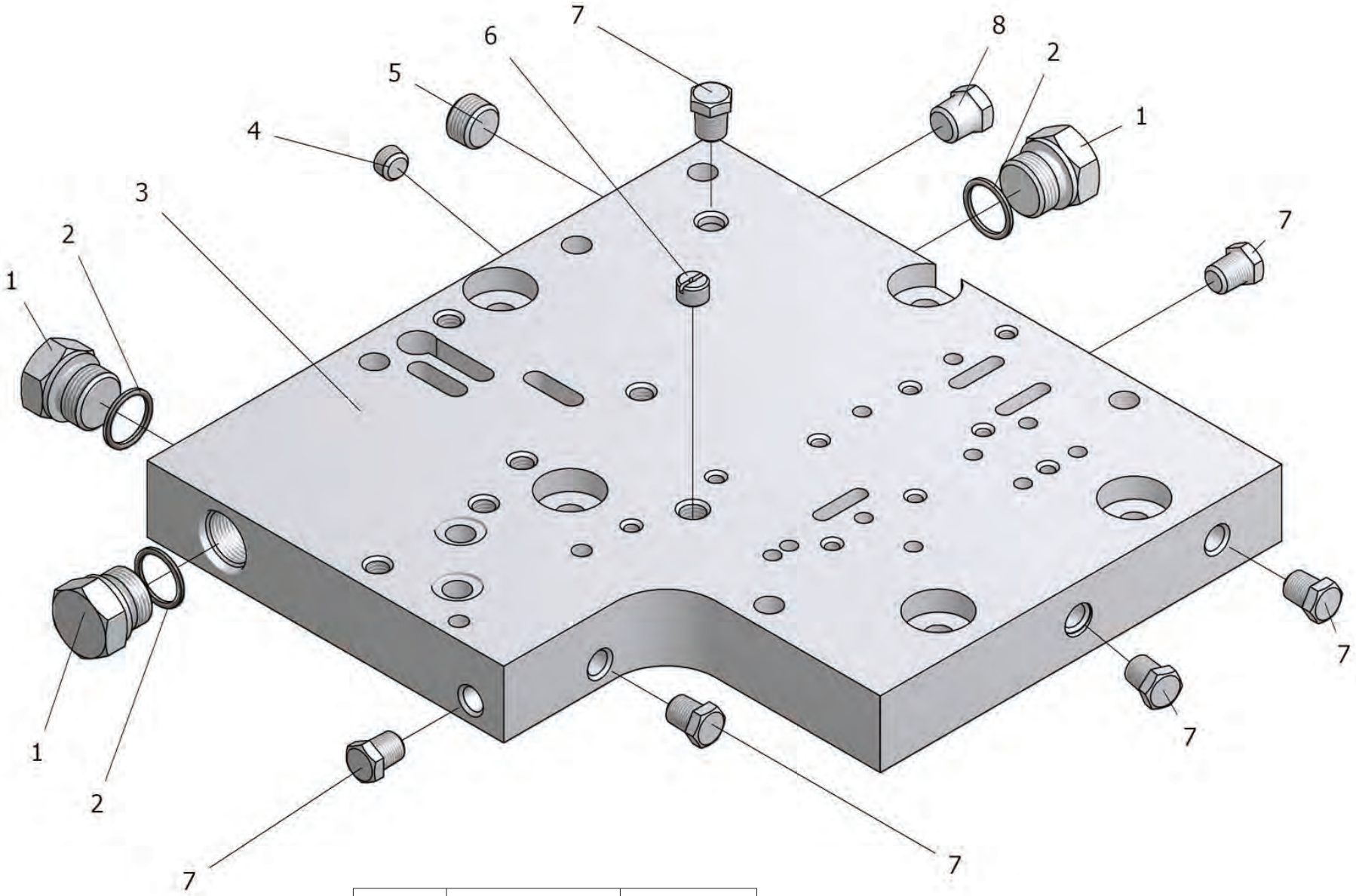

Рис. 19	**У35.615-12.120**	**Плита**
Fig. 19		**Plate**
Fig. 19		**Plateau**
Fig. 19		**Plancha**

5.4.10 Плита У35.615-12.120
5.4.10 Plate У35.615-12.120
5.4.10 Plateau У35.615-12.120
5.4.10 Plancha У35.615-12.120

Таблица 20 / Table 20 / Tableau 20 / Tabla 20

		У35.615-12.120		Плита	Plate	Plateau	Plancha	
Рис. Fig. Fig. Fig.	№ поз. Ref. No Nº Ref. Nº Pos.	Обозначение Designation Référence Signo convencional	Кол-во Qty Qté Cant.	Наименование	Description	Désignation	Descripción	Примечание Remark Note Observaciones
19	1	УДГ1-09.01.006	3	Заглушка М27х2	Plug M27x2	Bouchon d'obturation M27x2	Tapón M27x2	
	2	023-028-30-2-2 ГОСТ 9833-73/ГОСТ 18829-73	3	Кольцо	Ring	Bague	Anillo	
	3	У35615-12.121	1	Плита	Plate	Plateau	Plancha	
	4	УДГ1-09.04.001	1	Заглушка	Plug fitting	Bouchon d'obturation	Tapón	
	5	УДГ1-09.04.003	1	Заглушка	Plug fitting	Bouchon d'obturation	Tapón	
	6	У35615-12.123	1	Дроссель	Throttle	Vanne pivotante	Carrete	
	7	УДГ1-09.03.002	6	Заглушка	Plug fitting	Bouchon d'obturation	Tapón	
	8	УДГ1-09.03.005	1	Заглушка	Plug fitting	Bouchon d'obturation	Tapón	

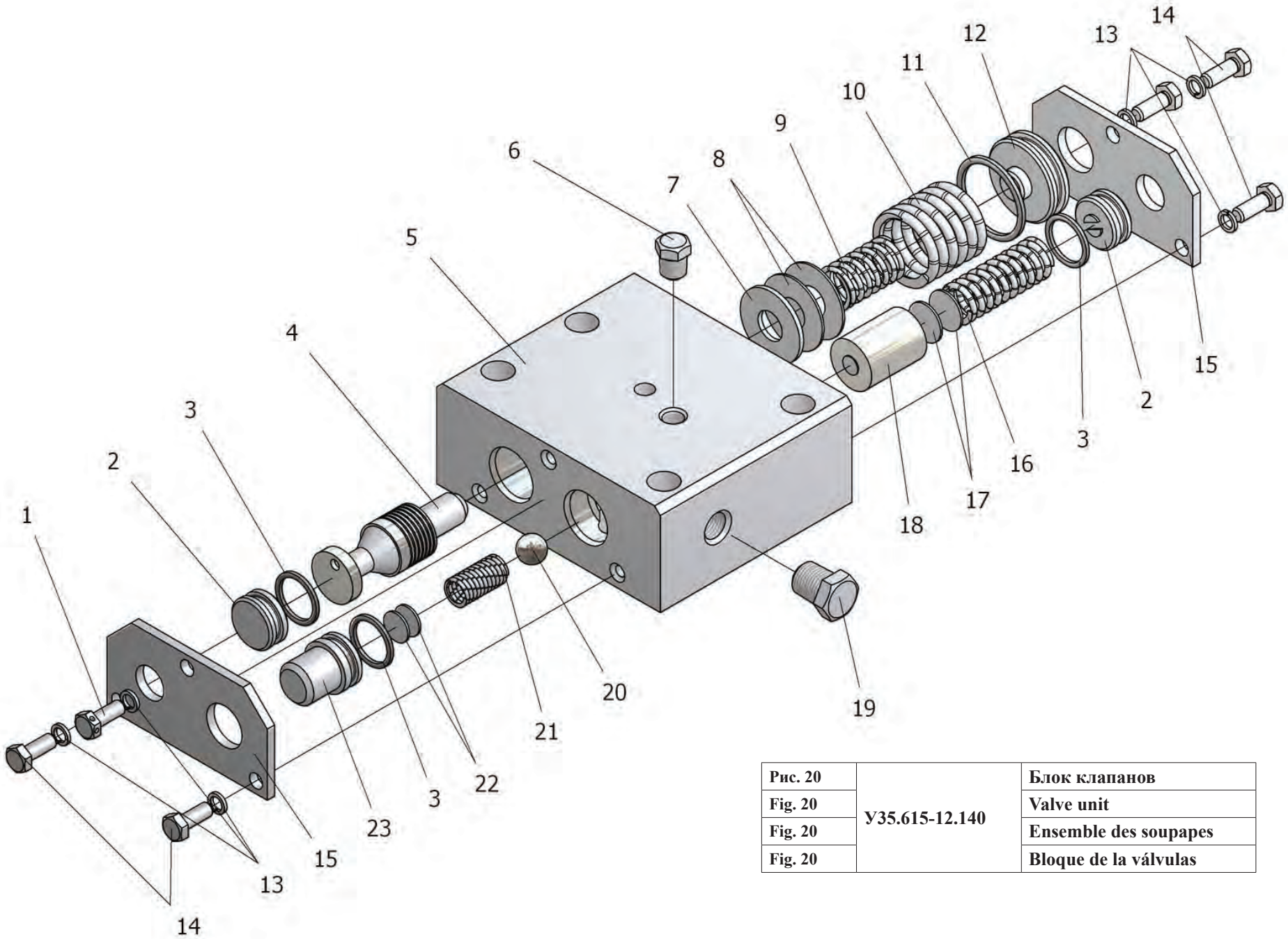

Рис. 20	**У35.615-12.140**	**Блок клапанов**
Fig. 20		**Valve unit**
Fig. 20		**Ensemble des soupapes**
Fig. 20		**Bloque de la válvulas**

5.4.11 Блок клапанов У35.615-12.140
5.4.11 Valve unit У35.615-12.140
5.4.11 Ensemble des soupapes У35.615-12.140
5.4.11 Bloque de las válvulas У35.615-12.140

Таблица 21 / Table 21 / Tableau 21 / Tabla 21

		У35.615-12.140		Блок клапанов	Valve unit	Ensemble des soupapes	Bloque de las válvulas	
Рис. Fig. Fig. Fig.	№ поз. Ref. No Nº Ref. Nº Pos.	Обозначение Designation Référence Signo convencional	Кол-во Qty Qté Cant.	Наименование	Description	Désignation	Descripción	Примечание Remark Note Observaciones
20	1	3М6-6gx16.56.0115 ГОСТ7798-70	1	Болт	Bolt	Boulon	Bulón	
	2	У35615-12.018	2	Втулка	Bush	Moyeu	Casquillo	
	3	018-022-25-2-2 ГОСТ 9833-73/ГОСТ 18829-73	3	Кольцо	Ring	Bague	Anillo	
	4	У35615-12.148-01	1	Золотник	Slide	Tiroir	Válvula de distribución	
	5	У35615-12.142	1	Корпус	Housing	Boîtier	Cuerpo	
	6	УДГ1-09.03.001	1	Заглушка	Plug fitting	Bouchon d'obturation	Tapón	
	7	У35615-12.152-01	1	Шайба	Washer	Rondelle	Arandela	
	8	У35615-12.152	2	Шайба	Washer	Rondelle	Arandela	
	9	У35615-12.104	1	Пружина	Spring	Ressort	Resorte	
	10	У35615-12.153	1	Пружина	Spring	Ressort	Resorte	
	11	030-035-30-2-2 ГОСТ 9833-73/ГОСТ 18829-73	1	Кольцо	Ring	Bague	Anillo	
	12	У35615-12.149	1	Втулка	Bush	Moyeu	Casquillo	
	13	6 65Г 0115 ГОСТ 6402-70	6	Шайба	Washer	Rondelle	Arandela	
	14	М6-6gx16.56.0115 ГОСТ7798-70	5	Болт	Bolt	Boulon	Bulón	
	15	У35615-12.144	2	Крышка	Cover	Couvercle	Tapa	
	16	У35615-12.146	1	Пружина	Spring	Ressort	Resorte	
	17	У35615-12.147-01	4	Шайба	Washer	Rondelle	Arandela	
	18	У35615-12.145	1	Поршень	Piston	Piston	Émbolo	
	19	УДГ1.09.03.002	1	Заглушка	Plug fitting	Bouchon d'obturation	Tapón	
	20	Б12-10 ГОСТ 3722-81	1	Шарик	Ball	Bille	Bolita	
	21	У35615-12.155	1	Пружина	Spring	Ressort	Resorte	
	22	У35615-12.147	6	Шайба	Washer	Rondelle	Arandela	
	23	У35615-12.143	1	Крышка	Cover	Couvercle	Tapa	

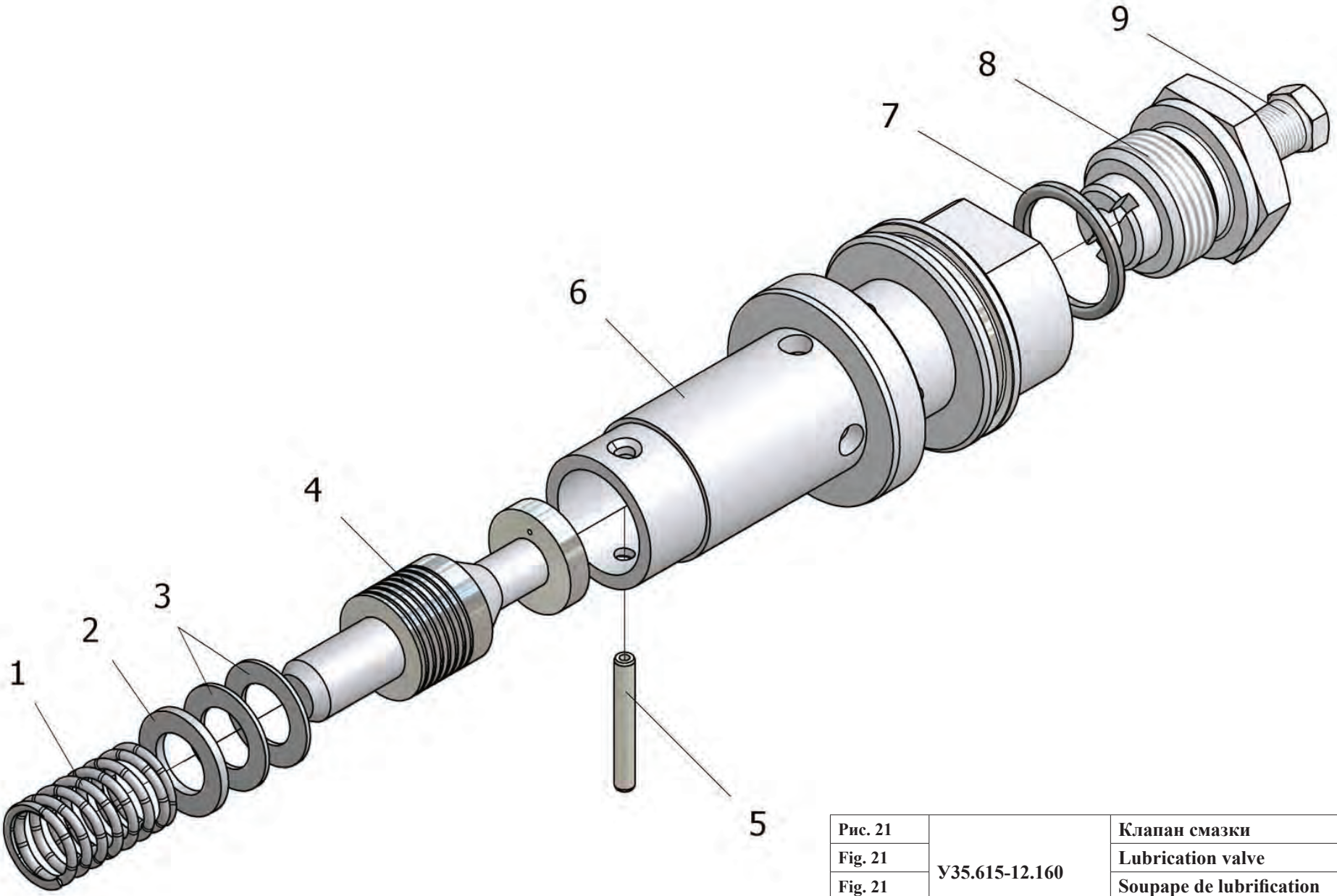

Рис. 21	У35.615-12.160	Клапан смазки
Fig. 21		Lubrication valve
Fig. 21		Soupape de lubrification
Fig. 21		Válvula de lubricación

5.4.12 Клапан смазки У35.615-12.160
5.4.12 Lubrication valve У35.615-12.160
5.4.12 Soupape de lubrification У35.615-12.160
5.4.12 Válvulas de lubricación У35.615-01.090 У35.615-12.160

Таблица 22 / Table 22 / Tableau 22 / Tabla 22

		У35.615-12.160		Клапан смазки	Lubrication valve	Soupape de lubrification	Válvulas de lubricación	
Рис. Fig. Fig. Fig.	№ поз. Ref. No Nº Ref. Nº Pos.	Обозначение Designation Référence Signo convencional	Кол-во Qty Qté Cant.	Наименование	Description	Désignation	Descripción	Примечание Remark Note Observaciones
21	1	У35615-12.104	1	Пружина	Spring	Ressort	Resorte	
	2	У35615-12.163-01	1	Шайба	Washer	Rondelle	Arandela	
	3	У35615-12.163	2	Шайба	Washer	Rondelle	Arandela	
	4	У35615-12.148	1	Золотник	Slide	Tiroir	Válvula de distribución	
	5	4h11x30 Хим.Окс.прм.ГОСТ 10774-80	1	Штифт	Dowel	Goupille	Clavija	
	6	У35615-12.161	1	Корпус	Housing	Boîtier	Cuerpo	
	7	023-028-30-2-2 ГОСТ 9833-73/18829-73	1	Кольцо	Ring	Bague	Anillo	
	8	У35615-12.162	1	Заглушка	Plug fitting	Bouchon d'obturation	Tapón	
	9	УДГ1.09.03.001	1	Заглушка	Plug fitting	Bouchon d'obturation	Tapón	

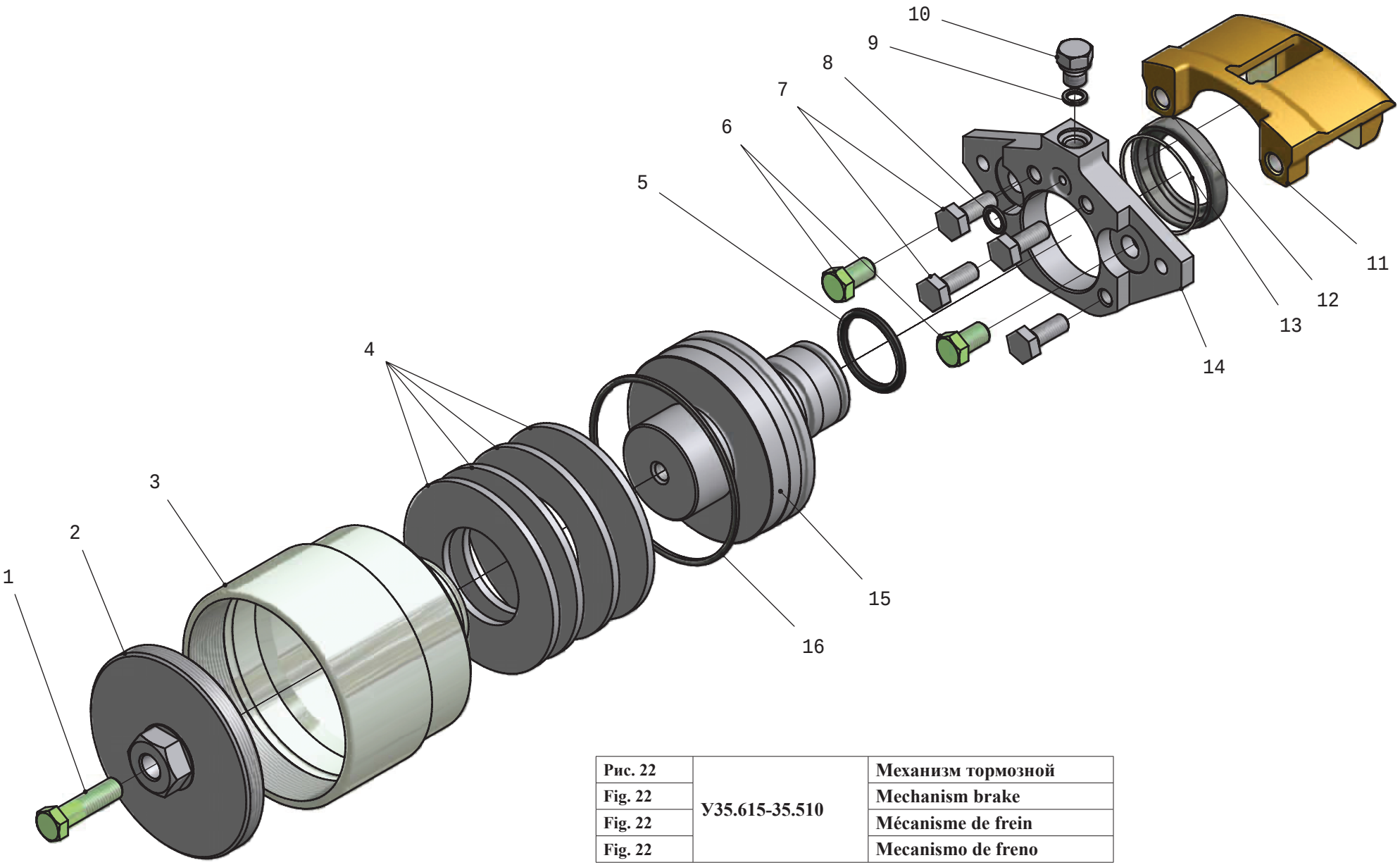

Рис. 22	У35.615-35.510	Механизм тормозной
Fig. 22		Mechanism brake
Fig. 22		Mécanisme de frein
Fig. 22		Mecanismo de freno

5.4.13 Механизм тормозной У35.615-35.510
5.4.13 Mechanism brake У35.615-35.510
5.4.13 Mécanisme de frein У35.615-35.510
5.4.13 Mecanismo de freno У35.615-35.510

Таблица 23 / Table 23 / Tableau 23 / Tabla 23

		У35.615-35.510		Механизм тормозной	Mechanism brake	Mécanisme de frein	Mecanismo de freno	
Рис. Fig. Fig. Fig.	№ поз. Ref. No Nº Ref. Nº Pos.	Обозначение Designation Référence Signo convencional	Кол-во Qty Qté Cant.	Наименование	Description	Désignation	Descripción	Примечание Remark Note Observaciones
22	1	M12x-6gx45.109.40X.0115 ГОСТ 7796-70	1	Болт	Bolt	Boulon	Bulón	
	2	У35615-35.513	1	Крышка	Cover	Couvercle	Tapa	
	3	У35615-35.516	1	Цилиндр	Cylinder	Cylindre	Cilindro	
	4	04.139.015	4	Пружина тарельчатая	Spring	Ressort	Resorte	
	5	040-048-46-2-2 ГОСТ 9833-73/18829-73	1	Кольцо	Ring	Bague	Anillo	
	6	M12x1,25-6gx20.109.40X.0115 ГОСТ 7796-70	2	Болт	Bolt	Boulon	Bulón	
	7	У35615-35.511	4	Болт	Bolt	Boulon	Bulón	
	8	012-016-25-2-2 ГОСТ 9833-73/18829-73	1	Кольцо	Ring	Bague	Anillo	
	9	009-013-25-2-2 ГОСТ 9833-73/18829-73	1	Кольцо	Ring	Bague	Anillo	
	10	УДГ1-09.01.001	1	Заглушка	Plug fitting	Bouchon d'obturation	Tapón	
	11	2108-3501015	1	Суппорт левый	Support	Support	Soporte	
	12	2108-3501058	1	Колпачок защитный	Cap protective	Cloche protecteur	Manguito protector	
	13	2108-3501057	1	Кольцо стопорное	Lock ring	Bague d'arrêt	Anillo de retención	
	14	У35615-35.514	1	Переходник	Adapter	Adaptateur	Niple	
	15	У35615-35.515	1	Поршень	Piston	Piston	Émbolo	
	16	104-110-36-2-2 ГОСТ 9833-73/18829-73	1	Кольцо	Ring	Bague	Anillo	

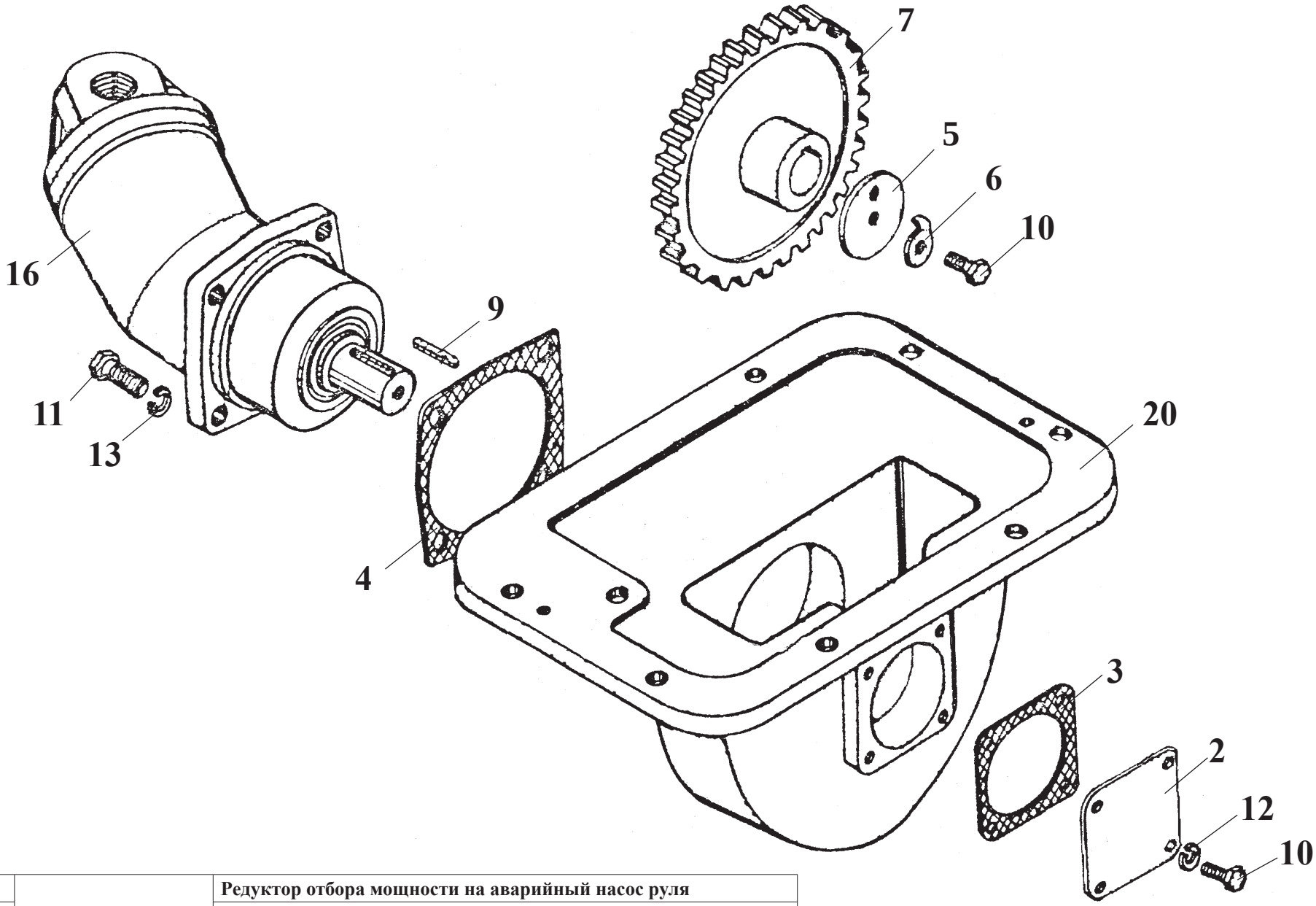

Рис. 23	ТО-18.03.01.000-01	Редуктор отбора мощности на аварийный насос руля
Fig. 23		Power takeoff reduer to the emergency pump
Fig. 23		Réducteur de prise de force pour la pompe de secours
Fig. 23		Reductor de la selección de la potencia para la bomba de repuesto

5.5 Редуктор отбора мощности на аварийный насос руля ТО-18.03.01.000-01
5.5 Power takeoff reducer to the emergency pump ТО-18.03.01.000-01
5.5 Réducteur de prise de force pour la pompe de secours ТО-18.03.01.000-01
5.5 Reductor de la selección de la potencia para la bomba de repuesto ТО-18.03.01.000-01

Таблица 24 / Table 24 / Tableau 24 / Tabla 24

		ТО-18.03.01.000-01		Редуктор отбора мощности на аварийный насос руля	Power takeoff reduer to the emergency pump	Réducteur de prise de force pour la pompe de secours	Reductor de la selección de la potencia para la bomba de repuesto	
Рис. Fig. Fig. Fig.	№ поз. Ref. No Nº Ref. Nº Pos.	Обозначение Designation Référence Signo convencional	Кол-во Qty Qté Cant.	Наименование	Description	Désignation	Descripción	Примечание Remark Note Observaciones
23	2	ТО-18.03.01.002	1	Крышка	Cover	Couvercle	Tapa	
	3	ТО-18.03.01.003	1	Прокладка	Shim	Couche	Junta	
	4	ТО-18.03.01.004	1	Прокладка	Shim	Couche	Junta	
	5	ТО-18.03.01.005	1	Шайба	Washer	Rondelle	Arandela	
	6	ТО-18.03.01.006	1	Шайба стопорная	Lock washer	Rondelle d'arrêt	Arandela de retención	
	7	ТО-18.03.01.007	1	Шестерня	Gear	Pignon	Engranaje	
	9	8x7x40 ГОСТ 8789-68	1	Шпонка	Key	Clavette	Chaveta	
	10	М8-6gx20.88.35.0115	5	Болт	Bolt	Boulon	Bulón	
	11	М10-6gx30.56.0115	4	Болт	Bolt	Boulon	Bulón	
	12	8. 65Г. 0115 ГОСТ 6402-70	4	Шайба	Washer	Rondelle	Arandela	
	13	10. 65Г.0115 ГОСТ 6402-70	4	Шайба	Washer	Rondelle	Arandela	
	16	310.2.28.01.03 ТУ 22-1.020-100-95	1	Гидромотор	Hydromotor	L'hydromoteur	El hidromotor	
	20	ТО-18.03.01.001-01	1	Корпус	Housing	Boîtier	Cuerpo	

Глава 6 Гидросистемы погрузочного оборудования

Стр. №

6.1 Сводная таблица гидросистем погрузочного оборудования для машин грузоподъемностью 3.4 т с гидротормозами ... 173

6.2 Гидросистема погрузочного оборудования ТО-18Б2.06.00.000-04 (для погрузчиков АМКОДОР 332В, АМКОДОР 332В4) ... 175

6.2.1 Управление распределителем ТО-28А.76.09.000 (базовое исполнение) ... 181
6.2.2 Управление распределителем ТО-28А.76.09.000-01 (тропическое исполнение) ... 185
6.2.3 Гидрораспределитель 2-х секционный с гидроуправлением РГС 25Г.2-12.00.000А ... 187
6.2.3.1 Секция сливная РГС 25-12.03.000 ... 189
6.2.3.2 Секция рабочая 3-х позиционная РГС 25Г-12.11.000 ... 191
6.2.3.3 Секция рабочая 4-позиционная РГС 25Г-12.42.000 ... 195
6.2.3.4 Клапан обратный РГС 25-12.01.200 ... 197
6.2.4 Гидробак ТО-18Б2.06.02.000, ...-01 ... 199
6.2.5 Гидроцилиндр ковшовый ТО-18Б2.06.18.000 ... 203
6.2.6 Гидроцилиндр стреловой ТО-18Б2.06.19.000 ... 205

6.3 Гидросистема погрузочного оборудования 332С.36.00.000-04-Б (для шасси АМКОДОР 332С4-02) ... 207

6.3.1 Управление гидрораспределителем 332С.36.09.000-Б (базовое исполнение) ... 213
6.3.2 Управление гидрораспределителем 332С.36.09.000-01-Б (тропическое исполнение) ... 217
6.3.3 Гидрораспределитель 3-секционный с гидроуправлением РГС 25Г.3-01.00.000 ... 221
6.3.3.1 Секция рабочая 3-позиционная РГС 25.Г-12.21.000 ... 223
6.3.3.2 Секция рабочая 3-позиционная РГС 25.Г-12.22.000 ... 225

6.4 Гидросистема погрузочного оборудования 332С.46.00.000-04 (для шасси АМКОДОР 332С4) ... 227

6.4.1 Управление гидрораспределителем 332С.46.09.000 (новая комплектация) ... 233
6.4.2 Гидрораспределитель 4-х секционный с гидроуправлением РГС 25Г.4-01.00.000 ... 237
6.4.2.1 Секция рабочая 3-х позиционная РГС 25Г-12.17.000, ...-01 ... 239

Chapter 6 Working hydraulics

Page №

6.1 Summary table of the machines' working hydraulics for machines carrying capacity 3.4 t with hydrobrakes ... 173

6.2 Working hydraulics ТО-18Б2.06.00.000-04 (for loaders AMKODOR 332B, AMKODOR 332B4) ... 175

6.2.1 Actuation of the hydraulic control valve ТО-28А.76.09.000 (base execution) ... 181
6.2.2 Actuation of the hydraulic control valve ТО-28А.76.09.000-01 (tropical execution) ... 185
6.2.3 2 spool control valve РГС 25Г.2-12.00.000А ... 187
6.2.3.1 Return section РГС 25-12.03.000 ... 189
6.2.3.2 3 position working section РГС 25Г-12.11.000 ... 191
6.2.3.3 4 position working section РГС 25Г-12.42.000 ... 195
6.2.3.4 Check valve РГС 25-12.01.200 ... 197
6.2.4 Hydraulic tank ТО-18Б2.06.02.000, ...-01 ... 199
6.2.5 Tilt cylinder ТО-18Б2.06.18.000 ... 203
6.2.6 Lift cylinder ТО-18Б2.06.19.000 ... 205

6.3 Working hydraulics 332С.36.00.000-04-Б (for the chassis AMKODOR 332С4-02) ... 207

6.3.1 Actuation of the hydraulic control valve 332С.36.09.000-Б (base execution) ... 213
6.3.2 Actuation of the hydraulic control valve 332С.36.09.000-01-Б (tropical execution) ... 217
6.3.3 3 spool control valve РГС 25Г.3-01.00.000 ... 221
6.3.3.1 3-position working section РГС 25.Г-12.21.000 ... 223
6.3.3.2 3-position working section РГС 25.Г-12.22.000 ... 225

6.4 Working hydraulics 332С.46.00.000-04 (for the chassis AMKODOR 332С4) ... 227

6.4.1 Actuation of the hdraulic control valve 332С.46.09.000 (new complete set) ... 233
6.4.2 4 spool control valve РГС 25Г.4-01.00.000 ... 237
6.4.2.1 3-position working section РГС 25Г-12.17.000, ...-01 ... 239

Chapitre 6 Systèmes hydrauliques du matériel de chargement

Page №

6.1 Tableau récapitulatif des systèmes hydrauliques du matériel de chargement pour les machines par la capacité de charge 3.4 t avec les hydrofreins 173

6.2 Système hydraulique du matériel de chargement ТО-18Б2.06.00.000-04 (pour les chargeurs AMKODOR 332B, AMKODOR 332B4) 175

6.2.1 Commande du distributeur hydraulique ТО-28А.76.09.000 (l'exécution de base) 181
6.2.2 Commande du distributeur hydraulique ТО-28А.76.09.000-01 (l'exécution tropicale) 185
6.2.3 Distributeur hydraulique à 2 sections avec la commande hydraulique РГС 25Г.2-12.00.000А 187
6.2.3.1 Section d'évacuation РГС 25-12.03.000 189
6.2.3.2 Section de travail à 3 positions РГС 25Г-12.11.000 191
6.2.3.3 Section de travail à 4 positions РГС 25Г-12.42.000 195
6.2.3.4 Soupape d'inversion РГС 25-12.01.200 197
6.2.4 Réservoir hydraulique ТО-18Б2.06.02.000, ...-01 199
6.2.5 Cylindre hydraulique à godet ТО-18Б2.06.18.000 203
6.2.6 Cylindre hydraulique à bras ТО-18Б2.06.19.000 205

6.3 Système hydraulique du matériel de chargement 332С.36.00.000-04-Б (pour les châssis AMKODOR 332С4-02) 207

6.3.1 Commande du distributeur hydraulique 332С.36.09.000-Б (l'exécution de base) 213
6.3.2 Commande du distributeur hydraulique 332С.36.09.000-01-Б (l'exécution tropicale) 217
6.3.3 Distributeur hydraulique à 3 sections avec la commande hydraulique РГС 25Г.3-01.00.000 221
6.3.3.1 Section de travail à 3 positions РГС 25.Г-12.21.000 223
6.3.3.2 Section de travail à 3 positions РГС 25.Г-12.22.000 225

6.4 Système hydraulique du matériel de chargement 332С.46.00.000-04 (pour les châssis AMKODOR 332С4) 227

6.4.1 Commande du distributeur hydraulique 332С.46.09.000 (nouvelle dotation) 233
6.4.2 Distributeur hydraulique à 4 sections avec la commande hydraulique РГС 25Г.4-01.00.000 237
6.4.2.1 Section de travail à 3 positions РГС 25Г-12.17.000, ...-01 239

Capítulo 6 Hidrosistemas de la maquinaria de carga

Págs. №

6.1 El cuadro general de los sistemas hidraúlicos de la maquinaria de carga para los coches con la capacidad de carga de 3.4 t con los frenos hidráulicos 173

6.2 El sistema hidraúlico de la maquinaria de carga ТО-18Б2.06.00.000-04 (para los cargadores AMKODOR 332B, AMKODOR 332B4) 175

6.2.1 Dirección del distribuidor hidraúlico ТО-28А.76.09.000 (la realización básica) 181
6.2.2 Dirección del distribuidor hidraúlico ТО-28А.76.09.000-01 (la realización tropical) 185
6.2.3 El distribuidor hidraúlico de 2 secciones con direccón hidraúlica РГС 25Г.2-12.00.000А 187
6.2.3.1 Sección vertedera РГС 25-12.03.000 189
6.2.3.2 Sección de trabajo de 3 posiciones РГС 25Г-12.11.000 191
6.2.3.3 Sección de trabajo de 4 posiciones РГС 25Г-12.42.000 195
6.2.3.4 Válvula de retorno РГС 25-12.01.200 197
6.2.4 El depósito hidraúlico ТО-18Б2.06.02.000, ...-01 199
6.2.5 El cilindro hidraúlico del cucharón ТО-18Б2.06.18.000 203
6.2.6 El cilindro hidraulico de la flecha ТО-18Б2.06.19.000 205

6.3 El sistema hidraúlico de la maquinaria de carga 332С.36.00.000-04-Б (para el chasis AMKODOR 332С4-02) 207

6.3.1 Dirección del distribuidor hidraúlico 332С.36.09.000-Б (la realización básica) 213
6.3.2 Dirección del distribuidor hidraúlico 332С.36.09.000-01-Б (la realización tropical) 217
6.3.3 Distribuidor hidraúlico de 3 secciones con dirección hidraúlica РГС 25Г.3-01.00.000 221
6.3.3.1 Sección detrabajo de 3 posiciones РГС 25.Г-12.21.000 223
6.3.3.2 Sección detrabajo de 3 posiciones РГС 25.Г-12.22.000 225

6.4 El sistema hidraúlico de la maquinaria de carga 332С.46.00.000-04 (para el chasis AMKODOR 332С4) 227

6.4.1 Dirección del distribuidor hidraúlico 332С.46.09.000 (nuevo completamiento) 233
6.4.2 El distribuidor hidraúlico de 4 secciones con direccón hidraúlica РГС 25Г.4-01.00.000 237
6.4.2.1 Sección detrabajo de 3 posiciones РГС 25Г-12.17.000, ...-01 239

6.1 Сводная таблица гидросистем погрузочного оборудования для машин грузоподъемностью 3.4 т с гидротормозами
6.1 Summary table of the machines' working hydraulics for machines carrying capacity 3.4 t with hydrobrakes
6.1 Tableau récapitulatif des systèmes hydrauliques du matériel de chargement pour les machines par la capacité de charge 3.4 t avec les hydrofreins
6.1 El cuadro general de los sistemas hidraúlicos de la maquinaria de carga para los coches con la capacidad de carga de 3.4 t con los frenos hidráulicos

Таблица 1 / Table 1 / Tableau 1 / Tabla 1

№ п/п	Обозначение узла Knot designation La désignation du noeud Designación del nudo	Особенности состава узла / Features of structure of knot / Les particularités de la composition du noeud / Los rasgos de la composición del nudo /	Индкс машины / Index of machine / L'indice de la machine / El índice del coche				Примечание Remark Note Observaciones
			332B	332B4	332C4	332C4-02	
1	ТО-18Б2.06.00.000-04	● Гидрораспределитель РГС 25Г.2-12.00.000 (2-х секционный с гидроуправлением) ● 2 spool control valve РГС 25Г.2-12.00.000 ● Distributeur hydraulique РГС 25Г.2-12.00.000 (à 2 sections avec la commande hydraulique) ● Distribuidor hidraúlico РГС 25Г.2-12.00.000 (con 2 secciones y dirección hidraúlica)	■	■			
2	332С.36.00.000-04-Б	● Гидрораспределитель РГС 25Г.3-01.00.000 (3-х -секционный с гидроуправлением) ● 3 spool control valve РГС 25Г.3-01.00.000 ● Distributeur hydraulique РГС 25Г.3-01.00.000 (à 3 sections avec la commande hydraulique) ● Distribuidor hidraúlico РГС 25Г.3-01.00.000 (con 3 secciones con dirección hidraúlica)				■	
5	332С.46.00.000-04	● Гидрораспределитель РГС.25Г.4-01.00.000 (4-х секционный с гидроуправлением) ● 4 spool control valve РГС.25Г.4-01.00.000 ● Distributeur hydraulique РГС.25Г.4-01.00.000 (à 4 sections avec la commande hydraulique) ● Distribuidor hidraúlico РГС.25Г.4-01.00.000 (con 4 secciones y dirección hidraúlica)			■		
■ - базовый узел / base unit / le noeud de base / el nudo básico							

150 143 145 А 177 43 4 91 96 105 156 127 166

7

К К Б В В 127 92 105 108

158 54 70 118 92 106 108 П 141 149 156

От приоритета гидроруля
From the hydraulic steering priority
De la priorité du volant hydraulique
De la prioridad del hidrovolante

К-К

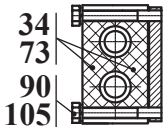

Остальные виды, выноски, сечения и разрезы см. рис. 2,3
For others aspects, marginal notes and sectional views, see figs 2,3
Les autres aspects, notes, sections et coupes: voir fig. 2,3
Las otras tipos, notas, las secciones y los cortes véase fig. 2,3

Рис. 1	ТО-18Б2.06.00.000-04	Гидросистема погрузочного оборудования
Fig. 1		Working hydraulics
Fig. 1		Système hydraulique du matériel de chargement
Fig. 1		Sistema hidraúlico de la maquinaria de carga

6.2 Гидросистема погрузочного оборудования ТО-18Б2.06.00.000-04 (для погрузчиков АМКОДОР 332В, АМКОДОР 332В4)
6.2 Working hydraulics ТО-18Б2.06.00.000-04 (for loaders AMKODOR 332B, AMKODOR 332B4)
6.2 Système hydraulique du matériel de chargement ТО-18Б2.06.00.000-04 (pour les chargeurs AMKODOR 332B, AMKODOR 332B4)
6.2 El sistema hidraúlico de la maquinaria de carga ТО-18Б2.06.00.000-04 (para los cargadores AMKODOR 332B, AMKODOR 332B4)

Таблица 2 / Table 2 / Tableau 2 / Tabla 2

		ТО-18Б2.06.00.000-04		Гидросистема погрузочного оборудования	Working hydraulics	Système hydraulique du matériel de chargement	Sistema hidraúlico de la maquinaria de carga	
Рис. Fig. Fig. Fig.	№ поз. Ref. No Nº Ref. Nº Pos.	Обозначение Designation Référence Signo convencional	К-во Q-ty Q-té Cant.	Наименование	Denomination	Désignation	Descripción	Примечание Remark Note Observaciones
1 2 3	1	РГС.25Г.2-12.00.000-А	1	Гидрораспределитель 2-х секционный с гидроуправлением	2 spool control valve	Distributeur hydraulique à 2 sections avec la commande hydraulique	Distribuidor hidraúlico con 2 secciones y dirección hidraúlica	
	или/or 1	РГС 25Г.2-12.00.000	1	Гидрораспределитель 2-х секционный с гидроуправлением (Гомель «Гидропривод»)	2 spool control valve	Distributeur hydraulique à 2 sections avec la commande hydraulique	Distribuidor hidraúlico con 2 secciones y dirección hidraúlica	
	4	332С.36.06.000	4	Колодка	Block	Réglette	Horma	
	7	ТО-18Б.2.06.18.000	1	Цилиндр ковшовый	Tilt cylinder	Cylindre à godet	Cilindro del cucharón	
	11	ТО-18Б.2.06.19.000	2	Цилиндр стреловой	Lift cylinder	Cylindre à bras	Cilindro de la flecha	
	21	ТО-18Б.76.13.000	1	Трубопровод	Piping	Tuyauterie	Tubería	
	23	ТО-18Б2.06.06.000	1	Трубопровод	Piping	Tuyauterie	Tubería	
	31	342PL.06.10.000	1	Угольник поворотный	Rotary angle piece	Coude tournant	Escuadra rotatoria	
	34	ТО-28А 07.02.000	2	Колодка	Block	Réglette	Horma	
	43	ТО-28А 76.09.000	1	Управление гидрораспределителем	Actuation of the hydraulic control valve	Commande du distributeur hydraulique	Dirección del distribuidor hidraúlico	
	54	ТО-18А.06.00.003	1	Шайба	Washer	Rondelle	Arandela	
	55	ТО-18Б.76.00.002	1	Труба	Pipe	Tuyau	Tubo	
	70	ТО-18Б.2.06.00.001	1	Штуцер	Union	Ajutage	Tubo de empalme	
	73	ДЭ-224А.47.00.003	2	Втулка	Bush	Moyeu	Casquillo	
	75	ТО-28.26.00.005	2	Болт зажимной	Clamping bolt	Boulon de serrage	Bulón de apretamiento	
	76	УДГ1.09.03.001	1	Заглушка	Plug fitting	Bouchon d'obturation	Tapón	
	87	М10-6gх35.56.0115 ГОСТ 7796-70	8	Болт	Bolt	Boulon	Bulón	
	88	М10-6gх35.88.35.0115 ГОСТ 7796-70	20	Болт	Bolt	Boulon	Bulón	
	90	М10-6gх55.88.35.0115 ГОСТ 7796-70	2	Болт	Bolt	Boulon	Bulón	
	91	М10-6gх90.56.0115 ГОСТ 7796-70	4	Болт	Bolt	Boulon	Bulón	
	92	М12-6gх25.56.0115 ГОСТ 7796-70	11	Болт	Bolt	Boulon	Bulón	
	96	М10-6Н.5.0115 ГОСТ 5915-70	4	Гайка	Nut	Écrou	Tuerca	
	105	10.65Г.0115 ГОСТ 6402-70	33	Шайба	Washer	Rondelle	Arandela	

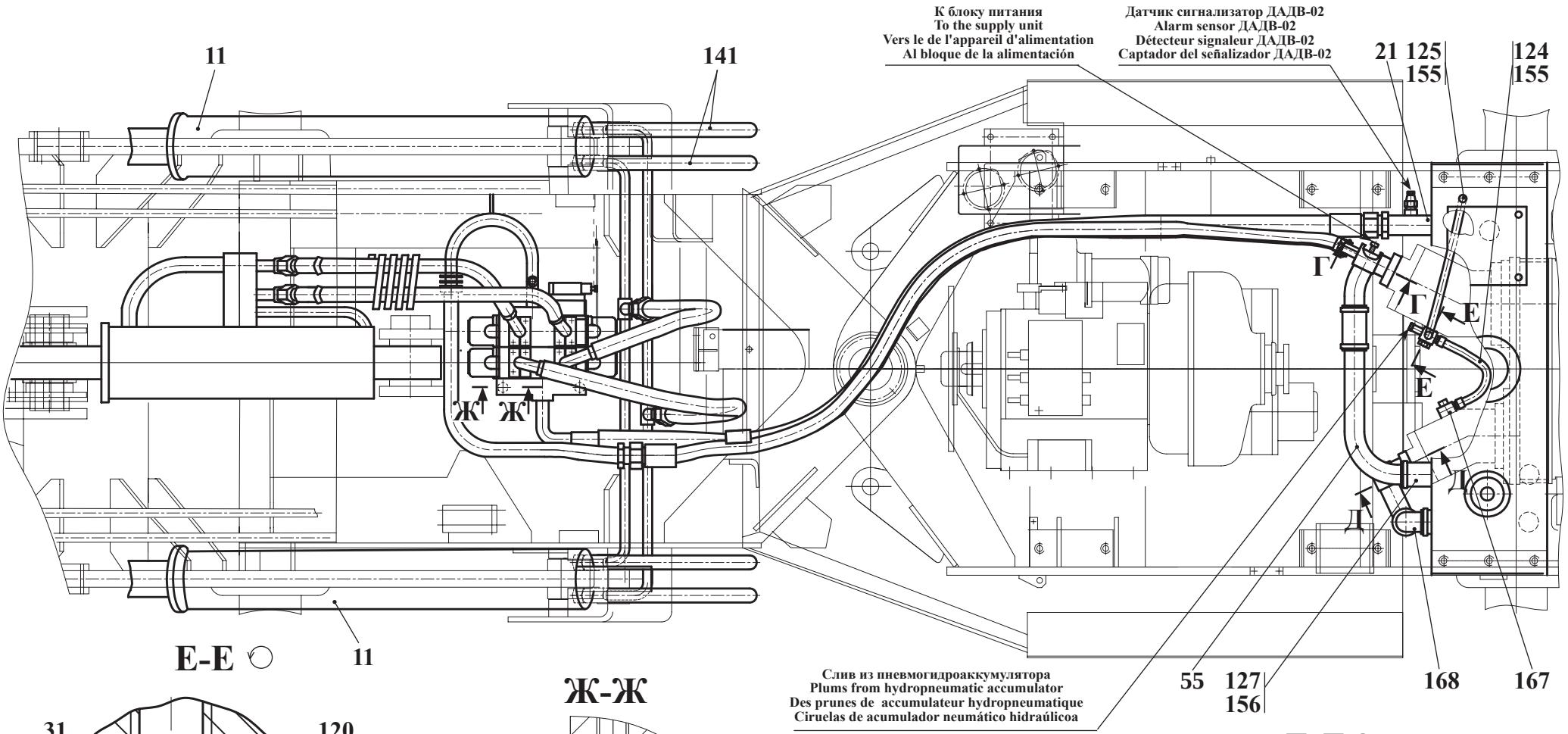

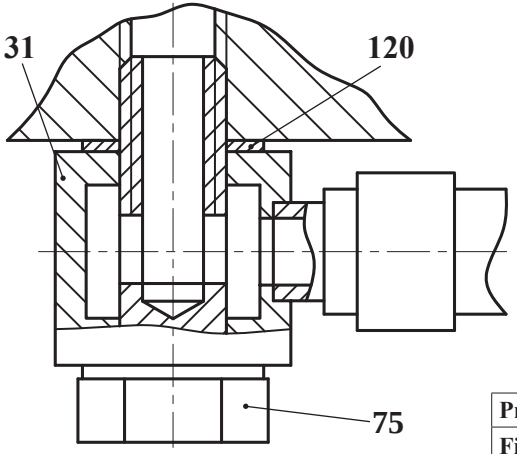

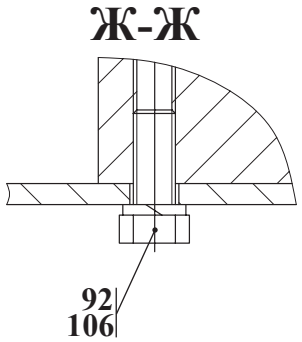

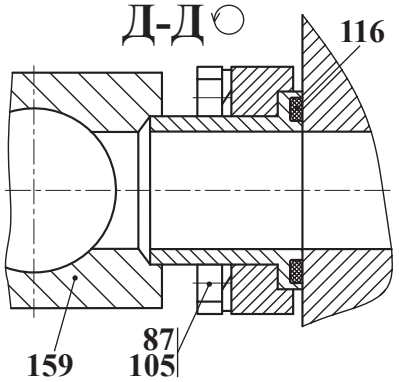

Рис. 2	ТО-18Б2.06.00.000-04	Гидросистема погрузочного оборудования
Fig. 2		Working hydraulics
Fig. 2		Système hydraulique du matériel de chargement
Fig. 2		Sistema hidraúlico de la maquinaria de carga

		ТО-18Б2.06.00.000-04		Гидросистема погрузочного оборудования	Working hydraulics	Système hydraulique du matériel de chargement	Sistema hidraúlico de la maquinaria de carga	
Рис. Fig. Fig. Fig.	№ поз. Ref. No Nº Ref. Nº Pos.	Обозначение Designation Référence Signo convencional	К-во Q-ty Q-té Cant.	Наименование	Denomination	Désignation	Descripción	Примечание Remark Note Observaciones
1 2 3	106	12.65Г.0115 ГОСТ 6402-70	11	Шайба	Washer	Rondelle	Arandela	
	108	С.12.02.Ст3.0115 ГОСТ 11371-78	8	Шайба	Washer	Rondelle	Arandela	
	115	034-040-36-2-2 ГОСТ 9833-73/ГОСТ 18829-73	5	Кольцо	Ring	Bague	Anillo	
	116	039-045-36-2-2 ГОСТ 9833-73/ГОСТ 18829-73	1	Кольцо	Ring	Bague	Anillo	
	117	032-040-46-2-2 ГОСТ 9833-73/ГОСТ 18829-73	1	Кольцо	Ring	Bague	Anillo	
	118	040-045-30-2-2 ГОСТ 9833-73/ГОСТ 18829-73	1	Кольцо	Ring	Bague	Anillo	
	120	18М3 ГОСТ 23358-87	4	Прокладка	Shim	Couche	Junta	
	124	16х25-1,6 ГОСТ 10362-76	1	Рукав (L=700мм)	Hose (L=700mm)	Manche (L=700mm)	Manga (L=700mm)	
	125	16х25-1,6 ГОСТ 10362-76	1	Рукав (L=900мм)	Hose (L=900mm)	Manche (L=900mm)	Manga (L=900mm)	
	127	48х62-1,47 ГОСТ 10362-76	5	Рукав (L=170мм)	Hose (L=170mm)	Manche (L=170mm)	Manga (L=170mm)	
	141	2SN NP20x1050 A80A80	4	Рукав	Hose	Manche	Manga	
	143	2SN NP20x1100 P13spA80	2	Рукав	Hose	Manche	Manga	
	145	4SN NP25x800 P11A70	2	Рукав	Hose	Manche	Manga	
	149	1SN NP32x2300 P11spA70	1	Рукав	Hose	Manche	Manga	
	150	SSK50 (L=650 mm)	1	Лента спиральная защитная	Tape spiral protective	Bande la protectrice spirale	Cinta espiral protector	
	153	P10FIS8184L1(NP25)SAE518B	12	Полуфланец	Half-flange	Demi-collerette	Semibrida	
	155	16-27/9-C7W2	4	Зажим TORRO	TORRO clamp	Serrage TORRO	Borne TORRO	
	156	50-70/9-C7W2	10	Зажим TORRO	TORRO clamp	Serrage TORRO	Borne TORRO	
	158	333В.46.00.050	1	Коллектор	Manifold	Collecteur	Colector	
	159*	ТО-18Б.76.26.000*	1	Фланец*	Flange*	Collerette*	Brida*	
	или/or 159**	ТО-28А.06.07.000**	1	Фланец**	Flange**	Collerette**	Brida**	
	160*	ТО-18Б2.06.07.000*	1	Трубопровод*	Piping*	Tuyauterie*	Tubería*	
	или/or 160**	ТО-18Б2.06.04.000**	1	Трубопровод**	Piping**	Tuyauterie**	Tubería**	
	162*	ТО-18Б.76.16.000*	1	Патрубок*	Branch pipe*	Raccord du tuyau*	Tubuladura*	
	или/or 162**	342PL.06.03.000**	1	Фланец**	Flange**	Collerette**	Brida**	

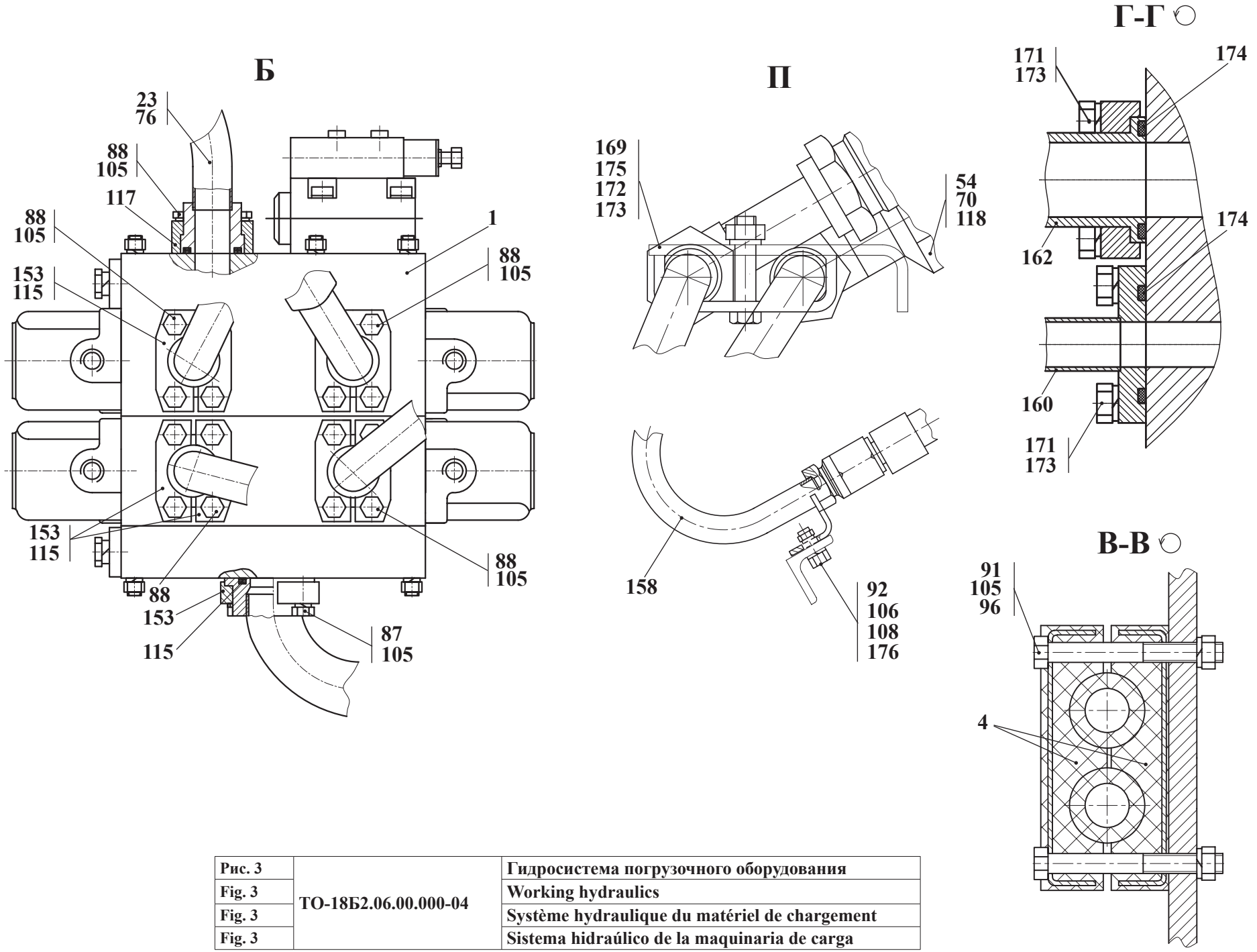

Рис. 3	ТО-18Б2.06.00.000-04	Гидросистема погрузочного оборудования
Fig. 3		Working hydraulics
Fig. 3		Système hydraulique du matériel de chargement
Fig. 3		Sistema hidraúlico de la maquinaria de carga

		ТО-18Б2.06.00.000-04		Гидросистема погрузочного оборудования	Working hydraulics	Système hydraulique du matériel de chargement	Sistema hidraúlico de la maquinaria de carga	
Рис. Fig. Fig. Fig.	№ поз. Ref. No Nº Ref. Nº Pos.	Обозначение Designation Référence Signo convencional	К-во Q-ty Q-té Cant.	Наименование	Denomination	Désignation	Descripción	Примечание Remark Note Observaciones
1 2 3	166	ТО-18Б2.06.02.000-01	1	Гидробак	Hydraulic tank	Réservoir hydraulique	Depósito hidraúlico	
	167	ТО-28.26.00.140	1	Угольник поворотный	Rotary angle piece	Coude tournant	Escuadra rotatoria	
	168	ТО-28А.06.00.003	1	Труба	Pipe	Tuyau	Tubo	
	169	333В.46.00.001	2	Скоба	Clamp	Agrafe	Laña	
	171	М10-6gx35.88.35.0115 ГОСТ 7796-70	8	Болт	Bolt	Boulon	Bulón	
	172	М10-6gx45.88.35.0115 ГОСТ 7796-70	2	Болт	Bolt	Boulon	Bulón	
	173	10.65Г.0115 ГОСТ 6402-70	14	Шайба	Washer	Rondelle	Arandela	
	174	039-045-36-2-2 ГОСТ 9833-73/ГОСТ 18829-73	2	Кольцо	Ring	Bague	Anillo	
	175	М10-6Н.5.0115 ГОСТ 5915-70	2	Гайка	Nut	Écrou	Tuerca	
	176	М12-6Н.5.0115 ГОСТ 5915-70	2	Гайка	Nut	Écrou	Tuerca	
	177	4SP NP25x2800 A70A70	1	Рукав	Hose	Manche	Manga	

*** Применяются совместно для насоса А1-56/25.04**
*** To be used jointly to the pump A1-56/25.04**
*** Ils sont utilisés ensemble pour la pompe A1-56/25.04**
*** Se aplican juntamente para la bomba A1-56/25.04**

**** Применяются совместно для насоса 3103.56.04.06 или 410.56-11.02У1**
**** To be used jointly to the pump 3103.56.04.06 or 410.56-11.02У1**
**** Ils sont utilisés ensemble pour la pompe 3103.56.04.06 ou 410.56-11.02У1**
**** Se aplican juntamente para la bomba 3103.56.04.06 o 410.56-11.02У1**

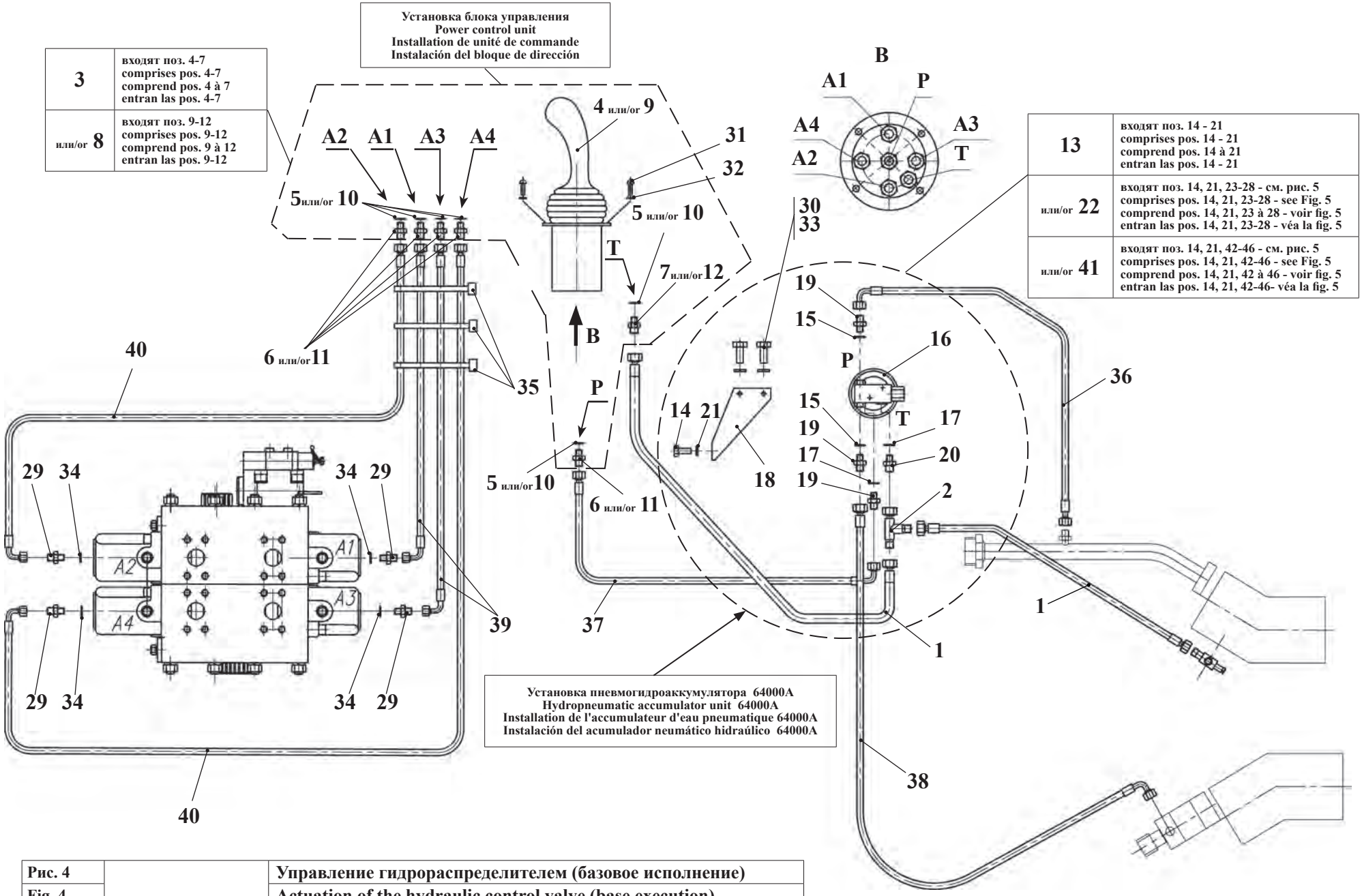

Рис. 4	ТО-28А.76.09.000	Управление гидрораспределителем (базовое исполнение)
Fig. 4		Actuation of the hydraulic control valve (base execution)
Fig. 4		Commande du distributeur hydraulique (l'exécution de base)
Fig. 4		Dirección del distribuidor hidraúlico (la realización básica)

6.2.1 Управление распределителем ТО-28А.76.09.000 (базовое исполнение)
6.2.1 Actuation of the hydraulic control valve TO-28A.76.09.000 (base execution)
6.2.1 Commande du distributeur hydraulique TO-28A.76.09.000 (l'exécution de base)
6.2.1 Dirección del distribuidor hidraúlico TO-28A.76.09.000 (la realización básica)

Таблица 3 / Table 3 / Tableau 3 / Tabla 3

		ТО-28А.76.09.000		Управление гидрораспределителем	Actuation of the hydraulic control valve	Commande du distributeur hydraulique	Dirección del distribuidor hidraúlico	
Рис. Fig. Fig. Fig.	№ поз. Ref. No Nº Ref. Nº Pos.	Обозначение Designation Référence Signo convencional	К-во Q-ty Q-té Cant.	Наименование	Denomination	Désignation	Descripción	Примечание Remark Note Observaciones
4 5	1	ТО-28А 06.09.050	2	Рукав	Hose	Manche	Manga	
	2	ТО-28А 06.09.070	1	Тройник	T-fitting	Raccord à trois voies	Unión T	
	3 *	ТО-28А 76.09.015 *	1	Блок управления * (Входят поз. 4-7)	Control unit* (Comprises pos. 4-7)	Unité de commande* (Comprend pos. 4 à 7)	Bloque de dirección * (Entran las pos. 4-7)	
	4	- HPCJ0G21SSS0100029	1	Блок управления	Control unit	Unité de commande	Bloque de dirección	
	5	- 14М3 ГОСТ 23358-87	6	Прокладка	Shim	Couche	Junta	
	6	- УДГ1-01.17.001	5	Штуцер	Union	Ajutage	Tubo de empalme	
	7	- УДГ1-01.17.002	1	Штуцер	Union	Ajutage	Tubo de empalme	
	8 *	ТО-28А 76.09.030 *	1	Блок управления * (Входят поз. 9-12)	Control unit* (Comprises pos. 9-12)	Unité de commande* (Comprend pos. 9 à 12)	Bloque de dirección * (Entran las pos. 9-12)	
	9	- HC-RCX-02A22MB(A01MA) X3 FOOFOOR3 WF53RAG02	1	Блок управления	Control unit	Unité de commande	Bloque de dirección	
	10	- 14 М3 ГОСТ 23358-87	6	Прокладка	Shim	Couche	Junta	
	11	- УДГ1 01.17.001	5	Штуцер	Union	Ajutage	Tubo de empalme	
	12	- УДГ1 01.17.002	1	Штуцер	Union	Ajutage	Tubo de empalme	
	13 **	ТО-28А 76.09.040 **	1	Установка пневмогидроаккумуля-тора ** (Входят поз. 14-21)	Hydropneumatic accumulator unit** (Comprises pos. 14-21)	Installation de l'accumulateur d'eau pneumatique **(Comprend pos. 14 à 21)	Instalación del acumulador neumático hidraúlico ** (Entran las pos. 14-21)	
	14	- М 8-6gx 20.88.35.0115 ГОСТ 7796-70	2	Болт	Bolt	Boulon	Bulón	
	15	- 012-016-25-2-2 ГОСТ 983373/18829-73	2	Кольцо	Ring	Bague	Anillo	
	16	- 64000А ТУ 22-5818-84	1	Пневмогидроаккумулятор с блоком гидроклапанов	Hydropneumatic accumulator with hydraulic valve unit	Accumulateur d'eau pneumatique avec l'ensemble des soupapes hydrauliques	Acumulador neumático hidraúlico con bloque de válvulas hidraúlicas	
	17	- 14 М3 ГОСТ 23358-87	2	Прокладка	Shim	Couche	Junta	
	18	- ТО-28А 06.09.005	1	Кронштейн	Bracket	Support	Soporte	
	19	- УДГ1 01.01.002	3	Штуцер	Union	Ajutage	Tubo de empalme	
	20	- УДГ1 01.01.003	1	Штуцер	Union	Ajutage	Tubo de empalme	
	21	- 8.65Г.0115 ГОСТ 6402-70	2	Шайба	Washer	Rondelle	Arandela	
	22 **	ТО-28А 76.09.050 **	1	Установка блока питания** (Входят поз. 14, 21, 23-28)	Power supply unit** (comprises pos. 14, 21, 23-28)	Installation de l'appareil d'alimentation ** **(Comprend pos. 14, 21, 23 à 28)**	Instalación del bloque de alimenta-ción ** **(Entran las pos. 14, 21, 23-28)**	
	23	-342РЛ.06.09.011	1	Кронштейн	Bracket	Support	Soporte	
	24	-HC-SU2 V05 30RAG02	1	Блок питания (Италия)	Power supply (Italy)	Appareil d'alimentation (Italie)	Bloque de alimentación (Italia)	
	25	-14 М3 ГОСТ 23358-87	4	Прокладка	Shim	Couche	Junta	
	26	-УДГ1- 01.17.001	3	Штуцер	Union	Ajutage	Tubo de empalme	
	27	-УДГ1- 01.17.002	1	Штуцер	Union	Ajutage	Tubo de empalme	
	28	-УДГ1- 02.01.020	1	Соединение	Connection	Raccordement	Unión	

Установка блока питания HC-SU2 V05 30RAG02
Power supply unit HC-SU2 V05 30RAG02
Installation de l'appareil d'alimentation HC-SU2 V05 30RAG02
Instalación del bloque de alimentación HC-SU2 V05 30RAG02

Установка блока питания HPU 000 G220 75032000
Power supply unit HPU 000 G220 75032000
Installation de l'appareil d'alimentation HPU 000 G220 75032000
Instalación del bloque de alimentación HPU 000 G220 75032000

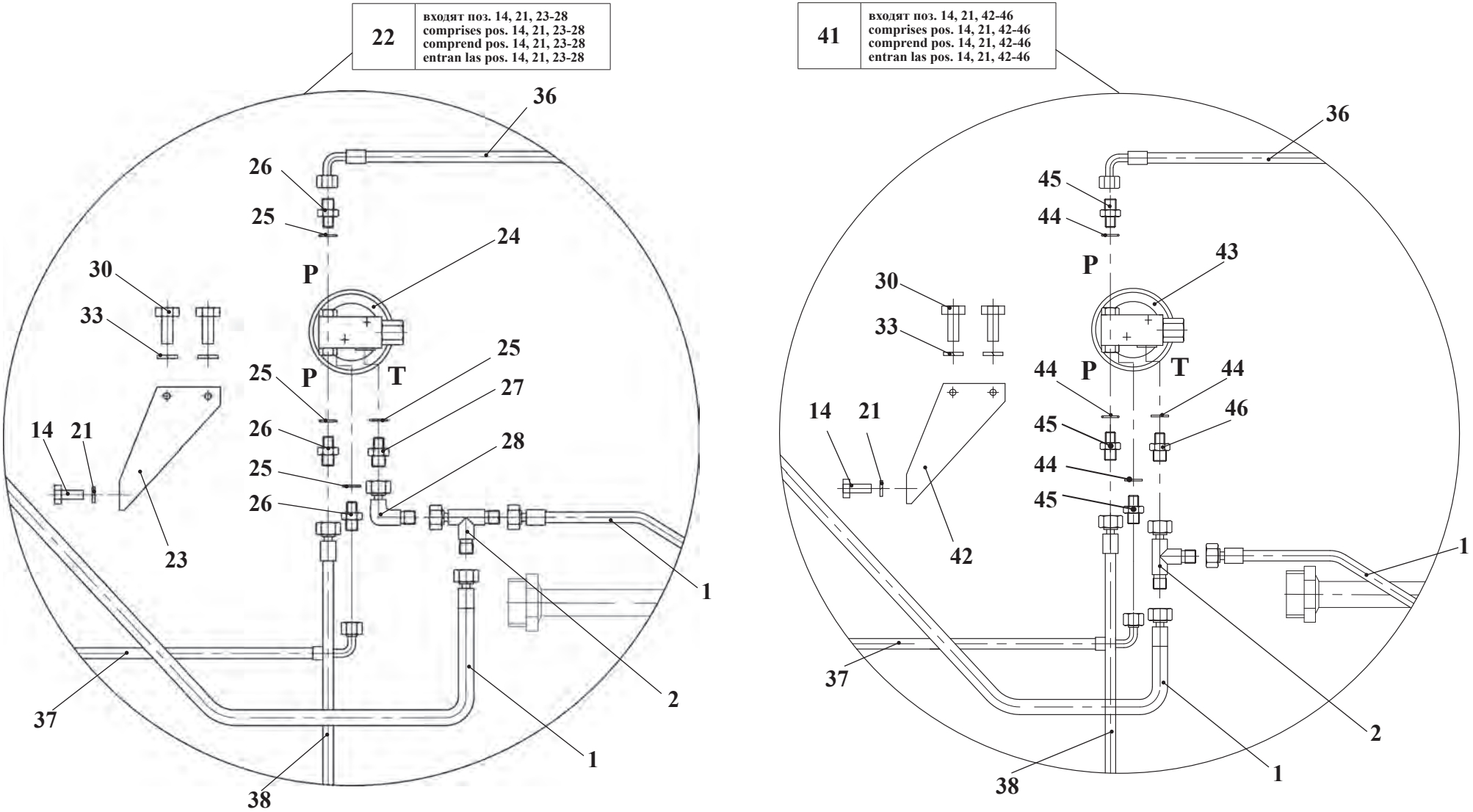

Рис. 5	ТО-28А.76.09.000	Управление гидрораспределителем (базовое исполнение)
Fig. 5		Actuation of the hydraulic control valve (base execution)
Fig. 5		Commande du distributeur hydraulique (l'exécution de base)
Fig. 5		Dirección del distribuidor hidraúlico (la realización básica)

		ТО-28А.76.09.000		Управление гидрораспределителем	Actuation of the hydraulic control valve	Commande du distributeur hydraulique	Dirección del distribuidor hidraúlico	
Рис. Fig. Fig. Fig.	№ поз. Ref. No Nº Ref. Nº Pos.	Обозначение Designation Référence Signo convencional	К-во Q-ty Q-té Cant.	Наименование	Denomination	Désignation	Descripción	Примечание Remark Note Observaciones
4 5	29	УДГ1 01.01.002	4	Штуцер	Union	Ajutage	Tubo de empalme	
	30	M10-6gx 20.88.35.0115 ГОСТ 7796-70	2	Болт	Bolt	Boulon	Bulón	
	31	B.M 6-6gx 16.46.0115 ГОСТ 17473-80	4	Винт	Screw	Vis	Tornillo	
	32	6.65Г.0115 ГОСТ 6402-70	4	Шайба	Washer	Rondelle	Arandela	
	33	10.65Г.0115 ГОСТ 6402-70	2	Шайба	Washer	Rondelle	Arandela	
	34	012-016-25-2-2 ГОСТ 983373/18829-73	4	Кольцо	Ring	Bague	Anillo	
	35	TKUV 30/8 (7.6X280)	3	Кабельная стяжка	Cable bundle	Accouplement de câble	Tensor del cable	
	36	1SNNP6x 650 A60A61	1	Рукав FADIP-1FC	FADIP-1FC hose	Manche FADIP-1FC	Manga FADIP-1FC	
	37	1SNNP6x1050 A60A61	1	Рукав FADIP-1FC	FADIP-1FC hose	Manche FADIP-1FC	Manga FADIP-1FC	
	38	1SNNP6x1050 A61A61	1	Рукав FADIP-1FC	FADIP-1FC hose	Manche FADIP-1FC	Manga FADIP-1FC	
	39	1SNNP6x1850 A60A61	2	Рукав FADIP-1FC	FADIP-1FC hose	Manche FADIP-1FC	Manga FADIP-1FC	
	40	1SNNP6x2250 A60A61	2	Рукав FADIP-1FC	FADIP-1FC hose	Manche FADIP-1FC	Manga FADIP-1FC	
	41**	ТО-28А.76.09.070 **	1	Установка блока питания** (Входят поз. 14, 21, 42-46)	Power supply unit** (comprises pos. 14, 21, 42-46)	Installation de l'appareil d'alimentation ** (Comprend pos. 14, 21, 42 à 46)	Instalación del bloque de alimentación ** (Entran las pos. 14, 21, 42-46)	
	42	-ТО-28А.76.09.075	1	Кронштейн	Bracket	Support	Soporte	
	43	-HPU 000 G220 75032000	1	Блок питания (Италия)	Power supply (Italy)	Appareil d'alimentation (Italie)	Bloque de alimentación (Italia)	
	44	-14 M3 ГОСТ 23358-87	4	Прокладка	Shim	Couche	Junta	
	45	-УДГ1-01.17.001	3	Штуцер	Union	Ajutage	Tubo de empalme	
	46	-УДГ1-01.17.002	1	Штуцер	Union	Ajutage	Tubo de empalme	

(поз. 3* или поз. 8*) Комплектация узла взаимозаменяемыми блоками управления
(pos. 3* or pos. 8*) Standard equipment with verious supply unit
(pos. 3* ou pos. 8*) Dotation de l'ensemble par de l'appareil d'alimentation différents
(pos. 3* ó pos. 8*) Completamiento en caso del bloque diferentes de la alimentación

(поз. 13 или поз. 22** или поз. 41**) Комплектация узла взаимозаменяемыми блоками питания**
(pos. 13 or pos. 22** or pos. 41**) Standard equipment with verious supply unit**
(pos. 13 ou pos. 22** ou pos. 41**) Dotation de l'ensemble par de l'appareil d'alimentation différents**
(pos. 13 ó pos. 22** ó pos. 41**) Completamiento en caso del bloque diferentes de la alimentación**

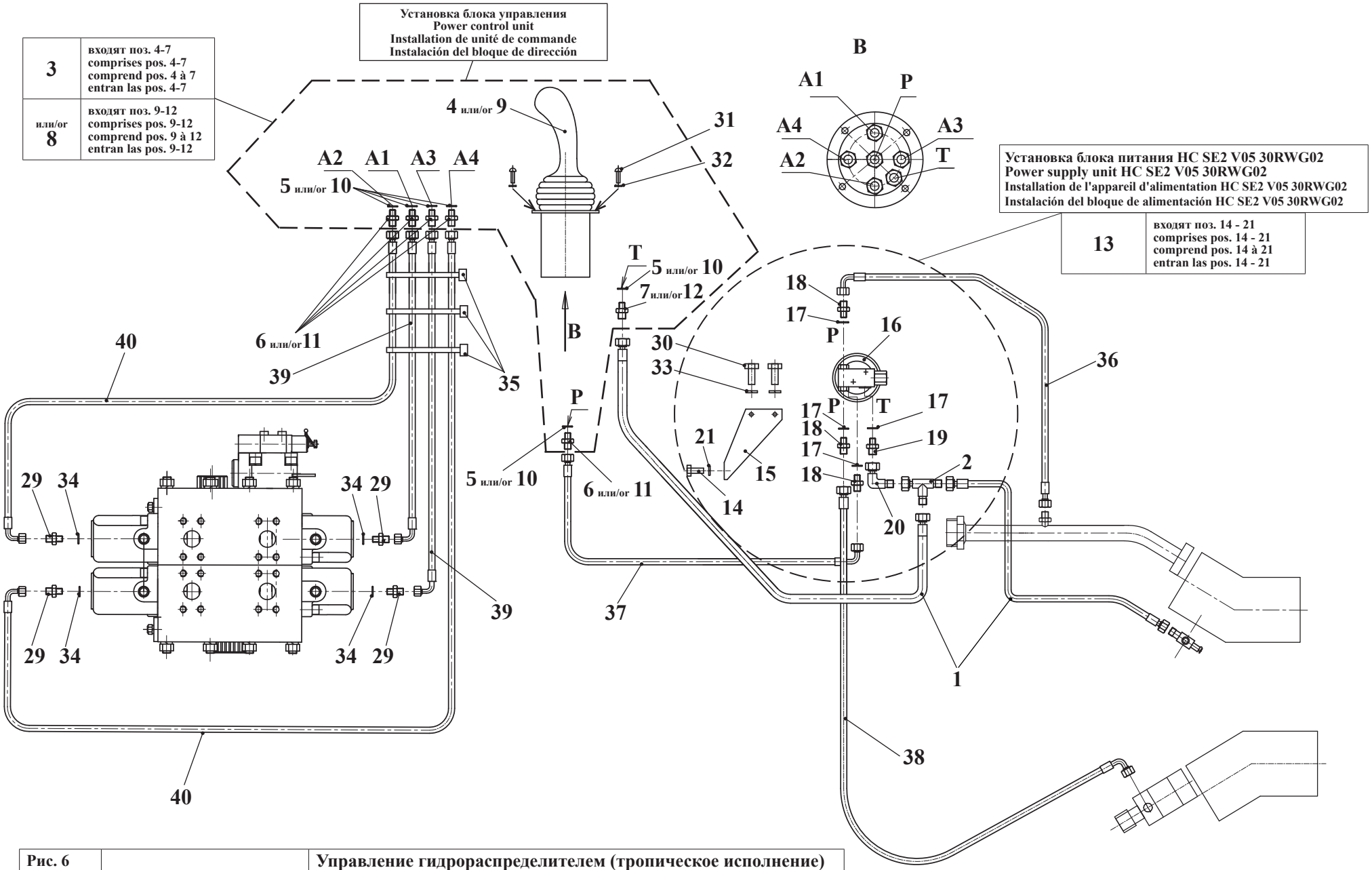

Рис. 6	ТО-28А.76.09.000-01	Управление гидрораспределителем (тропическое исполнение)
Fig. 6		Control valve actuation (tropical execution)
Fig. 6		Commande du distributeur hydraulique (l'exécution tropicale)
Fig. 6		Dirección del distribuidor hidraúlico (la realización tropical)

6.2.2 Управление распределителем ТО-28А.76.09.000-01 (тропическое исполнение)
6.2.2 Actuation of the hydraulic control valve TO-28A.76.09.000-01 (tropical execution)
6.2.2 Commande du distributeur hydraulique TO-28A.76.09.000-01 (l'exécution tropicale)
6.2.2 Dirección del distribuidor hidraúlico TO-28A.76.09.000-01 (la realización tropical)

Таблица 4 / Table 4 / Tableau 4 / Tabla 4

		ТО-28А.76.09.000-01		Управление гидрораспределителем	Actuation of the hydraulic control valve	Commande du distributeur hydraulique	Dirección del distribuidor hidraúlico	
Рис. Fig. Fig. Fig.	№ поз. Ref. No Nº Ref. Nº Pos.	Обозначение Designation Référence Signo convenciona	К-во Q-ty Q-té Cant.	Наименование	Denomination	Désignation	Descripción	Примечание Remark Note Observaciones
6	1	ТО-28А 06.09.050	2	Рукав	Hose	Manche	Manga	
	2	ТО-28А 06.09.070	1	Тройник	T-fitting	Raccord à trois voies	Unión T	
	3*	ТО-28А 76.09.015*	1	Блок управления * (Входят поз. 4-7)	Control unit * (Comprises pos. 4-7)	Unité de commande*(Comprend pos. 4-7)	Bloque de dirección* (Entran las pos. 4-7)	
	4	-HPCJ0G21SSS0100029	1	Блок управления	Control unit	Unité de commande	Bloque de dirección	
	5	-14М3 ГОСТ 23358-87	6	Прокладка	Shim	Couche	Junta	
	6	-УДГ1-01.17.001	5	Штуцер	Union	Ajutage	Tubo de empalme	
	7	-УДГ1-01.17.002	1	Штуцер	Union	Ajutage	Tubo de empalme	
	8*	ТО-28А 76.09.030*	1	Блок управления * (Входят поз. 9-12)	Control unit* (Comprises pos. 9-12)	Unité de commande* (Comprend pos. 9 à 12)	Bloque de dirección * (Entran las pos. 9-12)	
	9	- HC-RCX-02A22MB(A01MA) X3 FOOFOOR3 WF53RAG02	1	Блок управления	Control unit	Unité de commande	Bloque de dirección	
	10	- 14 А0 ГОСТ 23358-87	6	Прокладка	Shim	Couche	Junta	
	11	- УДГ1 01.17.001	5	Штуцер	Union	Ajutage	Tubo de empalme	
	12	- УДГ1 01.17.002	1	Штуцер	Union	Ajutage	Tubo de empalme	
	13	ТО-28А 76.09.060	1	Установка блока питания (Входят поз. 14-21)	Power supply unit (Comprises pos. 14-21)	Installation de l'appareil d'alimen-tation (Comprend pos. 14 à 21)	Instalación del bloque de alimentación (Entran las pos. 14-21)	
	14	- М 8-6gx 20.88.35.0115 ГОСТ 7796-70	2	Болт	Bolt	Boulon	Bulón	
	15	-342РЛ.06.09.011	1	Кронштейн	Bracket	Support	Soporte	
	16	-HC SE2 V05 30RWG02	1	Блок питания (Италия)	Power supply (Italy)	Appareil d'alimentation (Italie)	Bloque de alimentación (Italia)	
	17	-14 М3 ГОСТ 23358-87	4	Прокладка	Shim	Couche	Junta	
	18	-УДГ1 01.17.001	3	Штуцер	Union	Ajutage	Tubo de empalme	
	19	-УДГ1 01.17.002	1	Штуцер	Union	Ajutage	Tubo de empalme	
	20	-УДГ1 02.01.020	1	Соединение	Connection	Raccordement	Unión	
	21	- 8.65Г.0115 ГОСТ 6402-70	2	Шайба	Washer	Rondelle	Arandela	
	29	УДГ1 01.01.002	4	Штуцер	Union	Ajutage	Tubo de empalme	
	30	М10-6gx 20.88.35.0115 ГОСТ 7796-70	2	Болт	Bolt	Boulon	Bulón	
	31	В.М 6-6gx 16.46.0115 ГОСТ 17473-80	4	Винт	Screw	Vis	Tornillo	
	32	6.65Г.0115 ГОСТ 6402-70	4	Шайба	Washer	Rondelle	Arandela	
	33	10.65Г.0115 ГОСТ 6402-70	2	Шайба	Washer	Rondelle	Arandela	
	34	012-016-25-2-2 ГОСТ 983373/18829-73	4	Кольцо	Ring	Bague	Anillo	
	35	TKUV 30/8 (7.6X280)	3	Кабельная стяжка	Cable bundle	Accouplement de câble	Tensor del cable	
	36	1SNNP6x 650 A60A61	1	Рукав FADIP-1FC	FADIP-1FC hose	Manche FADIP-1FC	Manga FADIP-1FC	
	37	1SNNP6x1050 A60A61	1	Рукав FADIP-1FC	FADIP-1FC hose	Manche FADIP-1FC	Manga FADIP-1FC	
	38	1SNNP6x1050 A61A61	1	Рукав FADIP-1FC	FADIP-1FC hose	Manche FADIP-1FC	Manga FADIP-1FC	
	39	1SNNP6x1850 A60A61	2	Рукав FADIP-1FC	FADIP-1FC hose	Manche FADIP-1FC	Manga FADIP-1FC	
	40	1SNNP6x2250 A60A61	2	Рукав FADIP-1FC	FADIP-1FC hose	Manche FADIP-1FC	Manga FADIP-1FC	

(поз. 3* или поз. 8*) - Комплектация узла взаимозаменяемыми блоками управления / (pos. 3* or pos. 8*) Standard equipment with verious supply unit
(pos. 3* ou pos. 8*) Dotation de l'ensemble par de l'appareil d'alimentation différents / (pos. 3* ó pos. 8*) Completamiento en caso del bloque diferentes de la alimentación

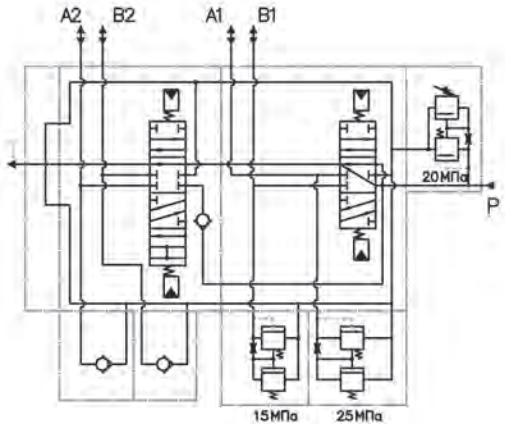

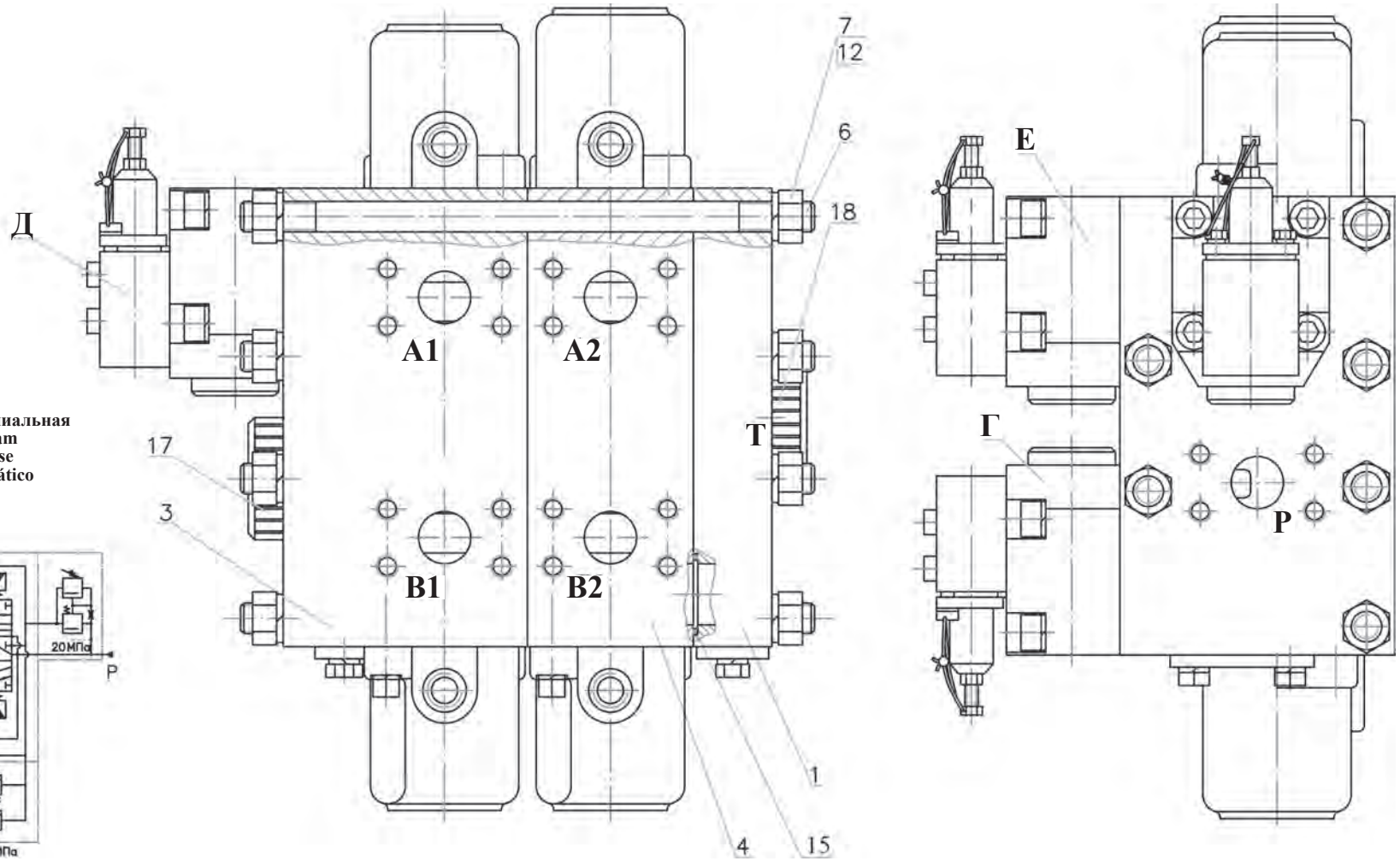

Рис. 7	РГС 25Г.2-12.00.000А РГС 25Г.2-12.00.000	Гидрораспределитель 2-х секционный с гидроуправлением
Fig. 7		2 spool control valve
Fig. 7		Distributeur hydraulique à 2 sections avec la commande hydraulique
Fig. 7		Distribuidor hidraúlico de 2 secciones con dirección hidraúlica

6.2.3 Гидрораспределитель 2-х секционный с гидроуправлением РГС 25Г.2-12.00.000А
6.2.3 2 spool control valve РГС 25Г.2-12.00.000А
6.2.3 Distributeur hydraulique à 2 sections avec la commande hydraulique РГС 25Г.2-12.00.000А
6.2.3 El distribuidor hidraúlico de 2 secciones con direccón hidraúlica РГС 25Г.2-12.00.000А

Таблица 5 / Table 5 / Tableau 5 / Tabla 5

		РГС 25Г.2-12.00.000А РГС 25Г.2-12.00.000		Гидрораспределитель 2-х секционный с гидроуправлением	2 spool control valve	Distributeur hydraulique à 2 sections avec la commande hydraulique	Distribuidor hidraúlico de 2 secciones con direccón hidraúlica	
Рис. Fig. Fig. Fig.	№ поз. Ref. No Nº Ref. Nº Pos.	Обозначение Designation Référence Signo convencional	К-во Q-ty Q-té Cant.	Наименование	Denomination	Désignation	Descripción	Примечание Remark Note Observaciones
7	1	РГС 25-12.03.000	1	Секция сливная	Return section	Section d'évacuation	Sección vertedera	
	3	РГС 25Г-12.11.000	1	Секция рабочая 3-позиционная	3-position working section	Section de travail à 3 positions	Sección de trabajo de 3 posiciones	
	4	РГС 25Г-12.42.000	1	Секция рабочая 4-позиционная	4-position working section	Section de travail à 4 positions	Sección de trabajo de 4 posiciones	
	6	РГС 25.2-12.00.001	6	Шпилька	Stud	Aiguille	Clavija	
	7	РГС 25.2-12.00.002	12	Гайка	Nut	Écrou	Tuerca	
	12	14 65Г 0115 ГОСТ 6402-70	12	Шайба	Washer	Rondelle	Arandela	
	15	035-040-30-2-2 ГОСТ 9833-73/ГОСТ 18829-73	8	Кольцо	O-ring	Bague	Anillo	
	17	П4-3-25-Б-1 ГОСТ 22241-76	5	Пробка	Plug fitting	Bouchon	Tapón	
	18	П4-3-28-Б-1 ГОСТ 22241-76	1	Пробка	Plug fitting	Bouchon	Tapón	

Настройка клапанов предохранительных:
Setting the pressure relief valves:
Réglage des soupapes de sécurité:
Ajuste de las válvulas de seguridad:

Обозначение Designation Référence Signo convencional	Величина настройки Set value Niveau de réglage Cantidad de ajuste
Г	**15^{-1} MPa**
Д	**20^{-1} MPa**
Е	**25^{+1} MPa**

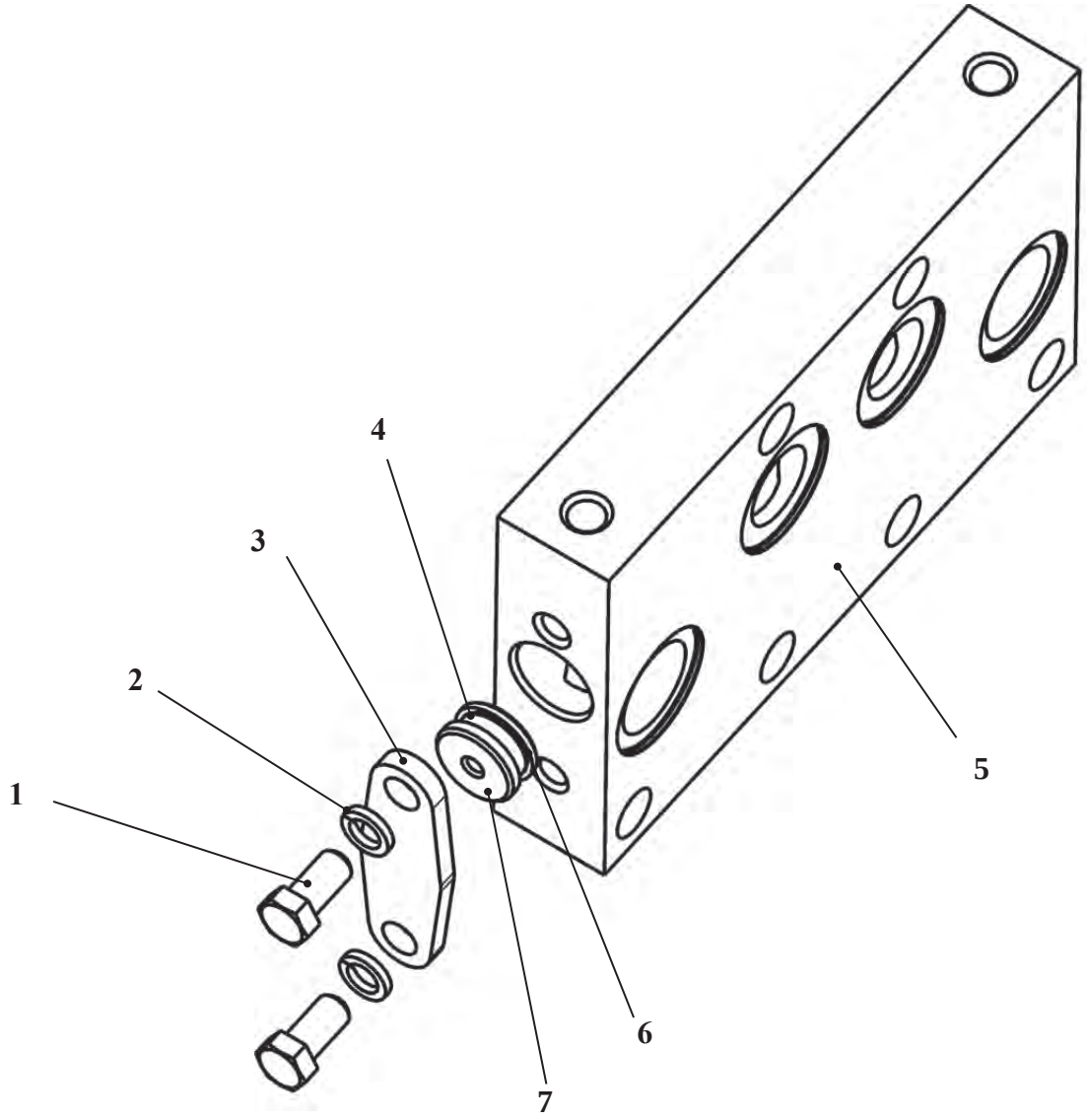

Рис. 8	РГС 25-12.03.000	Секция сливная
Fig. 8		Return section
Fig. 8		Section d’évacuation
Fig. 8		Sección vertedera

6.2.3.1 Секция сливная РГС 25-12.03.000
6.2.3.1 Return section РГС 25-12.03.000
6.2.3.1 Section d’évacuation РГС 25-12.03.000
6.2.3.1 Sección vertedera РГС 25-12.03.000

Таблица 6 / Table 6 / Tableau 6 / Tabla 6

		РГС 25-12.03.000		Секция сливная	Return section	Section d’évacuation	Sección vertedera	
Рис. Fig. Fig. Fig.	№ поз. Ref. No Nº Ref. Nº Pos.	Обозначение Designation Référence Signo convencional	К-во Q-ty Q-té Cant.	Наименование	Denomination	Désignation	Descripción	Примечание Remark Note Observaciones
8	1	M10-6gx 20.88.35.0115 ГОСТ 7796-70	2	Болт	Bolt	Boulon	Bulón	
	2	10.65Г.0115 ГОСТ 6402-70	2	Шайба	Washer	Rondelle	Arandela	
	3	РГС 25-12.03.002	1	Крышка	Cover	Couvercle	Tapa	
	4	РГС 25-12.01.012	1	Кольцо защитное	Guard ring	Bague de protection	Anillo protector	
	5	РГС 25-12.03.001-01	1	Плита сливная	Return section	Plateau d'évacuation	Plancha vertedera	
	6	021-025-25-2-2 ГОСТ 9833-73/ГОСТ 18829-73	1	Кольцо	O-ring	Bague	Anillo	
	7	РГС 25-12.01.007	1	Пробка	Plug fitting	Bouchon	Tapón	

Рис. 9	РГС 25Г-12.11.000	Секция рабочая 3-х позиционная
Fig. 9		3-position working section
Fig. 9		Section de travail à 3 positions
Fig. 9		Sección de trabajo de 3 posiciones

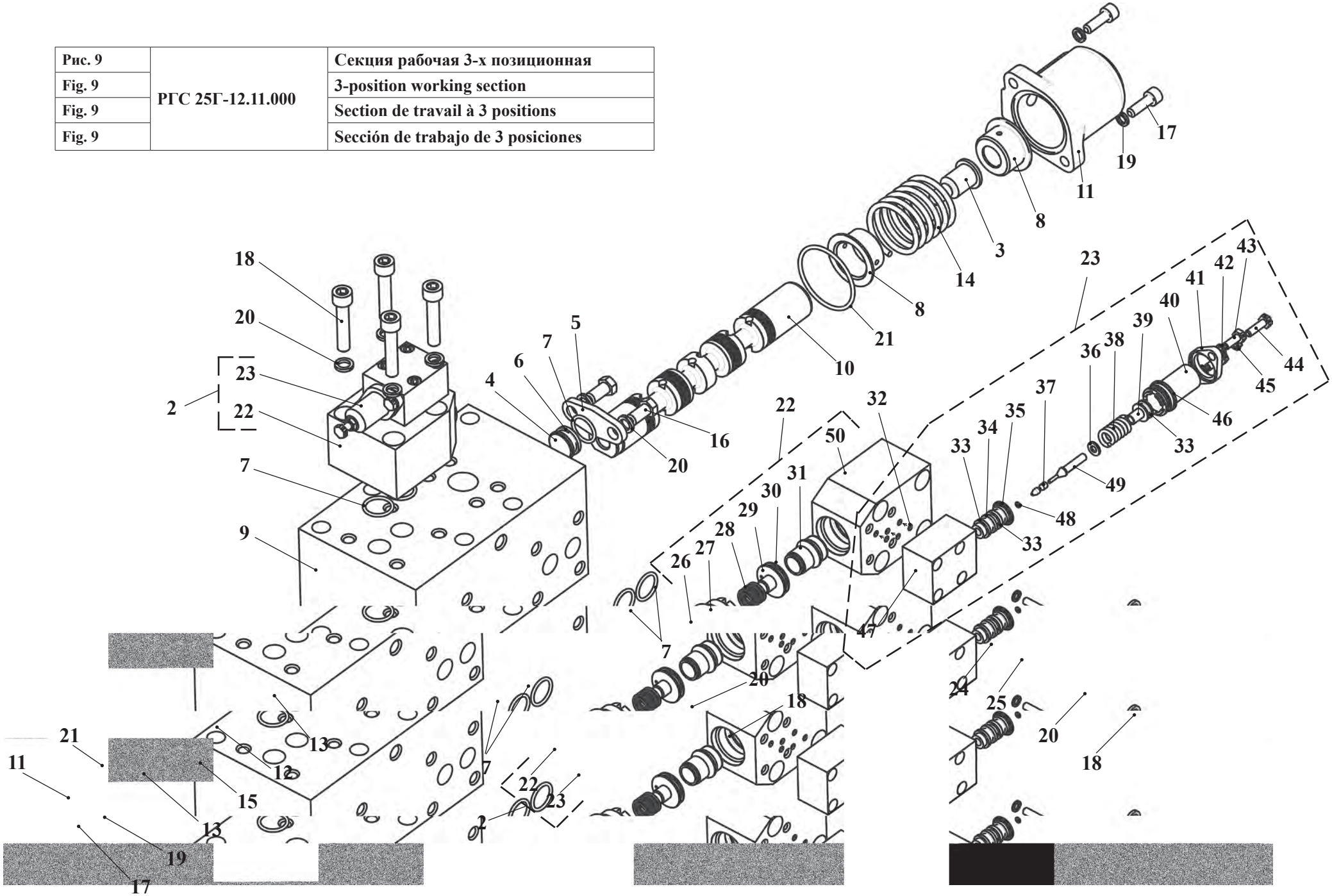

6.2.3.2 Секция рабочая 3-х позиционная РГС 25Г-12.11.000
6.2.3.2 3 position working section РГС 25Г-12.11.000
6.2.3.2 Section de travail à 3 positions РГС 25Г-12.11.000
6.2.3.2 Sección de trabajo de 3 posiciones РГС 25Г-12.11.000

Таблица 7 / Table 7 / Tableau 7 / Tabla 7

		РГС 25Г-12.11.000		Секция рабочая 3-х позиционная	3 position working section	Section de travail à 3 positions	Sección de trabajo de 3 posiciones	
Рис. Fig. Fig. Fig.	№ поз. Ref. No Nº Ref. Nº Pos.	Обозначение Designation Référence Signo convencional	К-во Q-ty Q-té Cant.	Наименование	Denomination	Désignation	Descripción	Примечание Remark Note Observaciones
9	2	РГС 25-12.01.500	3	Клапан предохранительный (Входят поз. 22, 23)	Pressure relief valve (comprises pos. 22, 23)	Soupape de sécurité (Comprend pos. 22, 23)	Válvula de seguridad (Entran las pos. 22, 23)	
	3	РГС 25.Г-12.42.003	1	Хвостовик	Shank	Queue	Rabo	
	4	РГС 25-12.01.007	1	Пробка	Plug fitting	Bouchon	Tapón	
	5	РГС 25-12.01.009	1	Крышка	Cover	Couvercle	Tapa	
	6	РГС 25-12.01.012	1	Кольцо защитное	Plug fitting	Bague de protection	Anillo protector	
	7	021-025-25-2-2 ГОСТ 9833-73 / ГОСТ 18829-73	7	Кольцо	O-ring	Bague	Anillo	
	8	РГС 25-12.01.014	2	Опора пружины	Spring support	Butée du ressort	Soporte del resorte	
	9	РГС 25Г-12.11.001	1	Корпус	Housing	Boîtier	Cuerpo	
	10	РГС 25Г-12.11.002	1	Золотник	Spool	Tiroir	Válvula de distribución	
	11	РГС 25Г-12.11.003	2	Крышка	Cover	Couvercle	Tapa	
	12	РГС 25Г-12.11.006	1	Хвостовик	Shank	Queue	Rabo	
	13	РГС 25Г-12.11.025	2	Опора пружины	Spring support	Butée du ressort	Soporte del resorte	
	14	РГС 25Г-12.11.026	1	Пружина центрирующая	Centre spring	Ressort de centrage	Resorte que centra	
	15	РГС 25Г-12.11.027	1	Пружина	Spring	Ressort	Resorte	
	16	М10-6gx 20.56.0115 ГОСТ 7796-70	2	Болт	Bolt	Boulon	Bulón	
	17	М 8-6gx 25.56.0115 ГОСТ 11738-84	4	Винт	Screw	Vis	Tornillo	
	18	М10-6gx 50.56.0115 ГОСТ 11738-84	12	Винт	Screw	Vis	Tornillo	
	19	8.65Г.0115 ГОСТ 6402	4	Шайба	Washer	Rondelle	Arandela	
	20	10.65Г.0115 ГОСТ 6402	14	Шайба	Washer	Rondelle	Arandela	
	21	055-060-30-2-2 ГОСТ 9833-73 / ГОСТ 18829-73	2	Кольцо	O-ring	Bague	Anillo	
	22	РГС 25-12.01.510	1	Клапан переливной (Входят поз. 26-31, 50)	By-pass valve (Comprises pos. 26-31, 50)	Soupape de soutirage (Comprend pos. 26 à 31, 50)	Válvula de transfusión (Entran las pos. 26-31, 50)	
	23	УГА 1-01.01.020 or УГА1 01.01.020 ЗШМ	1	Клапан вспомогательный (Входят поз. 33-49)	Auxiliary valve (Comprises pos. 33-49)	Soupape auxiliaire (Comprend pos. 33 à 49)	Válvula auxiliar (Entran las pos. 33-49)	
	24	6.65Г.0115 ГОСТ 6402-70	4	Шайба	Washer	Rondelle	Arandela	
	25	УГА 1-01-01.011	4	Винт	Screw	Vis	Tornillo	
	26	РГС 25-12.01.115	1	Пробка	Plug fitting	Bouchon	Tapón	
	27	030-035-30-2-2 ГОСТ 9833-73 / ГОСТ 18829-73	1	Кольцо	O-ring	Bague	Anillo	

Рис. 9	РГС 25Г-12.11.000	Секция рабочая 3-х позиционная
Fig. 9		3-position working section
Fig. 9		Section de travail à 3 positions
Fig. 9		Sección de trabajo de 3 posiciones

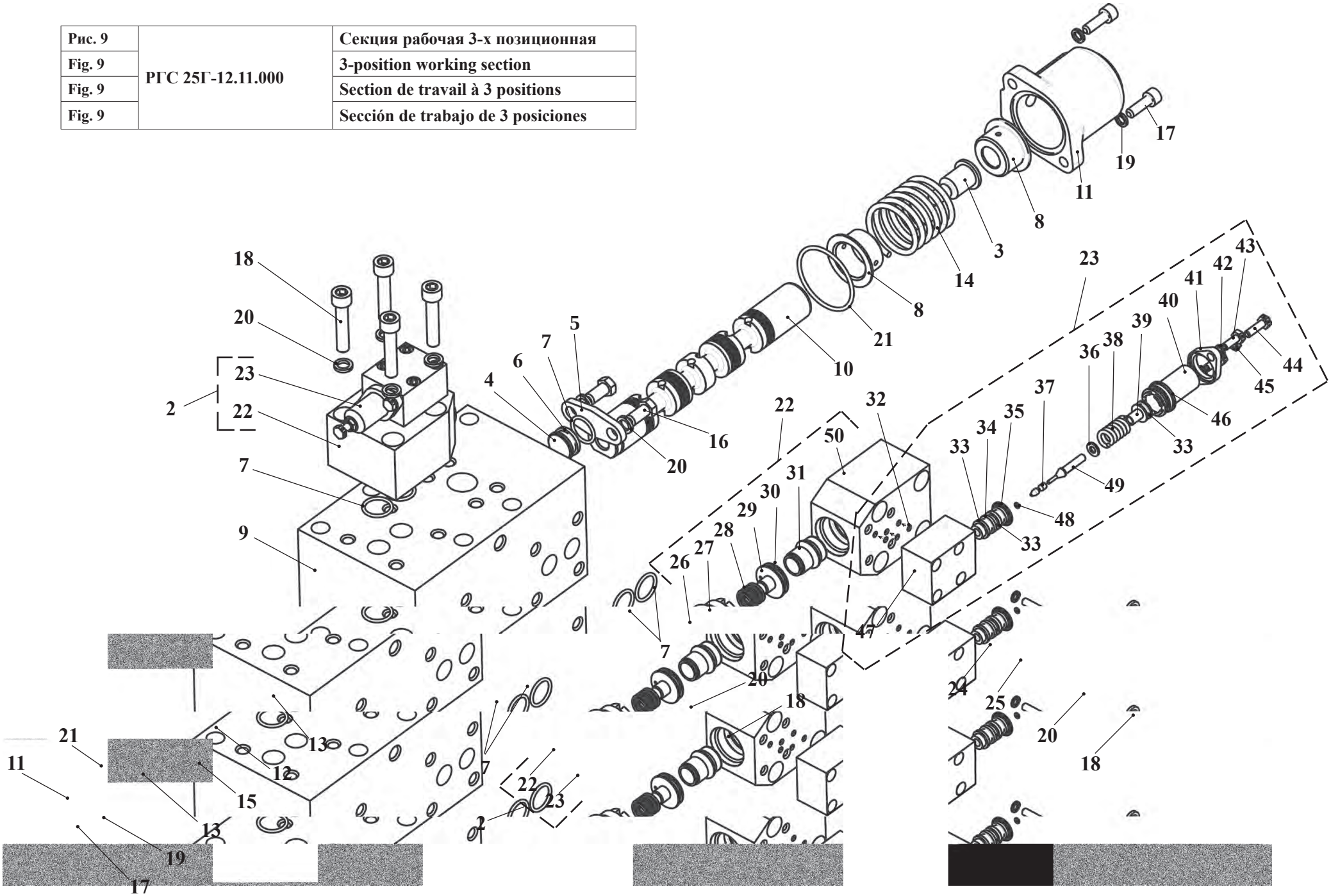

		РГС 25Г-12.11.000		Секция рабочая 3-х позиционная	3 position working section	Section de travail à 3 positions	Sección de trabajo de 3 posiciones	
Рис. Fig. Fig. Fig.	№ поз. Ref. No Nº Ref. Nº Pos.	Обозначение Designation Référence Signo convencional	К-во Q-ty Q-té Cant.	Наименование	Denomination	Désignation	Descripción	Примечание Remark Note Observaciones
9	28	РГС 25-12.01.114	1	Пружина	Spring	Ressort	Resorte	
	29	РГС 25-12.01.113	1	Клапан	Valve	Soupape	Válvula	
	30	РГС 25-12.01.116	1	Кольцо защитное	Guard ring	Bague de protection	Anillo protector	
	31	РГС 25-12.01.112	1	Седло	Seat	Siège	Asiento	
	32	006-009-19-2-2 ГОСТ 9833-73 /18829-73	3	Кольцо	O-ring	Bague	Anillo	
	33	012-016-25-2-3 ГОСТ 9833-73/18829-73	3	Кольцо	O-ring	Bague	Anillo	
	34	УГА 1-01.01.032	2	Кольцо защитное	Guard ring	Bague de protection	Anillo protector	
	35	УГА 1-01.01.023	1	Седло	Seat	Siège	Asiento	
	36	УГА 1-01.01.031	1	Шайба	Washer	Rondelle	Arandela	
	37	УГА 1-01.01.026	1	Стержень	Stem	Barreau	Barra	
	38	УГА 1-01.01.029	1	Пружина	Spring	Ressort	Resorte	
	39	УГА 1-01.01.028	1	Поршень	Piston	Piston	Émbolo	
	40	УГА 1-01.01.022	1	Стакан	Sleeve	Verre	Buza	
	41	УГА 1-01.01.025	1	Фланец	Flange	Collerette	Brida	
	42	6.65Г.0115 ГОСТ 6402-70	2	Шайба	Washer	Rondelle	Arandela	
	43	УГА1 01.01.034	2	Болт	Bolt	Boulon	Bulón	
	44	УГА1 01.01.034-01	1	Болт	Bolt	Boulon	Bulón	
	45	М 6-6Н.5.0115 ГОСТ 5915-70	1	Гайка	Nut	Écrou	Tuerca	
	46	021-025-25-2-3 ГОСТ 9833-73/18829-73	1	Кольцо	O-ring	Bague	Anillo	
	47	УГА1 01.01.021		Корпус	Housing	Boîtier	Cuerpo	
	48	003-005-14-2-2 ГОСТ 9833-73/18829-73	1	Кольцо	O-ring	Bague	Anillo	
	49	УГА1 01.01.027	1	Клапан настройки	Valve	Soupape de réglage	Válvula del ajuste	
	50	РГС 25-12.01.511	1	Корпус	Housing	Boîtier	Cuerpo	

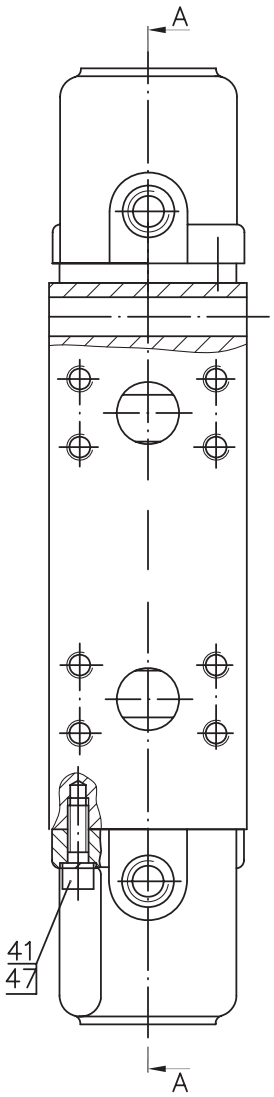

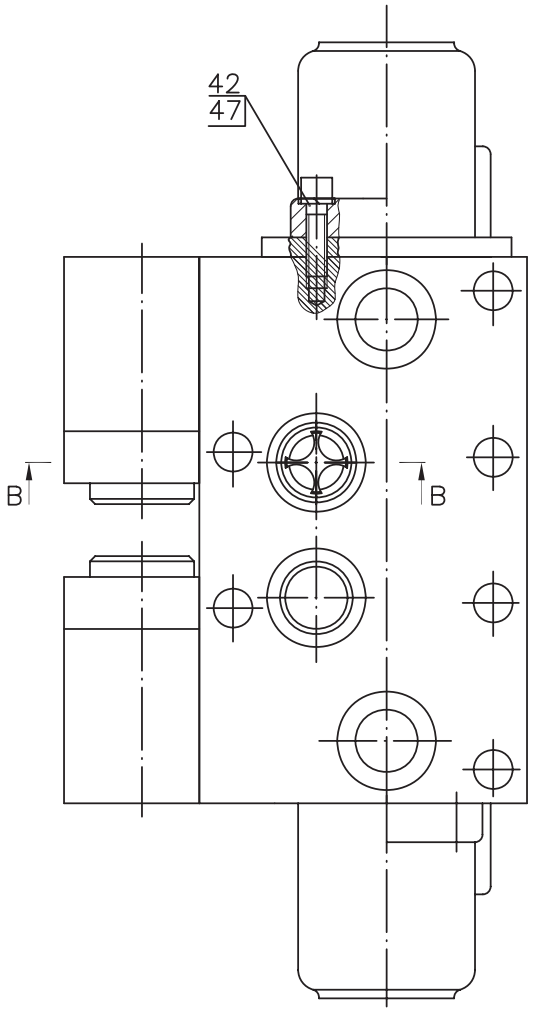

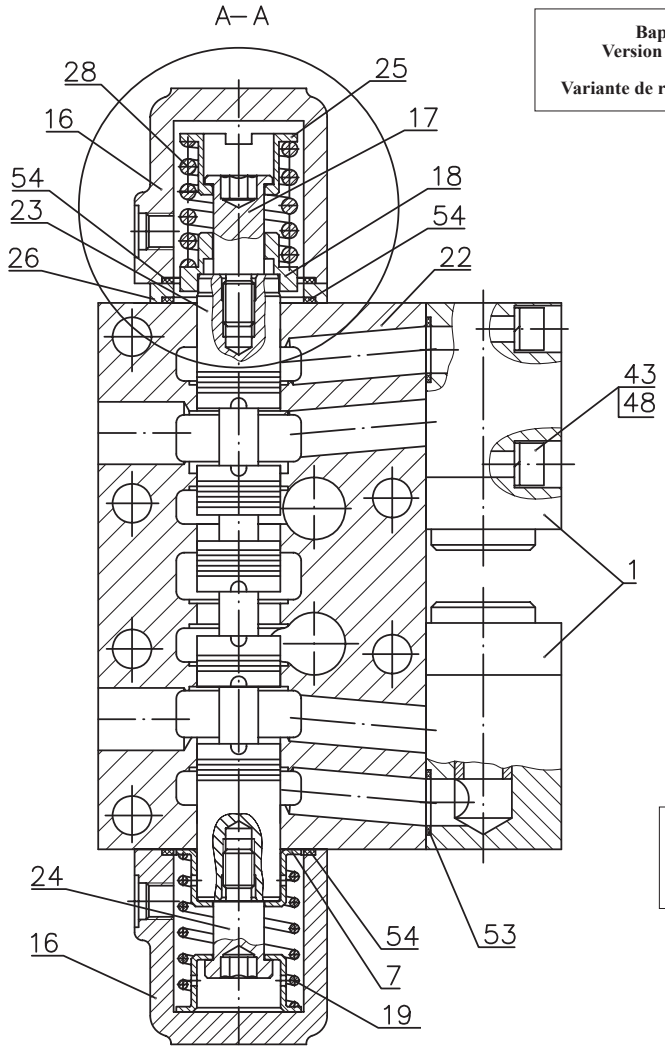

Вариант исполнения крышки секции без проставки
Version of the assembly of a cover of section without the prorate
Variante du couvercle de la section sans cale
Variante de realización de la tapa de la sección sin placas de entre espacios

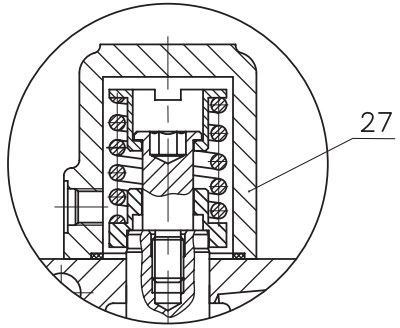

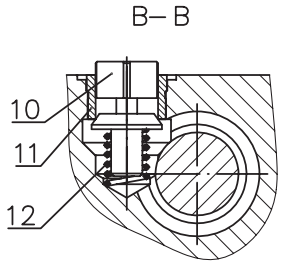

Схема гидравлическая принципиальная
Hydraulic circuit schematic
Schéma hydraulique de base
Diagrama hidraúlico esquemático

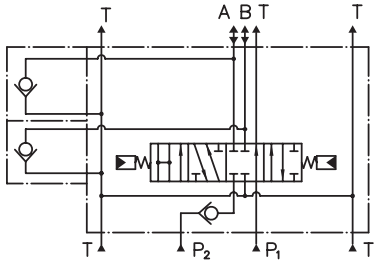

Рис. 10	**РГС 25Г-12.42.000**	**Секция рабочая 4-позиционная**
Fig. 10		**4-position working section**
Fig. 10		**Section de travail à 4 positions**
Fig. 10		**Sección de trabajo de 4 posiciones**

6.2.3.3 Секция рабочая 4-позиционная РГС 25Г-12.42.000
6.2.3.3 4 position working section РГС 25Г-12.42.000
6.2.3.3 Section de travail à 4 positions РГС 25Г-12.42.000
6.2.3.3 Sección de trabajo de 4 posiciones РГС 25Г-12.42.000

Таблица 8 / Table 8 / Tableau 8 / Tabla 8

		РГС 25Г-12.42.000		Секция рабочая 4-позиционная	4 position working section	Section de travail à 4 positions	Sección de trabajo de 4 posiciones	
Рис. Fig. Fig. Fig.	№ поз. Ref. No Nº Ref. Nº Pos.	Обозначение Designation Référence Signo convencional	К-во Q-ty Q-té Cant.	Наименование	Denomination	Désignation	Descripción	Примечание Remark Note Observaciones
10	1	РГС 25-12.01.200	2	Клапан обратный	Check valve	Soupape d'inversion	Válvula de retorno	
	7	РГС 25-12.01.014	2	Опора пружины	Spring support	Butée du ressort	Soporte del resorte	
	10	РГС 25-12.02.005	1	Клапан обратный	Check valve	Soupape d'inversion	Válvula de retorno	
	11	РГС 25-12.02.006	1	Седло	Seat	Siège	Asiento	
	12	РГС 25-12.02.007	1	Пружина клапана	Spring	Ressort de la soupape	Resorte de válvula	
	16	РГС 25Г-12.11.003	2	Крышка	Cover	Couvercle	Tapa	
	17	РГС 25Г-12.11.006	1	Хвостовик	Shank	Queue	Rabo	
	18	РГС 25Г-12.11.025	1	Опора пружины	Spring support	Butée du ressort	Soporte del resorte	
	19	РГС 25Г-12.11.026 (или/or РГС 25Г-12.11.028)	1	Пружина центрирующая	Spring	Ressort de centrage	Resorte que centra	
	22	РГС 25Г-12.42.001	1	Корпус	Housing	Boîtier	Cuerpo	
	23	РГС 25Г-12.42.002	1	Золотник	Spool	Tiroir	Válvula de distribución	
	24	РГС 25.Г-12.42.003	1	Хвостовик	Shank	Queue	Rabo	
	25	РГС 25Г-12.42.004	1	Опора пружины	Spring support	Butée du ressort	Soporte del resorte	
	26	РГС 25Г-12.42.005	1	Проставка	Spacer	Cale	Placa	
	27	РГС 25Г-12.11.006	1	Крышка	Cover	Couvercle	Tapa	
	28	РГС 25Г-12.42.008	1	Пружина	Spring	Ressort	Resorte	
	41	М8-6gx25.56.0115 ГОСТ 11738-84	2	Винт	Screw	Vis	Tornillo	
	42	М8-6gx30.56.0115 ГОСТ 11738-84	2	Винт	Screw	Vis	Tornillo	
	43	М10-6gx50.56.0115 ГОСТ 11738-84	8	Винт	Screw	Vis	Tornillo	
	47	8 65Г 0115 ГОСТ 6402-70	4	Шайба	Washer	Rondelle	Arandela	
	48	10 65Г 0115 ГОСТ 6402-70	8	Шайба	Washer	Rondelle	Arandela	
	53	021-025-25-2-2 ГОСТ 9833-73/ГОСТ 18829-73	4	Кольцо	O-ring	Bague	Anillo	
	54	055-060-30-2-2 ГОСТ 9833-73/ГОСТ 18829-73	3	Кольцо	O-ring	Bague	Anillo	

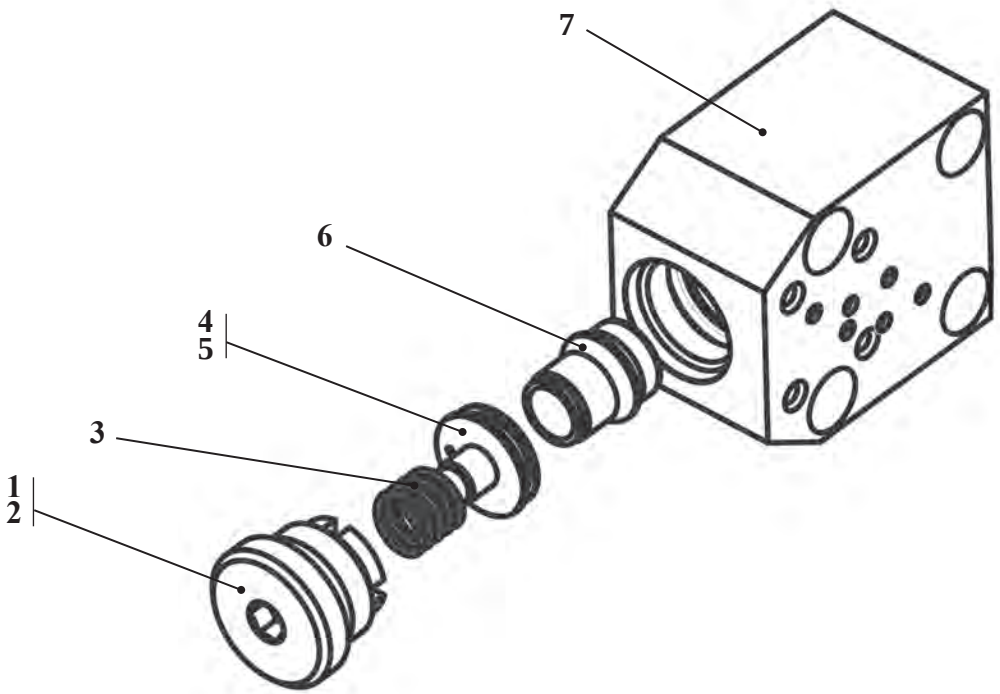

Рис. 11	РГС 25-12.01.200	Клапан обратный
Fig. 11		Check valve
Fig. 11		Soupape d’inversion
Fig. 11		Válvula de retorno

6.2.3.4 Клапан обратный РГС 25-12.01.200
6.2.3.4 Check valve РГС 25-12.01.200
6.2.3.4 Soupape d'inversion РГС 25-12.01.200
6.2.3.4 Válvula de retorno РГС 25-12.01.200

Таблица 9 / Table 9 / Tableau 9 / Tabla 9

		РГС 25-12.01.200		Клапан обратный	Check valve	Soupape d'inversion	Válvula de retorno	
Рис. Fig. Fig. Fig.	**№ поз. Ref. No Nº Ref. Nº Pos.**	**Обозначение Designation Référence Signo convencional**	**К-во Q-ty Q-tě Cant.**	**Наименование**	**Denomination**	**Désignation**	**Descripción**	**Примечание Remark Note Observaciones**
11	1	РГС 25-12.01.115	1	Пробка	Plug fitting	Bouchon	Tapón	
	2	030-035-30-2-2 ГОСТ 9833-73 / ГОСТ 18829-73	1	Кольцо	O-ring	Bague	Anillo	
	3	РГС 25-12.01.114	1	Пружина	Spring	Ressort	Resorte	
	4	РГС 25-12.01.113	1	Клапан	Valve	Soupape	Válvula	
	5	РГС 25-12.01.116	1	Кольцо защитное	Guard ring	Bague de protection	Anillo protector	
	6	РГС 25-12.01.112	1	Седло	Seat	Siège	Asiento	
	7	РГС 25-12.01.201	1	Корпус	Housing	Boîtier	Cuerpo	

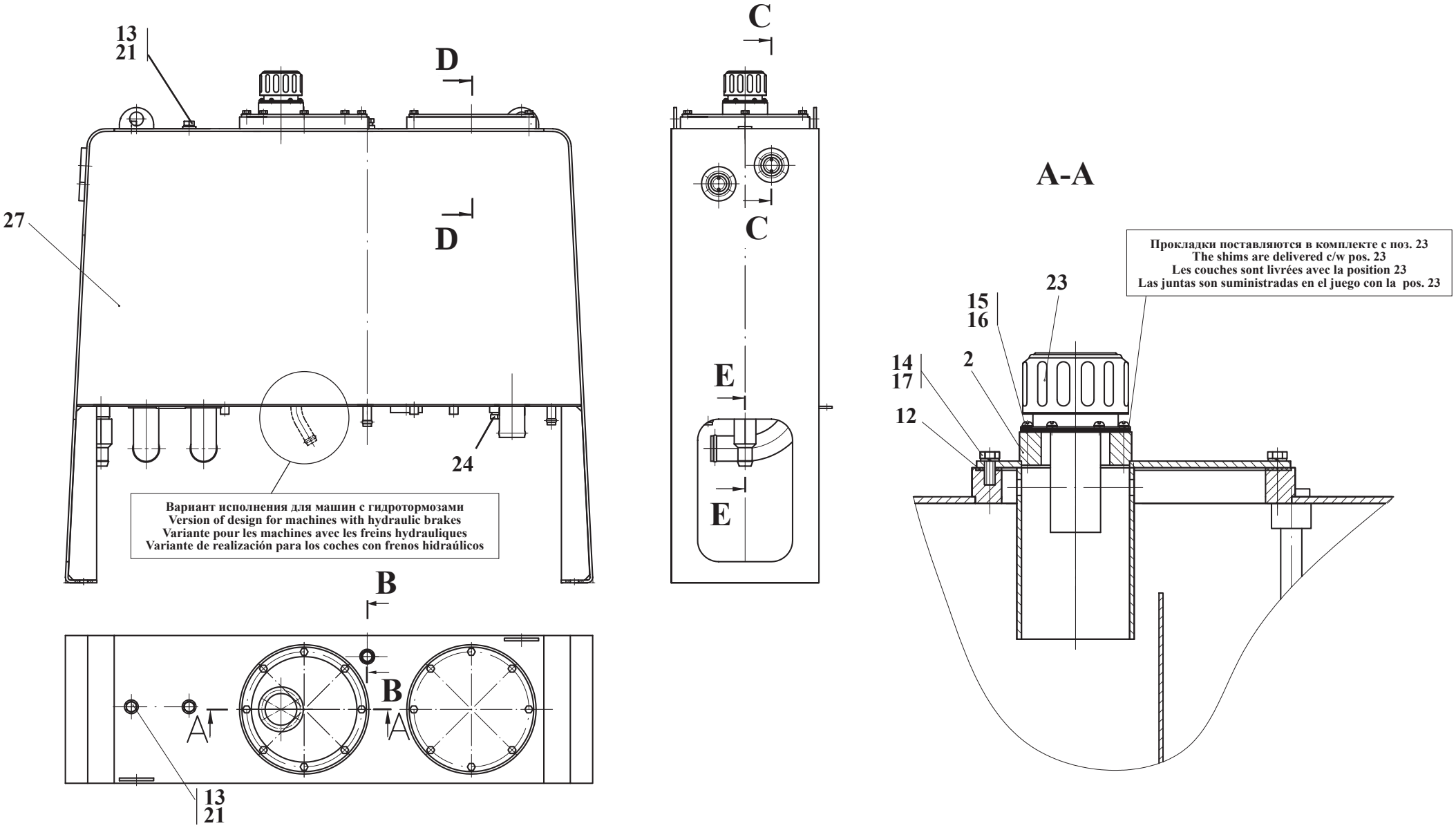

Рис. 12	ТО-18Б2.06.02.000 ► ТО-18Б2.06.02.000-01	Гидробак
Fig. 12		Hydraulic tank
Fig. 12		Réservoir hydraulique
Fig. 12		Déposito hidraúlico

6.2.4 Гидробак ТО-18Б2.06.02.000, ...-01
6.2.4 Hydraulic tank ТО-18Б2.06.02.000, ...-01
6.2.4 Réservoir hydraulique ТО-18Б2.06.02.000, ...-01
6.2.4 El depósito hidraúlico ТО-18Б2.06.02.000, ...-01

Таблица 10 / Table 10 / Tableau 10 / Tabla 10

		ТО-18Б2.06.02.000 ► ТО-18Б2.06.02.000-01		Гидробак	Hydraulic tank	Réservoir hydraulique	Depósito hidraúlico	
Рис. Fig. Fig. Fig.	№ поз. Ref. No Nº Ref. Nº Pos.	Обозначение Designation Référence Signo convencional	К-во Q-ty Q-té Cant.	Наименование	Denomination	Désignation	Descripción	Примечание Remark Note Observaciones
12 13	1	ТО-18Б.76.01.200	1	Оправка	Mandrel	Mandrin	Mandril	
	2	ТО-18Б2.06.02.300	1	Крышка	Cover	Couvercle	Tapa	
	3	ТО-18Б2.06.02.400	1	Крышка	Cover	Couvercle	Tapa	
	4	ТО-27-1-16.01.07.000	1	Клапан предохранительный	Pressure relief valve	Soupape de sécurité	Válvula de seguridad	
	5	ТО-18А.26.01.003	2	Кольцо	O-ring	Bague	Anillo	
	6	ТО-18А.26.01.004	2	Маслоуказатель	Oil sight gauge	Indicateur d'huile	Indicador de aceite	
	7	ТО-18Б.06.01.006	1	Пружина	Spring	Ressort	Resorte	
	8	ТО-18Б.76.01.002	1	Пробка	Plug fitting	Bouchon	Tapón	
	9	ТО-18Б.76.01.003	2	Прокладка	Gasket	Couche	Junta	
	10	ТО-27-1-16.01.00.003	1	Шайба	Washer	Rondelle	Arandela	
	11	ТО-27-1-16.01.00.004	1	Ниппель	Nipple	Raccord à vis	Niple	
	12	ТО-28А.02.02.003	2	Прокладка	Gasket	Couche	Junta	
	13	УДГ1-09.02.001	2	Заглушка	Plug fitting	Bouchon d'obturation	Tapón	
	14	М8-6gx20.88.35.0115ГОСТ 7796-70	16	Болт	Bolt	Boulon	Bulón	
	15	В.М5-6gx12.46.0115 ГОСТ 17473-80	18	Винт	Screw	Vis	Tornillo	
	16	5 65Г 0115 ГОСТ 6402-70	18	Шайба	Washer	Rondelle	Arandela	
	17	5 65Г 0115 ГОСТ 6402-70	16	Шайба	Washer	Rondelle	Arandela	
	18	030-035-30-2-2 ГОСТ 9833-73/ГОСТ 18829-73	1	Кольцо	O-ring	Bague	Anillo	
	19	032-040-46-2-2 ГОСТ 9833-73/ГОСТ 18829-73	2	Кольцо	O-ring	Bague	Anillo	
	20	050-060-58-2-2 ГОСТ 9833-73/ГОСТ 18829-73	1	Кольцо	O-ring	Bague	Anillo	
	21	14 М3 ГОСТ 23358-87	2	Прокладка	Washer	Couche	Junta	
	22	22,225-100 ГОСТ 3722-81	1	Шарик	Ball	Bille	Bolita	
	23	ТМ 478 G100РЗ	1	Горловина заправочная («SOFIMA»)	Filling neck (SOFIMA)	Orifice de remplissage («SOFIMA»)	Orificio de alimentación («SOFIMA»)	

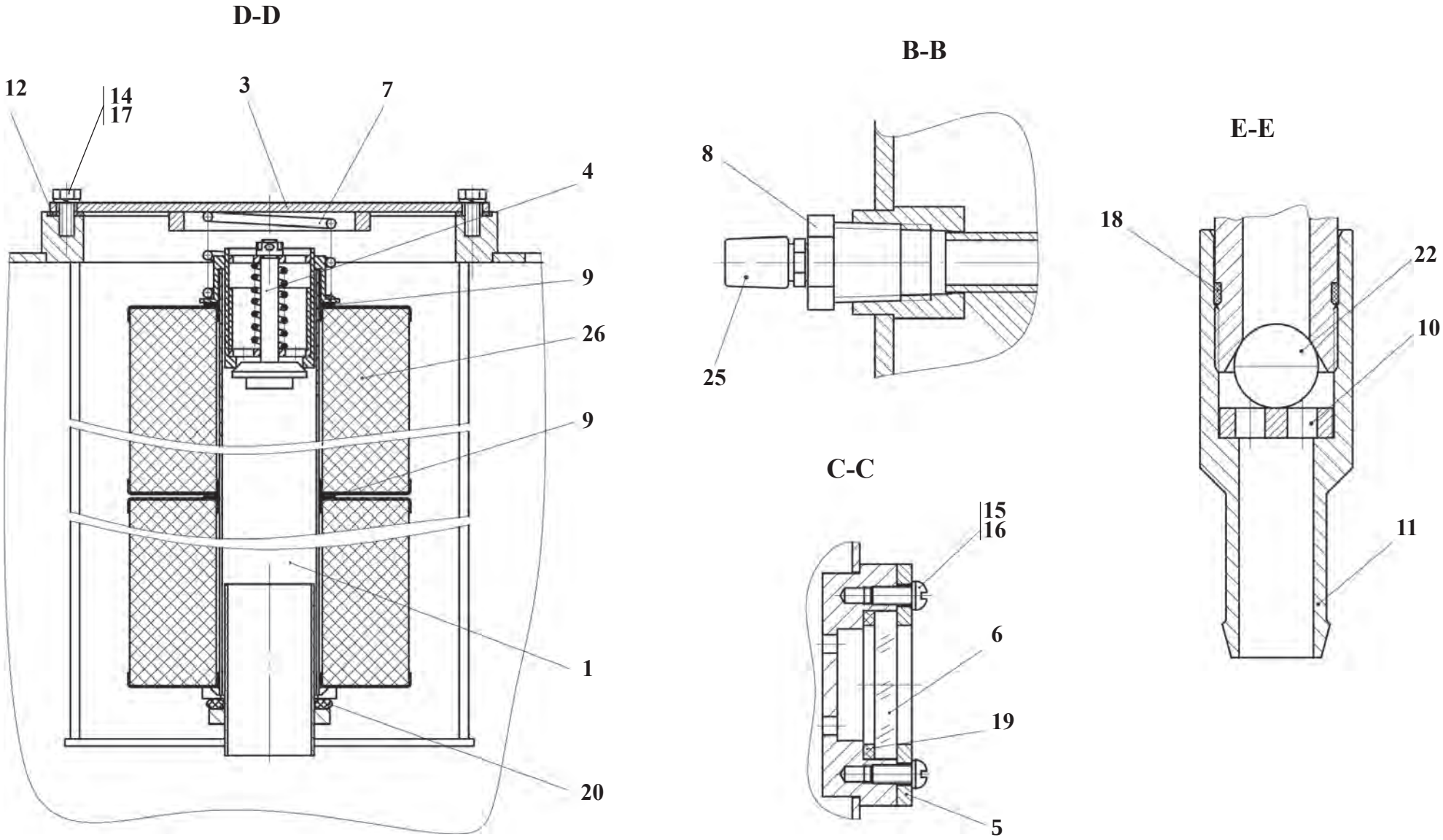

Рис. 13	ТО-18Б2.06.02.000 ► ТО-18Б2.06.02.000-01	Гидробак
Fig. 13		Hydraulic tank
Fig. 13		Réservoir hydraulique
Fig. 13		Déposito hidraúlico

		ТО-18Б2.06.02.000 ► ТО-18Б2.06.02.000-01		Гидробак	Hydraulic tank	Réservoir hydraulique	Depósito hidraúlico	
Рис. Fig. Fig. Fig.	№ поз. Ref. No Nº Ref. Nº Pos.	Обозначение Designation Référence Signo convencional	К-во Q-ty Q-té Cant.	Наименование	Denomination	Désignation	Descripción	Примечание Remark Note Observaciones
12 13	24	К 1 1/4	1	Пробка магнитная (МТЗ)	Magnetic drain plug fitting (MTZ)	Barrière magnétique (MTZ)	Tapón magnético (МТЗ)	
	25	К 1 1/8	1	Сапун 298430-П (ГАЗ)	Breather 298430-П (GAZ)	Souffleur 298430-П (GAZ)	Respiradero 298430-П(GAS)	
	26	► М 5327 МК ТУ ВУ 500218629.017-2006	2	Фильтроэлемент для очистки масла	Oil filter element	Élément de filtre pour l'épuration de l'huile	Elemento filtrante para la limpieza del óleo	• внедрено 15.10.07г. • introduced 15/10/07 • mis en application du 15.10.07 • se aplica desde el 15/10/07 .
	или / or 26	Реготмас 661-1-05 ТУ 3689-003-26361511-94	2	Фильтроэлемент для очистки масла	Oil filter element	Élément de filtre pour l'épuration de l'huile	Elemento filtrante para la limpieza del óleo	
	27	ТО-18Б2.06.02.100 *	1	Корпус гидробака	Hydraulic tank housing	Boîtier du réservoir hydraulique	Cuerpo del depósito hidraúlico	
	ил/or 27	► ТО-18Б2.06.02.100-01 **	1	Корпус гидробака	Hydraulic tank housing	Boîtier du réservoir hydraulique	Cuerpo del depósito hidraúlico	

► Комплектация узла в текущей серии машин
► Standard equipment of the assembly in the curent series of machines
► Dotation de l'ensemble dans la série courante des machines
► Completamiento del bloque en una serie corriente de los coches

*** Применяется для машин с пневмотормозами**
*** To be applied for machines with pneumatic brakes**
*** Utilisé pour les machines avec les freins pneumatiques**
*** Se aplica para los coches con frenos neumáticos**

**** Применяется для машин с гидротормозами**
**** To be applied for machines with hydraulic brakes**
**** Utilisé pour les machines avec les freins pneumatiques**
**** Se aplica para los coches con los frenos hidraúlicos**

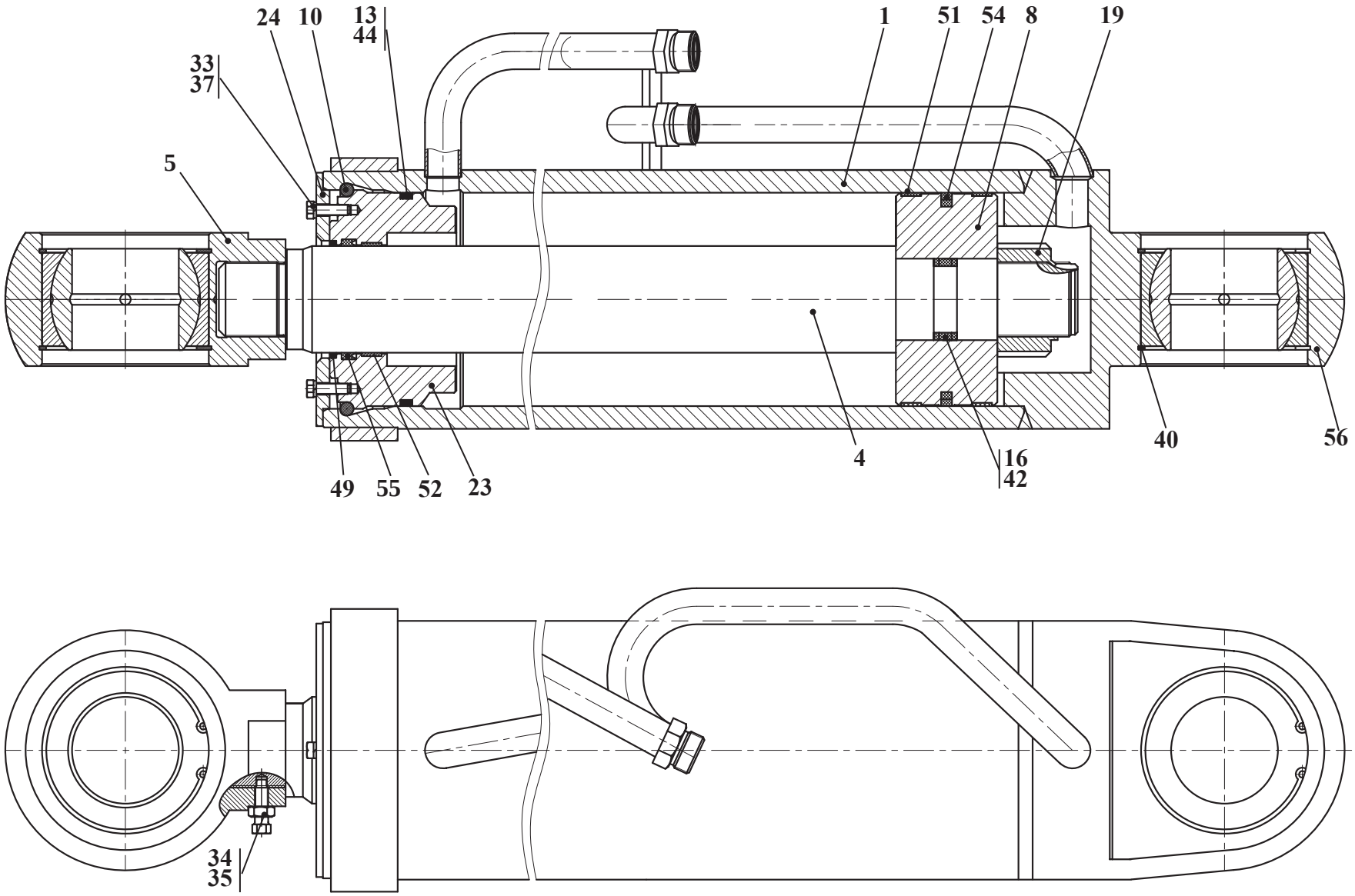

Рис. 14	ТО-18Б2.06.18.000	Гидроцилиндр ковшовый
Fig. 14		Tilt cylinder
Fig. 14		Cylindre hydraulique à godet
Fig. 14		Cilindro hidraúlico del cucharón

6.2.5 Гидроцилиндр ковшовый ТО-18Б2.06.18.000
6.2.5 Tilt cylinder ТО-18Б2.06.18.000
6.2.5 Cylindre hydraulique à godet ТО-18Б2.06.18.000
6.2.5 El cilindro hidraúlico del cucharón ТО-18Б2.06.18.000

Таблица 11 / Table 11 / Tableau 11 / Tabla 11

		ТО-18Б2.06.18.000		Гидроцилиндр ковшовый	Tilt cylinder	Cylindre hydraulique à godet	Cilindro hidraúlico del cucharón	
Рис. Fig. Fig. Fig.	№ поз. Ref. No Nº Ref. Nº Pos.	Обозначение Designation Référence Signo convencional	К-во Q-ty Q-té Cant.	Наименование	Denomination	Désignation	Descripción	Примечание Remark Note Observa-ciones
14	1	ТО-18Б2.06.18.100	1	Цилиндр	Cylinder	Cylindre	Cilindro	
	4	ТО-18Б.06.03.001	1	Шток	Rod	Tige	Varilla	
	5	ТО-18Б.06.03.002	1	Проушина	Eye lug	Oeillet	Ojo	
	8	ТО-18Б.06.18.001	1	Поршень	Piston	Piston	Émbolo	
	10	ТО-18.06.03.001	1	Кольцо упорное	Thrust ring	Bague de butée	Anillo persistente	
	13	ТО-28.06.03.009	1	Кольцо защитное	Guard ring	Bague de protection	Anillo protector	
	16	ТО-28.06.03.014	2	Кольцо защитное	Guard ring	Bague de protection	Anillo protector	
	19	ТО-28.06.03.023	1	Гайка	Nut	Écrou	Tuerca	
	23	ТО-28А.06.26.001	1	Стакан	Sleeve	Verre	Buza	
	24	ТО-28А.06.26.003	1	Крышка	Cover	Couvercle	Tapa	
	33	М8-6gx30.56.0115 ГОСТ 7796-70	4	Болт	Bolt	Boulon	Bulón	
	34	В.М 10-6gx35.14Н.0115 ГОСТ 1481-84	1	Винт	Screw	Vis	Tornillo	
	35	М10-6Н.5.0115 ГОСТ 5915-70	1	Гайка	Nut	Écrou	Tuerca	
	37	8.65Г.0115 ГОСТ 6402-70	4	Шайба	Washer	Rondelle	Arandela	
	40	В 125 ГОСТ 13943-86	4	Кольцо	Ring	Bague	Anillo	
	42	050-060-58-2-2 ГОСТ 9833-73	1	Кольцо	Ring	Bague	Anillo	
	44	150-160-58-2-2 ГОСТ 18829-73	1	Кольцо	Ring	Bague	Anillo	
	49	86 196 ASOB 080-088-4-7	1	Грязесъемник	Wiper	Extracteur d'impuretés	Scrape de barro	
	51	24130970 KB 160-155-14.8	2	Кольцо	Ring	Bague	Anillo	
	52	24138557 SB 080-085-14.8	1	Кольцо	Ring	Bague	Anillo	
	54	416520 SIMKO 300 160-139-7,8	1	Уплотнение поршневое	Piston seal	Pièce d'étanchéité de piston	Empaquetadura del émbolo	
	55	349890 KI 310 080-090-10	1	Уплотнение штоковое	Rod seal	Pièce d'étanchéité de tige	Empaquetadura de varilla	
	56	ШСП-80К ТУ РБ 05808863.001-99	2	Подшипник	Bearing	Palier	Cojinete	

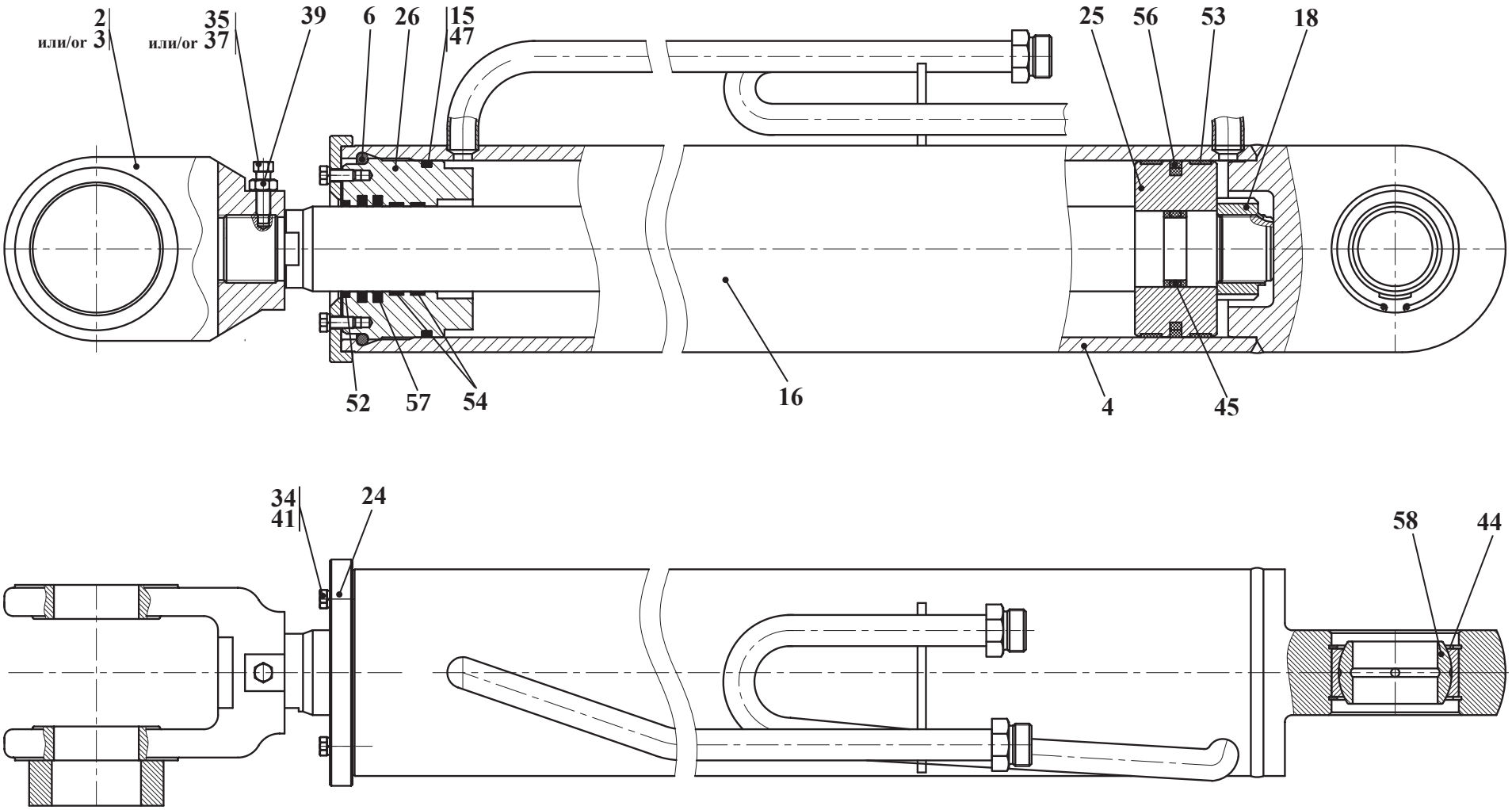

Рис. 15	ТО-18Б2.06.19.000	Гидроцилиндр стреловой
Fig. 15		Lift cylinder
Fig. 15		Cylindre hydraulique à bras
Fig. 15		Cilindro hidraulico de la flecha

6.2.6 Гидроцилиндр стреловой ТО-18Б2.06.19.000
6.2.6 Lift cylinder ТО-18Б2.06.19.000
6.2.6 Cylindre hydraulique à bras ТО-18Б2.06.19.000
6.2.6 El cilindro hidraulico de la flecha ТО-18Б2.06.19.000

Таблица 12 / Table 12 / Tableau 12 / Tabla 12

		ТО-18Б2.06.19.000		Гидроцилиндр стреловой	Lift cylinder	Cylindre hydraulique à bras	Cilindro hidraulico de la flecha	
Рис. Fig. Fig. Fig.	№ поз. Ref. No Nº Ref. Nº Pos.	Обозначение Designation Référence Signo convencional	К-во Q-ty Q-té Cant.	Наименование	Denomination	Désignation	Descripción	Примечание Remark Note Observaciones
15	2*	ТО-18Б.06.03.300*	1	Проушина*	Eye lug*	Oeillet*	Ojo*	
	3**	ТО-18Б.06.03.400**	1	Проушина**	Eye lug**	Oeillet**	Ojo**	
	4	ТО-18Б2.06.05.200	1	Цилиндр	Cylinder	Cylindre	Cilindro	
	6	ТО-18.06.03.016	1	Кольцо упорное	Thrust ring	Bague de butée	Anillo persistente	
	15	ТО-18Б.06.05.009	1	Кольцо защитное	Guard ring	Bague de protection	Anillo protector	
	16	ТО-18Б.06.05.011	1	Шток	Rod	Tige	Varilla	
	18	ТО-18Б.06.05.014	1	Гайка	Nut	Écrou	Tuerca	
	24	ТО-18Б.06.19.001	1	Крышка	Cover	Couvercle	Tapa	
	25	ТО-18Б.06.19.002	1	Поршень	Piston	Piston	Émbolo	
	26	ТО-18Б.06.19.003	1	Стакан	Sleeve	Verre	Buza	
	34	М8-6gx20.88.35.0115 ГОСТ 7796-70	4	Болт	Bolt	Boulon	Bulón	
	35**	В.М10-6gx35.14Н.0115 ГОСТ 1481-84**	1	Винт**	Screw**	Vis**	Tornillo**	
	37*	В.М10-6gx45.14Н.0115 ГОСТ 1481-84*	1	Винт*	Screw*	Vis*	Tornillo*	
	39	М10-6Н.5.0115 ГОСТ 5915-70	1	Гайка	Nut	Écrou	Tuerca	
	41	8.65Г.0115 ГОСТ 6402-70	4	Шайба	Washer	Rondelle	Arandela	
	44	В 90 ГОСТ 13943-86	2	Кольцо	Ring	Bague	Anillo	
	45	040-045-30-2-2 ГОСТ 9833-73	1	Кольцо	Ring	Bague	Anillo	
	47	115-125-58-2-2 ГОСТ 18829-73	1	Кольцо	Ring	Bague	Anillo	
	52	8626 ASOB 060-068-4-7	1	Грязесъемник	Wiper	Extracteur d'impuretés	Scrape de barro	
	53	24130961 KB 125-120-14.8	2	Кольцо	Ring	Bague	Anillo	
	54	24131042 SB 060-065-9,6	2	Кольцо	Ring	Bague	Anillo	
	56	416516 SIMKO 300 125-104-7,8	1	Уплотнение поршневое	Piston seal	Pièce d'étanchéité de piston	Empaquetadura del émbolo	
	57	24178447 OMS-MR 60-75,1-5,9	2	Уплотнение штоковое	Rod seal	Pièce d'étanchéité de tige	Empaquetadura de varilla	
	58	ШСП-60К ТУ РБ 05808863.001-99	1	Подшипник	Bearing	Palier	Cojinete	

*** Применяются совместно / * To be used jointly / * Utilisés ensemble / * Se utilizan cojuntamente**

**** Применяются совместно / ** To be used jointly / ** Utilisés ensemble / ** Se utilizan cojuntamente**

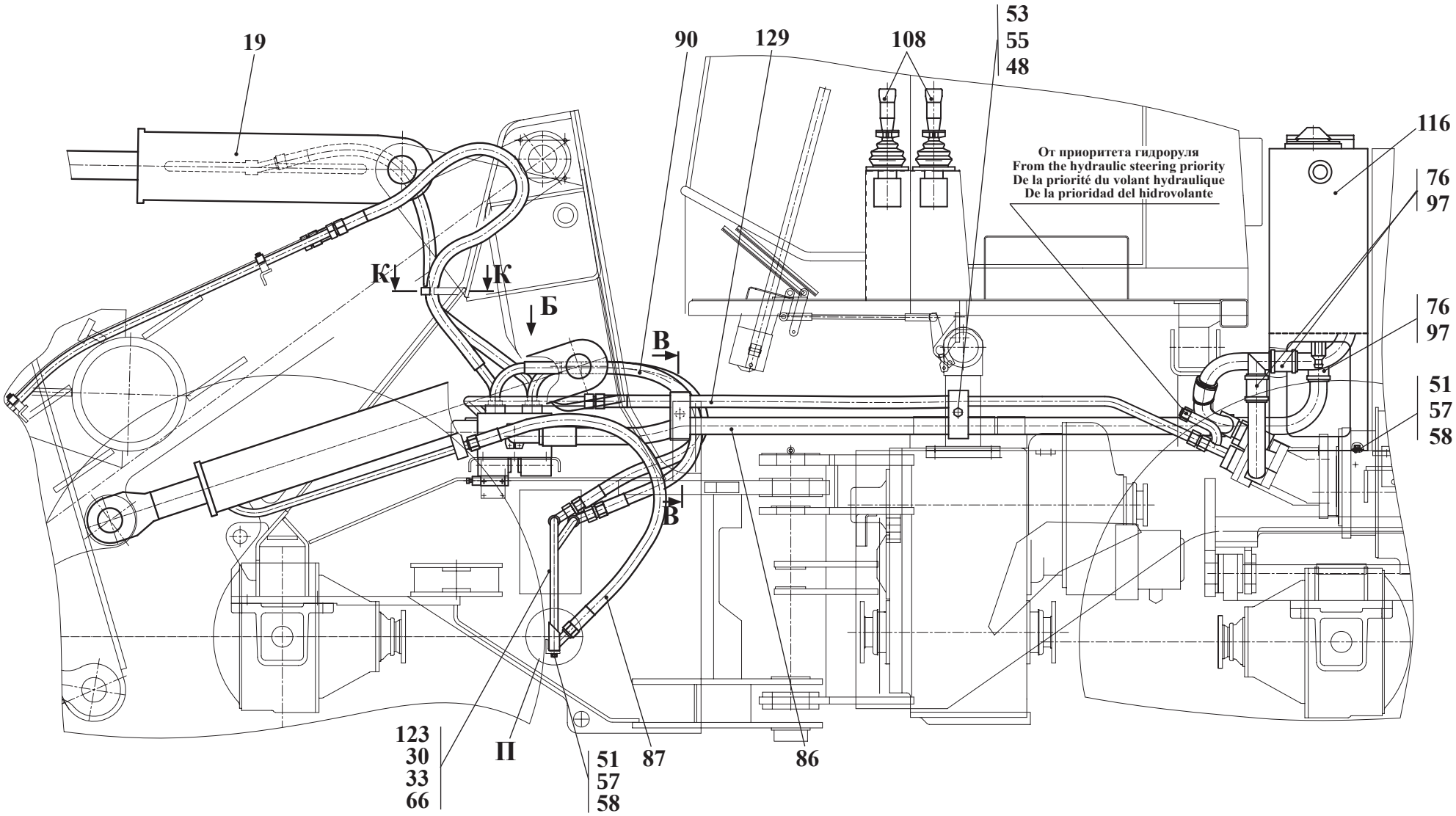

Остальные виды, выноски, сечения и разрезы см. рис. 17, 18
For others aspects, marginal notes and sectional views, see figs 17, 18
Les autres aspects, notes, sections et coupes: voir fig. 17, 18
Las otras tipos, notas, las secciones y los cortes véase fig. 17, 18

Рис. 16	332С.36.00.000-04-Б	Гидросистема погрузочного оборудования
Fig. 16		Working hydraulics
Fig. 16		Système hydraulique du matériel de chargement
Fig. 16		Sistema hidraúlico de la maquinaria de carga

6.3 Гидросистема погрузочного оборудования 332С.36.00.000-04-Б (для шасси АМКОДОР 332С4-02)
6.3 Working hydraulics 332C.36.00.000-04-Б (for the chassis AMKODOR 332C4-02)
6.3 Système hydraulique du matériel de chargement 332C.36.00.000-04-Б (pour les châssis AMKODOR 332C4-02)
6.3 El sistema hidraúlico de la maquinaria de carga 332C.36.00.000-04-Б (para el chasis AMKODOR 332C4-02)

Таблица 13 / Table 13 / Tableau 13 / Tabla 13

		332С.36.00.000-04-Б		Гидросистема погрузочного оборудования	Working hydraulics	Système hydraulique du matériel de chargement	Sistema hidraúlico de la maquinaria de carga	
Рис. Fig. Fig. Fig.	№ поз. Ref. No Nº Ref. Nº Pos.	Обозначение Designation Référence Signo convencional	К-во Q-ty Q-té Cant.	Наименование	Denomination	Désignation	Descripción	Примечание Remark Note Observaciones
16 17 18	2	332С.36.05.000	4	Колодка	Block	Réglette	Horma	
	3	332С.36.06.000	4	Колодка	Block	Réglette	Horma	
	6	332С.46.04.000-Б	2	Трубопровод	Pipeline	Tuyauterie	Tubería	
	7	332С.46.06.000	1	Трубопровод	Pipeline	Tuyauterie	Tubería	
	11	342PL.06.10.000	1	Угольник поворотный	Rotary angle piece	Coude tournant	Escuadra rotatoria	
	12	РГС 25Г.3-01.00.000	1	Гидрораспределитель 3-х секционный с гидроуправлением	3 spool control valve	Distributeur hydraulique à 3 sections avec la commande hydraulique	Distribuidor hidraúlico de 3 secciones con dirección hidraúlica	
	16	ТО-18Б.76.13.000	1	Трубопровод	Pipeline	Tuyauterie	Tubería	
	19	ТО-18Б.2.06.18.000	1	Цилиндр ковшовый	Tilt cylinder	Vérin à godet	Cilindro del cucharón	см. рис. 14 see fig. 14 voir fig. 14 véase fig. 14
	20	ТО-18Б.2.06.19.000	2	Цилиндр стреловой	Lift cylinder	Vérin à bras	Cilindro de la flecha	см. рис. 15 see fig. 15 voir fig. 15 véase fig. 15
	22	ТО-28А.07.02.000	4	Колодка	Block	Réglette	Horma	
	28	ДЭ-224А.47.00.003	4	Втулка	Bush	Moyeu	Casquillo	
	30	ТО-18А.06.00.003	1	Шайба	Washer	Rondelle	Arandela	
	31	ТО-18Б.76.00.002	1	Труба	Pipe	Tuyau	Tubo	
	33	ТО-18Б.2.06.00.001	1	Штуцер	Union	Ajutage	Tubo de empalme	
	34	ТО-28.26.00.005	2	Болт зажимной	Clamping bolt	Boulon de serrage	Bulón de apretamiento	
	36	УДГ1.09.03.001	1	Заглушка	Plug	Bouchon d'obturation	Tapón	
	45	М10-6gx35.88.35.0115 ГОСТ 7796-70	44	Болт	Bolt	Boulon	Bulón	
	46	М10-6gx50.56.0115 ГОСТ 7796-70	4	Болт	Bolt	Boulon	Bulón	
	47	М10-6gx55.88.35.0115 ГОСТ 7796-70	4	Болт	Bolt	Boulon	Bulón	
	48	М10-6gx95.56.0115 ГОСТ 7796-70	4	Болт	Bolt	Boulon	Bulón	
	51	М12-6gx25.56.0115 ГОСТ 7796-70	11	Болт	Bolt	Boulon	Bulón	
	53	М10-6Н.5.0115 ГОСТ 5915-70	4	Гайка	Nut	Écrou	Tuerca	
	55	10 65Г 0115 ГОСТ 6402-70	56	Шайба	Washer	Rondelle	Arandela	

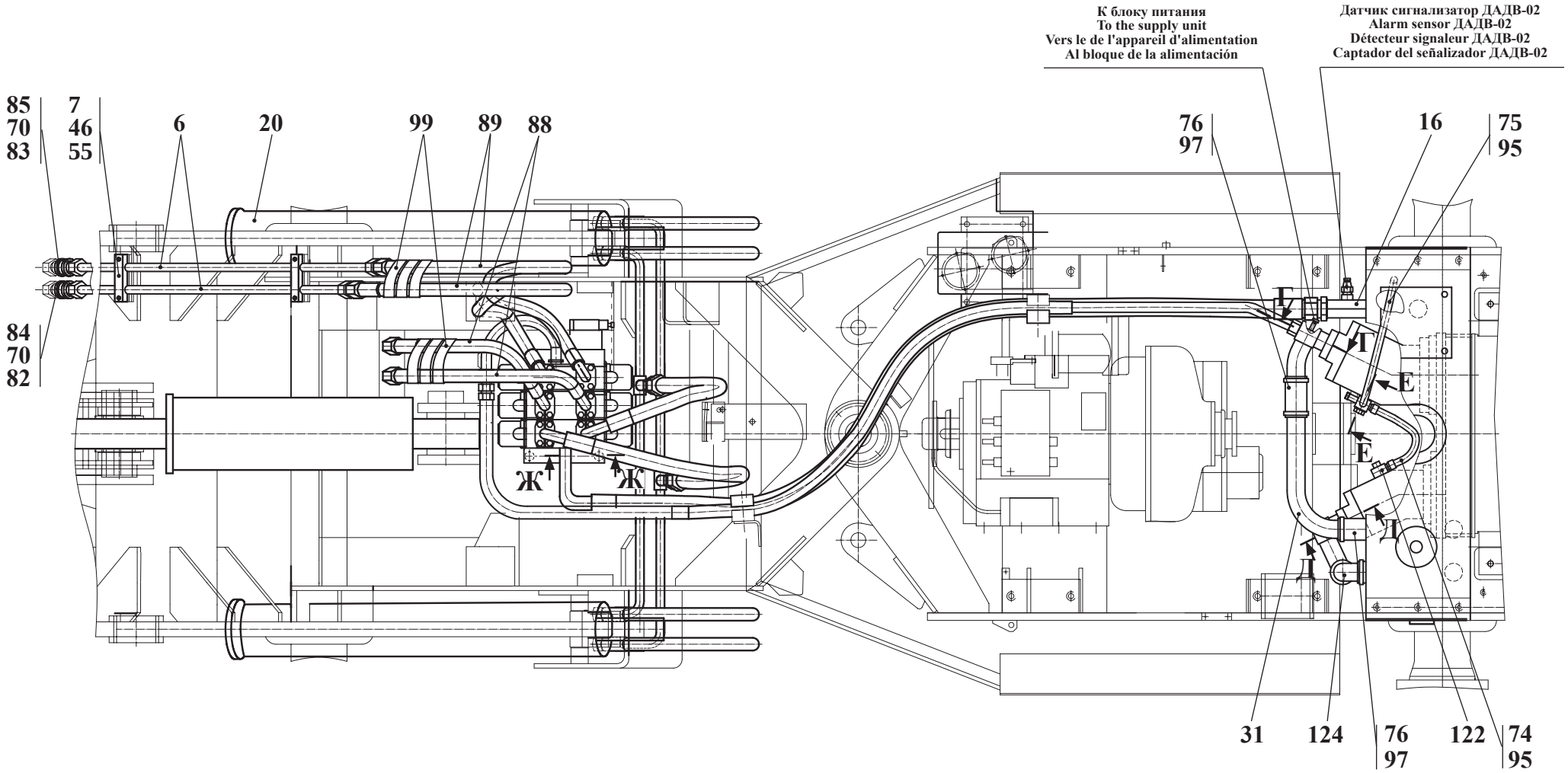

Рис. 17	332С.36.00.000-04-Б	Гидросистема погрузочного оборудования
Fig. 17		Working hydraulics
Fig. 17		Système hydraulique de l’équipement de service
Fig. 17		Sistema hidraúlico de la maquinaria de trabajo

		332С.36.00.000-04-Б		Гидросистема погрузочного оборудования	Working hydraulics	Système hydraulique du matériel de chargement	Sistema hidraúlico de la maquinaria de carga	
Рис. Fig. Fig. Fig.	№ поз. Ref. No Nº Ref. Nº Pos.	Обозначение Designation Référence Signo convencional	К-во Q-ty Q-té Cant.	Наименование	Denomination	Désignation	Descripción	Примечание Remark Note Observaciones
16 17 18	57	12 65Г 0115 ГОСТ 6402-70	11	Шайба	Washer	Rondelle	Arandela	
	58	С.12.02.Ст3.0115 ГОСТ 11371-78	8	Шайба	Washer	Rondelle	Arandela	
	63	032-040-46-2-2 ГОСТ 9833-73 / ГОСТ 18829-73	1	Кольцо	Ring	Bague	Anillo	
	64	034-040-36-2-2 ГОСТ 9833-73 / ГОСТ 18829-73	7	Кольцо	Ring	Bague	Anillo	
	65	039-045-36-2-2 ГОСТ 9833-73 / ГОСТ 18829-73	3	Кольцо	Ring	Bague	Anillo	
	66	040-045-30-2-2 ГОСТ 9833-73 / ГОСТ 18829-73	1	Кольцо	Ring	Bague	Anillo	
	69	18 М3 ГОСТ 23358-87	4	Прокладка	Shim	Couche	Junta	
	70	27 М3 ГОСТ 23358-87	2	Прокладка	Shim	Couche	Junta	
	74	16х25-1,6 ГОСТ 10362-76	1	Рукав L=(700 мм)	Hose L=(700 mm)	Manche L=(700 mm)	Manga L = (700 mm)	
	75	16х25-1,6 ГОСТ 10362-76	1	Рукав L=(900 мм)	Hose L=(900 mm)	Manche L=(900 mm)	Manga L = (900 mm)	
	76	48х62-1,47 ГОСТ 10362-76	5	Рукав L=(170 мм)	Hose L=(170 mm)	Manche L=(170 mm)	Manga L = (170 mm)	
	82	SPAV.20002	1	Пробка защитная	Protective plug	Bouchon de protection	Tapón protector	
	83	SPAV.20003	1	Колпак защитный	Protective shroud	Chare protectrice	Corro de proteccion	
	84	PAV1.2019.002	1	Муфта	Coupling	Manchon	Manchon	
	85	PAV1.2019.003	1	Штекер	Plug	Broche	Enchufe	
	86	1SN NP32x2300 P11SPA70	1	Рукав	Hose	Manche	Manga	
	87	2SN NP20x1050 A80A80	4	Рукав	Hose	Manche	Manga	
	88	2SN NP20x1100 P13SPA80	2	Рукав	Hose	Manche	Manga	
	89	2SN NP20x1400 P13SPA80	2	Рукав	Hose	Manche	Manga	
	90	4SP NP25x800 P11A70	2	Рукав	Hose	Manche	Manga	
	93	P10FIS8184 L1 (NP25) SAEI 518b	16	Полуфланец	Half-flange	Demi-collerette	Semibrida	
	95	16-27/9-C7W2	4	Зажимы TORRO	TORRO clamp	Serrage TORRO	Borne TORRO	
	97	50-70/9-C7W2	10	Зажимы TORRO	TORRO clamp	Serrage TORRO	Borne TORRO	
	99	SSK 50 (1000 mm)	2	Лента спиральная защитная	Tape spiral protective	Bande la protectrice spirale	Cinta espiral protector	
	106**	ТО-18Б.76.26.000**	1	Фланец**	Flange**	Collerette**	Brida**	
	108	332С.36.09.000-Б	1	Управление гидрораспределителем	Actuation of the hydraulic control valve	Commande du distributeur hydraulique	Dirección del distribuidor hidraúlico	
	112*	ТО-28А.06.07.000*	1	Фланец*	Flange*	Collerette*	Brida*	
	113*	342PL.06.03.000*	1	Фланец*	Flange*	Collerette*	Brida*	

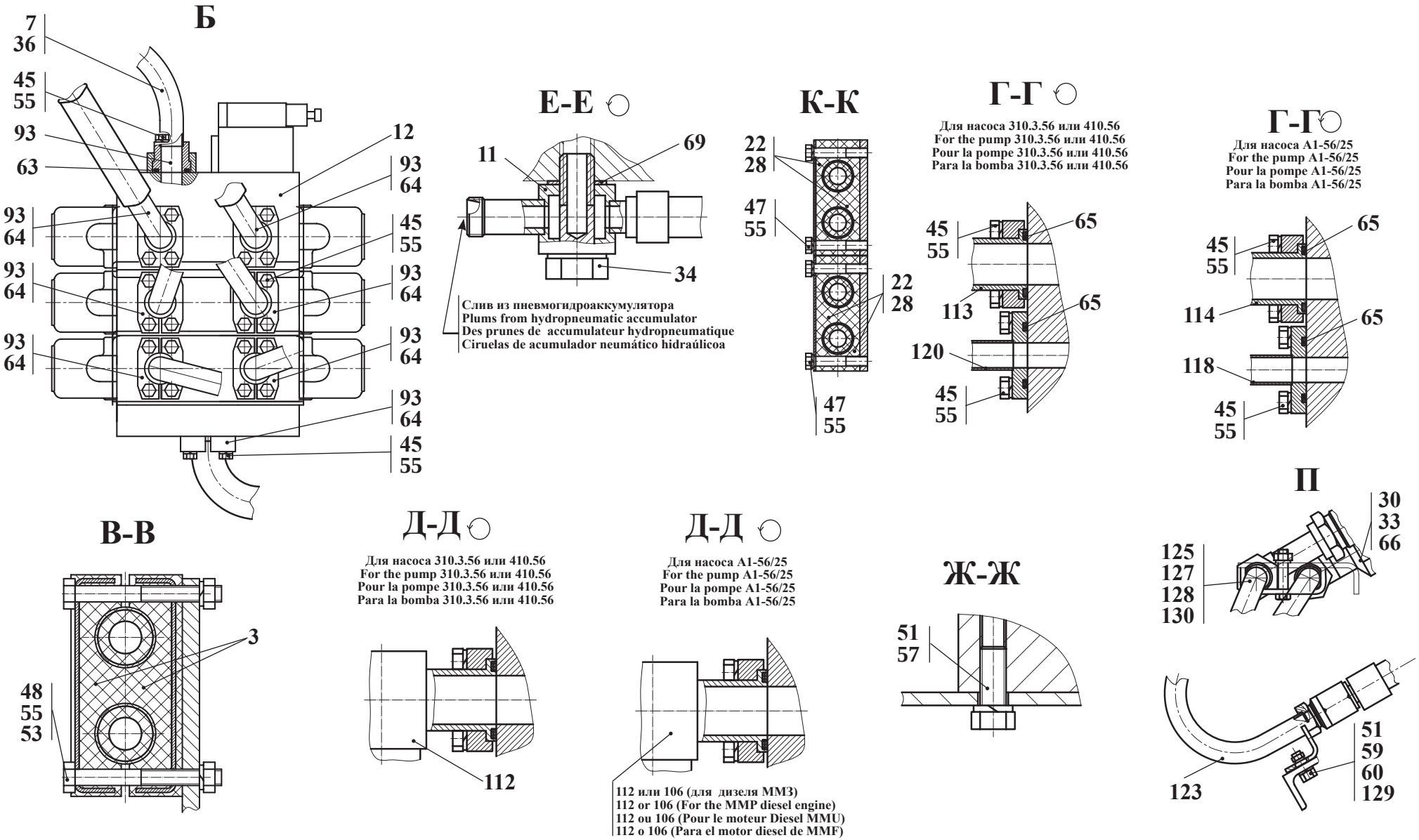

Рис. 18	332С.36.00.000-04-Б	Гидросистема погрузочного оборудования
Fig. 18		Working hydraulics
Fig. 18		Système hydraulique de l’équipement de service
Fig. 18		Sistema hidraúlico de la maquinaria de trabajo

		332С.36.00.000-04-Б		Гидросистема погрузочного оборудования	Working hydraulics	Système hydraulique du matériel de chargement	Sistema hidraúlico de la maquinaria de carga	
Рис. Fig. Fig. Fig.	№ поз. Ref. No Nº Ref. Nº Pos.	Обозначение Designation Référence Signo convencional	К-во Q-ty Q-té Cant.	Наименование	Denomination	Désignation	Descripción	Примечание Remark Note Observaciones
16 17 18	114**	ТО-18Б.76.16.000**	1	Патрубок**	Branch pipe**	Raccord du tuyau**	Tubuladura**	
	116	ТО-18Б2.06.02.000-01	1	Гидробак	Hydraulic tank	Réservoir hydraulique	Depósito hidraúlico	см. рис. 12-13 see fig. 12-13 voir fig. 12-13 véase fig. 12-13
	118**	ТО-18Б.2.06.07.000**	1	Трубопровод**	Pipeline**	Tuyauterie**	Tubería**	
	120*	ТО-18Б2.06.04.000*	1	Трубопровод*	Pipeline*	Tuyauterie*	Tubería*	
	122	ТО-28. 26.00.140	1	Угольник поворотный	Rotary angle piece	Coude tournant	Escuadra rotatoria	
	123	333В.46.00.050	1	Коллектор	Manifold	Collecteur	Colector	
	124	ТО-28А.06.00.003	1	Труба	Pipe	Tuyau	Tubo	
	125	333В.46.00.001	2	Скоба	Clamp	Agrafe	Laña	
	127	М10-6gx45.88.35.0115ГОСТ 7796-70	2	Болт	Bolt	Boulon	Bulón	
	128	М10-6Н.5.0115 ГОСТ 5915-70	2	Гайка	Nut	Écrou	Tuerca	
	129	М12-6Н.5.0115 ГОСТ 5915-70	2	Гайка	Nut	Écrou	Tuerca	
	130	10 65Г 0115 ГОСТ 6402-70	2	Шайба	Washer	Rondelle	Arandela	
	133	4SP NP25x2800 A70A70	1	Рукав	Hose	Manche	Manga	

*** Применяются совместно для насосов 310.3.56.03.06 и 410.56-10.02.**
*** Are applied in common to pumps 310.3.56.03.06 и 410.56-10.02.**
*** Sont appliqués en commun pour les pompes 310.3.56.03.06 и 410.56-10.02.**
*** Se aplican juntamente para las bombas 310.3.56.03.06 и 410.56-10.02.**

**** Применяются совместно для насосов А1-56 / 25.03.**
**** Are applied in common to pumps A1-56 / 25.03.**
**** Sont appliqués en commun pour les pompes A1-56 / 25.03.**
**** Se aplican juntamente para las bombas A1-56 / 25.03.**

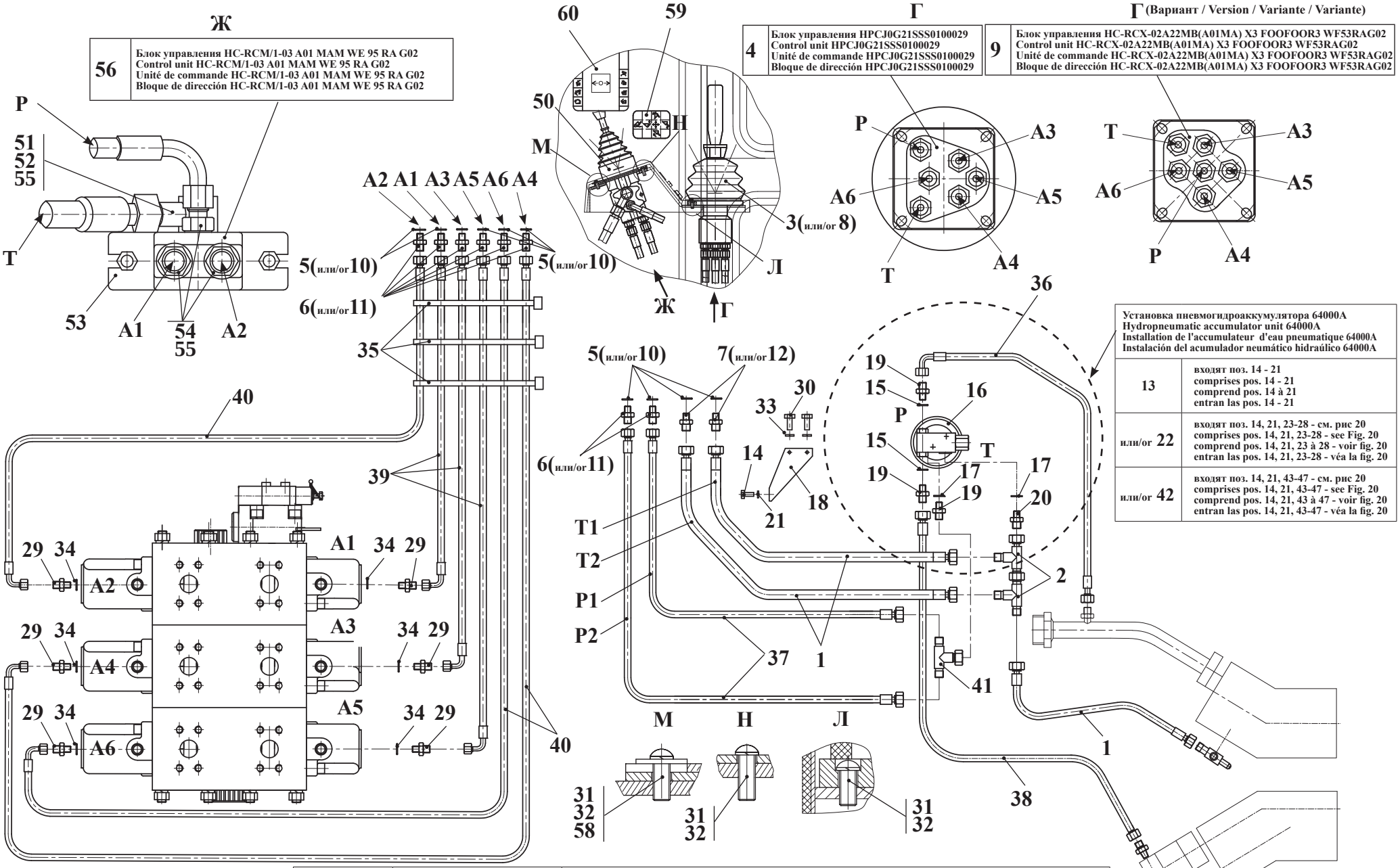

Рис. 19	332С.36.09.000-Б	Управление гидрораспределителем (базовое исполнение)
Fig. 19		Actuation of the hydraulic control valve (base execution)
Fig. 19		Commande du distributeur hydraulique (l'exécution de base)
Fig. 19		Dirección del distribuidor hidraúlico (la realización básica)

6.3.1 Управление гидрораспределителем 332С.36.09.000-Б (базовое исполнение)
6.3.1 Actuation of the hydraulic control valve 332С.36.09.000-Б (base execution)
6.3.1 Commande du distributeur hydraulique 332С.36.09.000-Б (l'exécution de base)
6.3.1 Dirección del distribuidor hidraúlico 332С.36.09.000-Б (la realización básica)

Таблица 14 / Table 14 / Tableau 14 / Tabla 14

		332С.36.09.000-Б		Управление гидрораспределителем	Actuation of the hydraulic control valve	Commande du distributeur hydraulique	Dirección del distribuidor hidraúlico	
Рис. Fig. Fig. Fig.	№ поз. Ref. No Nº Ref. Nº Pos.	Обозначение Designation Référence Signo convencional	Кол-во Qty Qté Cant.	Наименование	Denomination	Désignation	Descripción	Примечание Remark Note Observaciones
19 20	1	ТО-28А.06.09.050	3	Рукав	Hose	Manche	Manga	
	2	ТО-28А.06.09.070	2	Тройник	T-fitting	Raccord à trois voies	Unión T	
	3*	**ТО-28А.76.09.015***	**1**	**Блок управления* (Входят поз. 4-7)**	**Control unit* (Comprises pos. 4-7)**	**Unité de commande* (Comprend pos. 4 à 7)**	**Bloque de dirección* (Entran las pos. 4-7)**	
	4	HPCJ0G21SSS0100029	1	Блок управления	Control	Unité de commande	Bloque de dirección	
	5	14М3 ГОСТ 23358-87	6	Прокладка	Shim	Couche	Junta	
	6	УДГ1-01.17.001	5	Штуцер	Union	Ajutage	Tubo de empalme	
	7	УДГ1-01.17.002	1	Штуцер	Union	Ajutage	Tubo de empalme	
	8*	**ТО-28А.76.09.030***	**1**	**Блок управления* (Входят поз. 9-12)**	**Control unit* (Comprises pos. 9-12)**	**Unité de commande* (Comprend pos. 9 à 12)**	**Bloque de dirección* (Entran las pos. 9-12)**	
	9	HC-RCX-02A22MB(A01MA) X3 FOOFOOR3 WF53RAG02	1	Блок управления	Control	Unité de commande	Bloque de dirección	
	10	14М3 ГОСТ 23358-87	6	Прокладка	Shim	Couche	Junta	
	11	УДГ1-01.17.001	5	Штуцер	Union	Ajutage	Tubo de empalme	
	12	УДГ1-01.17.002	1	Штуцер	Union	Ajutage	Tubo de empalme	
	13**	**ТО-28А.76.09.040****	**1**	**Установка пневмоаккумулятора с блоком гидроклапанов** (Входят поз. 14-21)**	**Hydropneumatic accumulator unit** (Comprises pos. 14-21)**	**Installation de l'accumulateur d'eau pneumatique ** (Comprend pos. 14 à 21)**	**Instalación del acumulador neumático hidraúlico ** (Entran las pos. 14-21)**	
	14	М 8-6gx 20.88.35.0115 ГОСТ 7796-70	2	Болт	Bolt	Boulon	Bulón	
	15	012-016-25-2-2 ГОСТ 983373/18829-73	2	Кольцо	Ring	Bague	Anillo	
	16	64000А ТУ 22-5818-84	1	Пневмогидроаккумулятор с блоком гидроклапанов	Hydropneumatic accumulator	Accumulateur d'eau pneumatique	Acumulador neumático hidraúlico	
	17	14М3 ГОСТ 23358-87	2	Прокладка	Shim	Couche	Junta	
	18	ТО-28А 06.09.005	1	Кронштейн	Bracket	Support	Soporte	
	19	УДГ1 01.01.002	3	Штуцер	Union	Ajutage	Tubo de empalme	
	20	УДГ1 01.01.003	1	Штуцер	Union	Ajutage	Tubo de empalme	
	21	8.65Г.0115 ГОСТ 6402-70	2	Шайба	Washer	Rondelle	Arandela	
	22**	**ТО-28А.76.09.050****	**1**	**Установка блока питания** (Входят поз. 14, 21, 23-28)**	**Power supply unit** (Comprises pos. 14,21, 23-28)**	**Installation de l'appareil d'alimentation ** (Comprend pos. 14, 21, 23 à 28)**	**Instalación del bloque de alimentación ** (Entran las pos. 14, 21, 23-28)**	
	23	342РЛ.06.09.011	1	Кронштейн	Bracket	Support	Soporte	
	24	HC-SU2 V05 30RAG02	1	Блок питания (Италия)	Power supply unit (Italy)	Appareil d'alimentation (Italie)	Bloque de alimentación (Italia)	
	25	14М3 ГОСТ 23358-87	4	Прокладка	Shim	Couche	Junta	
	26	УДГ1-01.17.001	3	Штуцер	Union	Ajutage	Tubo de empalme	
	27	УДГ1-01.17.002	1	Штуцер	Union	Ajutage	Tubo de empalme	
	28	УДГ1- 02.01.020	1	Соединение	Connection	Raccordement	Unión	

Установка блока питания HC-SU2 V05 30RAG02
Power supply unit HC-SU2 V05 30RAG02
Installation de l'appareil d'alimentation HC-SU2 V05 30RAG02
Instalación del bloque de alimentación HC-SU2 V05 30RAG02

Установка блока питания HPU 000 G220 75032000
Power supply unit HPU 000 G220 75032000
Installation de l'appareil d'alimentation HPU 000 G220 75032000
Instalación del bloque de alimentación HPU 000 G220 75032000

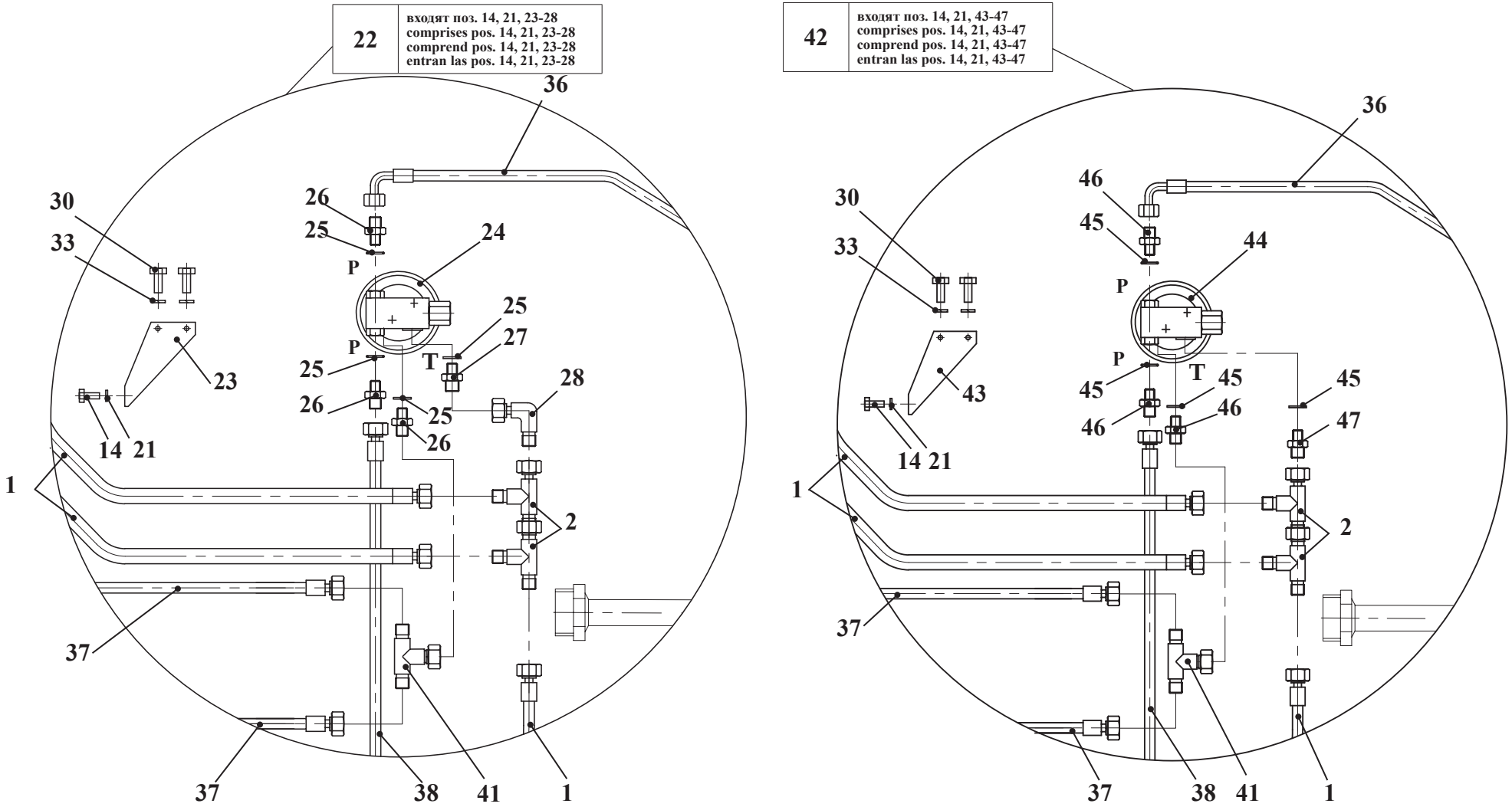

Рис. 20	332С.36.09.000-Б	Управление гидрораспределителем (базовое исполнение)
Fig. 20		Actuation of the hydraulic control valve (base execution)
Fig. 20		Commande du distributeur hydraulique (l'exécution de base)
Fig. 20		Dirección del distribuidor hidraúlico (la realización básica)

		332С.36.09.000-Б		Управление гидрораспределителем	Actuation of the hydraulic control valve	Commande du distributeur hydraulique	Dirección del distribuidor hidraúlico	
Рис. Fig. Fig. Fig.	№ поз. Ref. No Nº Ref. Nº Pos.	Обозначение Designation Référence Signo convencional	Кол-во Qty Qté Cant.	Наименование	Denomination	Désignation	Descripción	Примечание Remark Note Observaciones
19 20	29	УДГ1 01.01.002	6	Штуцер	Union	Ajutage	Tubo de empalme	
	30	М10-6gx20.88.35.0115 ГОСТ 7796-70	2	Болт	Bolt	Boulon	Bulón	
	31	В.М6-6gx16.46.0115 ГОСТ 17473-80	8	Винт	Screw	Vis	Tornillo	
	32	6 65Г 0115 ГОСТ 6402-70	8	Шайба	Washer	Rondelle	Arandela	
	33	10 65Г 0115 ГОСТ 6402-70	2	Шайба	Washer	Rondelle	Arandela	
	34	012-016-25-2-2 ГОСТ 983373/18829-73	6	Кольцо	Ring	Bague	Anillo	
	35	TKUV 30/8	3	Кабельная стяжка	Cable bundle	Accouplement de câble	Tensor del cable	
	36	1SN NP6x650 A60A61	1	Рукав	Hose	Manche	Manga	
	37	1SN NP6x1050 A60A61	2	Рукав	Hose	Manche	Manga	
	38	1SN NP6x1050 A61A61	1	Рукав	Hose	Manche	Manga	
	39	1SN NP6x1850 A60A61	3	Рукав	Hose	Manche	Manga	
	40	1SN NP6x2250 A60A61	3	Рукав	Hose	Manche	Manga	
	41	УДГ1.03.01.010	1	Соединение	Connection	Raccordement	Unión	
	42**	**ТО-28А.76.09.070****	**1**	**Установка блока питания** (Входят поз. 14, 21, 43-47)**	**Power supply unit** (Comprises pos. 14, 21, 43-47)**	**Installation de l'appareil d'alimentation ** (Comprend pos. 14, 21, 43 à 47)**	**Instalación del bloque de alimentación ** (Entran las pos. 14, 21, 43-47)**	
	43	ТО-28А.76.09.075	1	Кронштейн	Bracket	Support	Soporte	
	44	HPU 000 G220 75032000	1	Блок питания (Италия)	Power supply unit (Italy)	Appareil d'alimentation (Italie)	Bloque de alimentación (Italia)	
	45	14М3 ГОСТ 23358-87	4	Прокладка	Shim	Couche	Junta	
	46	УДГ1-01.17.001	3	Штуцер	Union	Ajutage	Tubo de empalme	
	47	УДГ1-01.17.002	1	Штуцер	Union	Ajutage	Tubo de empalme	
	50	**332С.36.09.020**	**1**	**Блок управления (Входят поз. 51-56)**	**Control unit (Comprises pos. 51-56)**	**Unité de commande (Comprend pos. 51 à 56)**	**Bloque de dirección (Entran las pos. 51-56)**	
	51	2551.10.11.000	1	Угольник поворотный	Hydraulic tank			
	52	332С.36.09.021	1	Болт зажимной	Clamping bolt	Boulon de serrage	Bulón de apretamiento	
	53	332С.36.09.022	1	Пластина	Plate	Plaque	Brida	
	54	УДГ1-01.17.001	3	Штуцер	Union	Ajutage	Tubo de empalme	
	55	14М3 ГОСТ 23358-87	5	Прокладка	Shim	Couche	Junta	
	56	HC-RCM/1-03 A01 MAM WE 95 RA G02	1	Блок управления	Control unit	Unité de commande	Bloque de dirección	
	58	С.6.02.Ст3. 0115 ГОСТ 6958-78	2	Шайба	Washer	Rondelle	Arandela	
	59	332С.36.09.001	1	Табличка	Plate	Plaque	Tablilla	
	60	332С.36.09.004	1	Табличка	Plate	Plaque	Tablilla	

3* или 8* - Взаимозаменяемые блоки управления
3* or 8* - Verious control units
3* ou 8* - De unités de commande différents
3* ó 8* - Bloques diferentes de la dirección

13 или 22** или 42** - Установка взаимозаменяемых блоков питания**
13 or 22** or 42** - Power verious supply units**
13 ou 22** ou 42** - Installation de l'appareils d'alimentation différents**
13 ó 22** ó 42** - Instalación del bloques diferentes de alimentación**

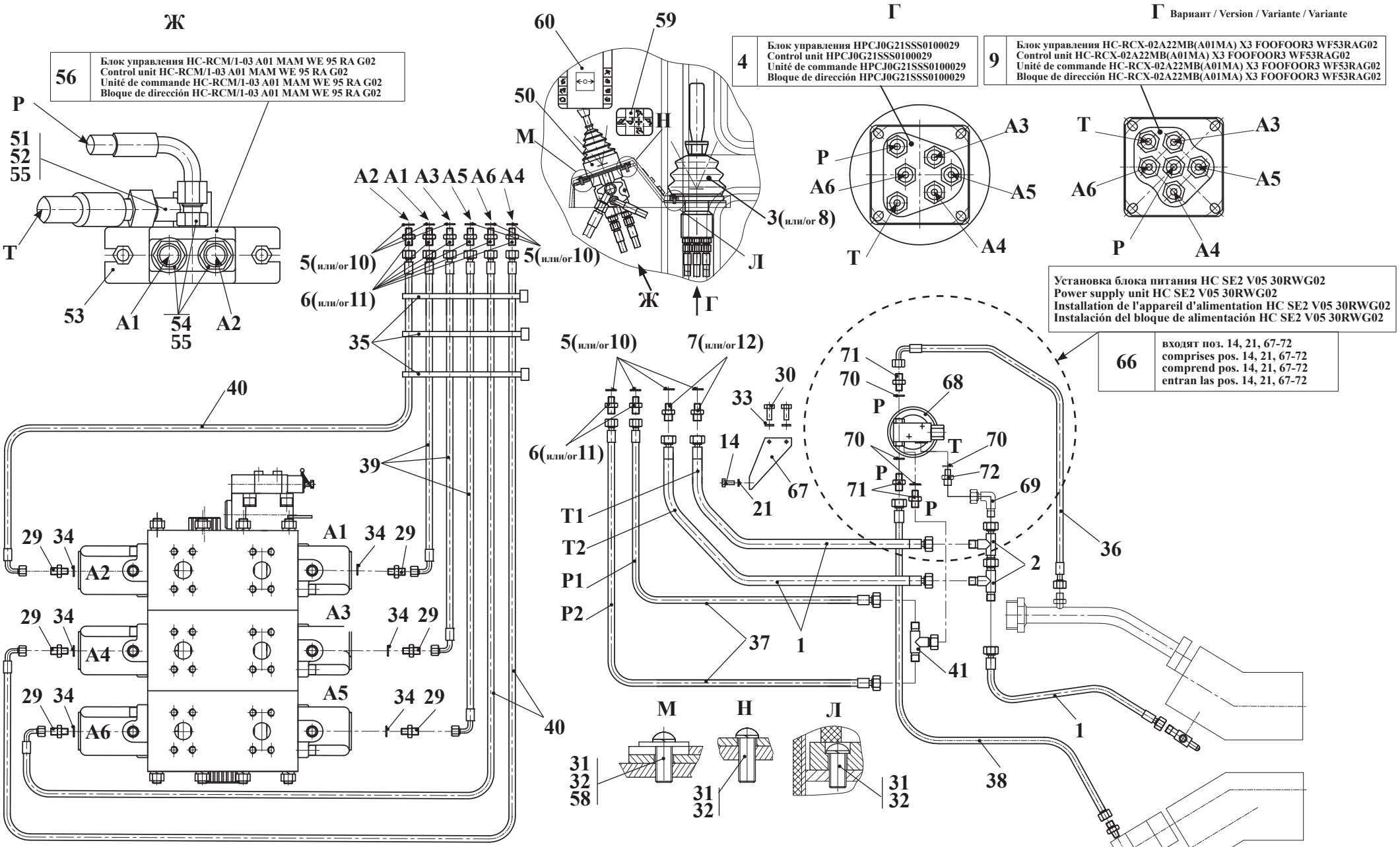

Рис. 21	332С.36.09.000-01-Б	Управление гидрораспределителем (тропическое исполнение)
Fig. 21		Actuation of the hydraulic control valve (tropical execution)
Fig. 21		Commande du distributeur hydraulique (l'exécution tropicale)
Fig. 21		Dirección del distribuidor hidraúlico (la realización tropical)

6.3.2 Управление гидрораспределителем 332С.36.09.000-01-Б (тропическое исполнение)
6.3.2 Actuation of the hydraulic control valve 332С.36.09.000-01-Б (tropical execution)
6.3.2 Commande du distributeur hydraulique 332С.36.09.000-01-Б (l'exécution tropicale)
6.3.2 Dirección del distribuidor hidraúlico 332С.36.09.000-01-Б (la realización tropical)

Таблица 15 / Table 15 / Tableau 15 / Tabla 15

		332С.36.09.000-01-Б		Управление гидрораспределителем	Actuation of the hydraulic control valve	Commande du distributeur hydraulique	Dirección del distribuidor hidraúlico	
Рис. Fig. Fig. Fig.	№ поз. Ref. No Nº Ref. Nº Pos.	Обозначение Designation Référence Signo convencional	Кол-во Qty Qté Cant.	Наименование	Denomination	Désignation	Descripción	Примечание Remark Note Observaciones
21	1	ТО-28А.06.09.050	3	Рукав	Hose	Manche	Manga	
	2	ТО-28А.06.09.070	2	Тройник	T-fitting	Raccord à trois voies	Unión T	
	3*	**ТО-28А.76.09.015***	**1**	**Блок управления* (Входят поз. 4-7)**	**Control unit* (comprises pos. 4-7)**	**Unité de commande* (Comprend pos. 4 à 7)**	**Bloque de dirección* (Entran las pos. 4-7)**	
	4	HPCJ0G21SSS0100029	1	Блок управления	Control	Unité de commande	Bloque de dirección	
	5	14М3 ГОСТ 23358-87	6	Прокладка	Shim	Couche	Junta	
	6	УДГ1-01.17.001	5	Штуцер	Union	Ajutage	Tubo de empalme	
	7	УДГ1-01.17.002	1	Штуцер	Union	Ajutage	Tubo de empalme	
	8*	**ТО-28А.76.09.030***	**1**	**Блок управления* (Входят поз. 9-12)**	**Control unit* (Comprises pos. 9-12)**	**Unité de commande* (Comprend pos. 9 à 12)**	**Bloque de dirección* (Entran las pos. 9-12)**	
	9	HC-RCX-02A22MB(A01MA) X3 FOOFOOR3 WF53RAG02	1	Блок управления	Control	Unité de commande	Bloque de dirección	
	10	14М3 ГОСТ 23358-87	6	Прокладка	Shim	Couche	Junta	
	11	УДГ1-01.17.001	5	Штуцер	Union	Ajutage	Tubo de empalme	
	12	УДГ1-01.17.002	1	Штуцер	Union	Ajutage	Tubo de empalme	
	29	УДГ1 01.01.002	6	Штуцер	Union	Ajutage	Tubo de empalme	
	30	М10-6gх20.88.35.0115 ГОСТ 7796-70	2	Болт	Bolt	Boulon	Bulón	
	31	В.М6-6gх16.46.0115 ГОСТ 17473-80	8	Винт	Screw	Vis	Tornillo	
	32	6 65Г 0115 ГОСТ 6402-70	8	Шайба	Washer	Rondelle	Arandela	
	33	10 65Г 0115 ГОСТ 6402-70	2	Шайба	Washer	Rondelle	Arandela	
	34	012-016-25-2-2 ГОСТ 983373/18829-73	6	Кольцо	Ring	Bague	Anillo	
	35	TKUV 30/8	3	Кабельная стяжка	Cable bundle	Accouplement de câble	Tensor del cable	
	36	1SN NP6x650 A60A61	1	Рукав	Hose	Manche	Manga	
	37	1SN NP6x1050 A60A61	2	Рукав	Hose	Manche	Manga	
	38	1SN NP6x1050 A61A61	1	Рукав	Hose	Manche	Manga	
	39	1SN NP6x1850 A60A61	3	Рукав	Hose	Manche	Manga	
	40	1SN NP6x2250 A60A61	3	Рукав	Hose	Manche	Manga	
	41	УДГ1.03.01.010	1	Соединение	Connection	Raccordement	Unión	

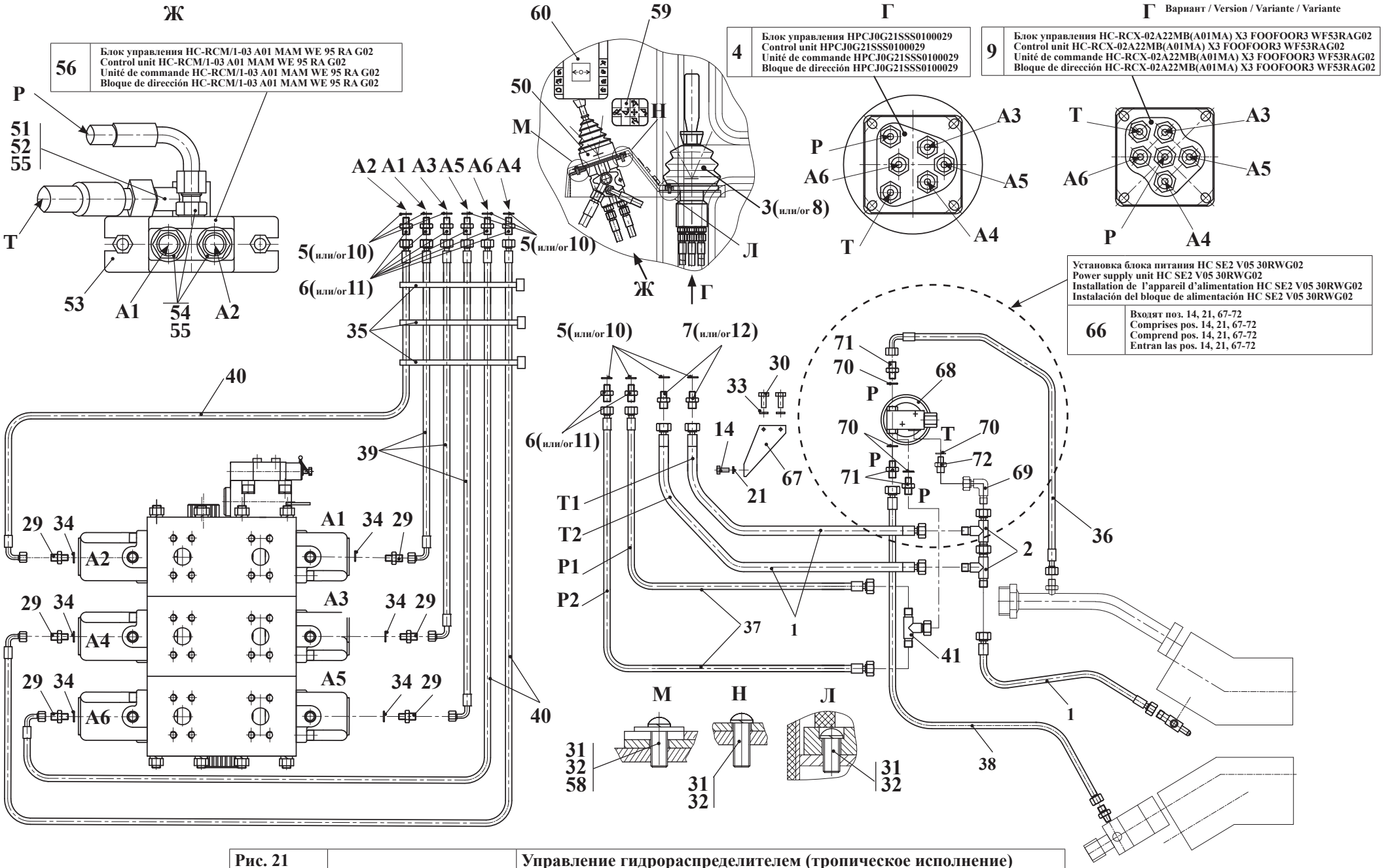

Рис. 21	332С.36.09.000-01-Б	Управление гидрораспределителем (тропическое исполнение)
Fig. 21		Actuation of the hydraulic control valve (tropical execution)
Fig. 21		Commande du distributeur hydraulique (l'exécution tropicale)
Fig. 21		Dirección del distribuidor hidraúlico (la realización tropical)

		332С.36.09.000-01-Б		Управление гидрораспределителем	Actuation of the hydraulic control valve	Commande du distributeur hydraulique	Dirección del distribuidor hidraúlico	
Рис. Fig. Fig. Fig.	№ поз. Ref. No Nº Ref. Nº Pos.	Обозначение Designation Référence Signo convencional	Кол-во Qty Qté Cant.	Наименование	Denomination	Désignation	Descripción	Примечание Remark Note Observaciones
21	**50**	**332С.36.09.020**	**1**	**Блок управления (Входят поз. 51-56)**	**Control unit (Comprises pos. 51-56)**	**Unité de commande (Comprend pos. 51 à 56)**	**Bloque de dirección (Entran las pos. 51-56)**	
	51	2551.10.11.000	1	Угольник поворотный	Rotary angle piece	Coude tournant	Escuadra rotatoria	
	52	332С.36.09.021	1	Болт зажимной	Clamping bolt	Boulon de serrage	Bulón de apretamiento	
	53	332С.36.09.022	1	Пластина	Plate	Plaque	Brida	
	54	УДГ1-01.17.001	3	Штуцер	Union	Ajutage	Tubo de empalme	
	55	14М3 ГОСТ 23358-87	5	Прокладка	Shim	Couche	Junta	
	56	HC-RCM/1-03 A01 MAM WE 95 RA G02	1	Блок управления	Control unit	Unité de commande	Bloque de dirección	
	58	С.6.02.Ст3. 0115 ГОСТ 6958-78	2	Шайба	Washer	Rondelle	Arandela	
	59	332С.36.09.001	1	Табличка	Plate	Plaque	Tablilla	
	60	332С.36.09.004	1	Табличка	Plate	Plaque	Tablilla	
	66	**ТО-28А.76.09.060**	**1**	**Установка блока питания (Входят поз. 14, 21, 67-72)**	**Power supply unit (comprises pos. 14, 21, 67-72)**	**Installation de l'appareil d'alimentation (Comprend pos. 14, 21, 67 à 72)**	**Instalación del bloque de alimentación (Entran las pos. 14, 21, 67-72)**	
	67	342РЛ.06.09.011	1	Кронштейн	Bracket	Support	Soporte	
	68	HC SE2 V05 30RWG02	1	Блок питания (Италия)	Power supply unit (Italy)	Appareil d'alimentation (Italie)	Bloque de alimentación (Italia)	
	69	УДГ1 02.01.020	1	Соединение	Connection	Raccordement	Unión	
	70	14М3 ГОСТ 23358-87	4	Прокладка	Shim	Couche	Junta	
	71	УДГ1-01.17.001	3	Штуцер	Union	Ajutage	Tubo de empalme	
	72	УДГ1-01.17.002	1	Штуцер	Union	Ajutage	Tubo de empalme	

3* или 8* - Взаимозаменяемые блоки управления
3* or 8* - Verious control units
3* ou 8* - De unités de commande différents
3* ó 8* - Bloques diferentes de la dirección

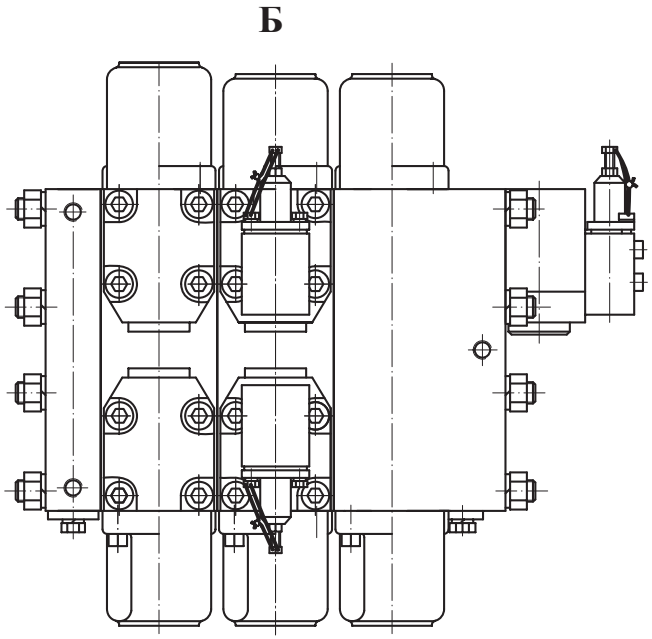

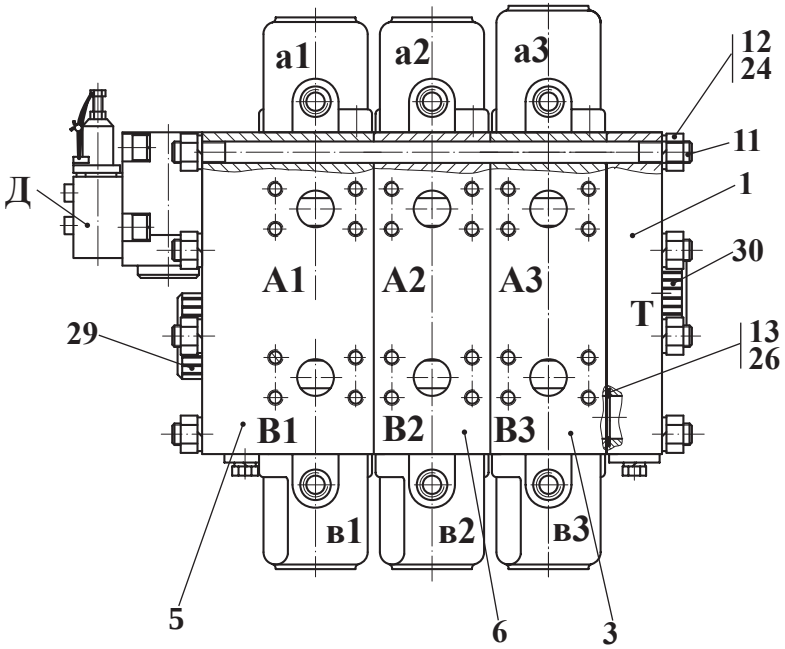

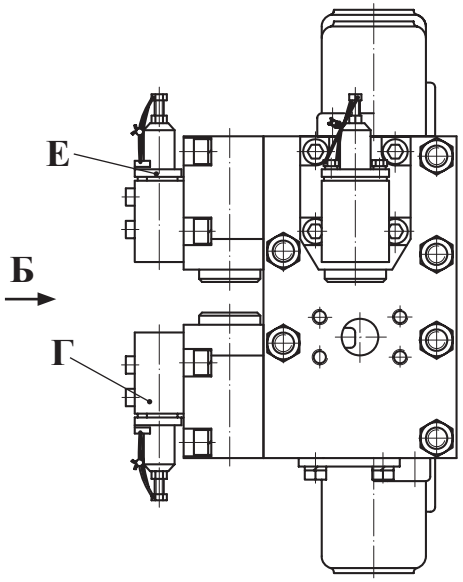

Схема гидравлическая принципиальная
Hydraulic schematic diagram
Schéma hydraulique de base
Diagrama hidraúlico esquemático

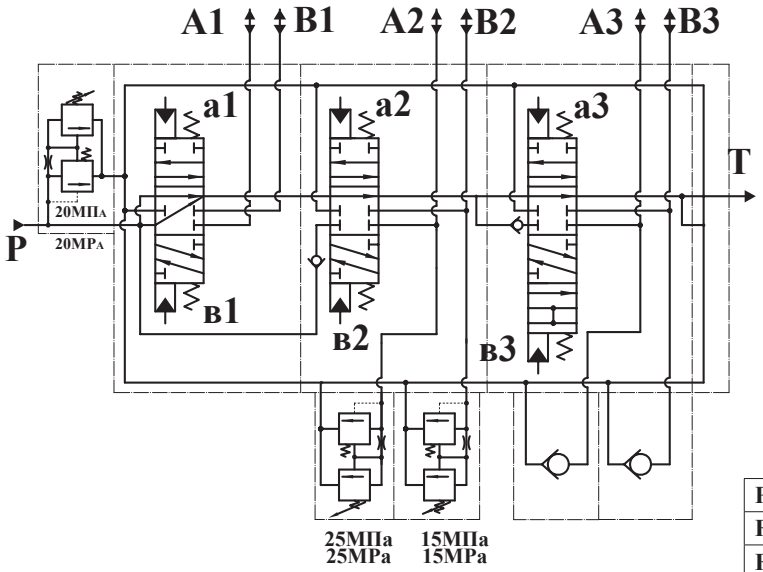

Схема настройки клапанов предохранительных
Scheme of adjustment of the pressure relief valves
Schéma du réglage des soupapes de sécurité
Esquema de ajuste de las válvulas de seguridad

Обозначение Designation Référence Signo convencional	Величина настройки, МПа Set value, MPa Niveau de réglage, MPa Cantidad de ajuste, MPa
Г	15_{-1}
Д	20_{-1}
Е	25^{+1}

Схема затяжки гаек
Nut tightening scheme
Schéma du serrage des écrous
Esquema de dilación de las tuercas

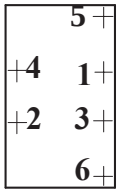

Рис. 22	РГС 25Г.3-01.00.000	Гидрораспределитель 3-секционный с гидроуправлением
Fig. 22		3-section hydrodistributor with hydromanagement
Fig. 22		Distributeur hydraulique à 3 sections avec la commande hydraulique
Fig. 22		Distribuidor hidraúlico de 3 secciones con dirección hidraúlica

6.3.3 Гидрораспределитель 3-секционный с гидроуправлением РГС 25Г.3-01.00.000
6.3.3 3 spool control valve РГС 25Г.3-01.00.000
6.3.3 Distributeur hydraulique à 3 sections avec la commande hydraulique РГС 25Г.3-01.00.000
6.3.3 Distribuidor hidraúlico de 3 secciones con dirección hidraúlica РГС 25Г.3-01.00.000

Таблица 16 / Table 16 / Tableau 16 / Tabla 16

		РГС 25Г.3-01.00.000		Гидрораспределитель 3-секционный с гидроуправлением	3-section hydrodistributor with hydromanagement	Distributeur hydraulique à 3 sections avec la commande hydraulique	Distribuidor hidraúlico de 3 secciones con dirección hidraúlica	
Рис. Fig. Fig. Fig.	№ поз. Ref. No Nº Ref. Nº Pos.	Обозначение Designation Référence Signo convencional	Кол-во Qty Qté Cant.	Наименование	Denomination	Désignation	Descripción	Примечание Remark Note Observaciones
22	1	РГС 25-12.03.000	1	Секция сливная	Return section	Section d'évacuation	Sección vertedera	см. рис. 8 see fig 8 voir fig. 8 véase fig. 8
	3	РГС 25Г-12.42.000	1	Секция рабочая 4-х позиционная	4-position working section	Section de travail à 4 positions	Sección de trabajo de 4 posiciones	см. рис. 10 see fig 10 voir fig. 10 véase fig. 10
	5	РГС 25Г-12.21.000	1	Секция рабочая 3-х позиционная	3-position working section	Section de travail à 3 positions	Sección de trabajo de 3 posiciones	
	6	РГС 25Г-12.22.000	1	Секция рабочая 3-х позиционная	3-position working section	Section de travail à 3 positions	Sección de trabajo de 3 posiciones	
	11	РГС 25.2-12.00.001-01	6	Шпилька	Pin	Aiguille	Clavija	
	12	РГС 25.2-12.00.002	12	Гайка	Nut	Écrou	Tuerca	
	13	РГС 25.2-12.00.003	6	Кольцо	Ring	Bague	Anillo	
	24	14 65Г 0115 ГОСТ 6402-70	12	Шайба	Washer	Rondelle	Arandela	
	26	035-040-30-2-2 ГОСТ 9833-73 / ГОСТ 18829-73	12	Кольцо	Ring	Bague	Anillo	
	29	П4-3-25-Б-1 ГОСТ 22241-76	7	Пробка	Plug fitting	Bouchon	Tapón	
	30	П4-3-28-Б-1 ГОСТ 22241-76	1	Пробка	Plug fitting	Bouchon	Tapón	

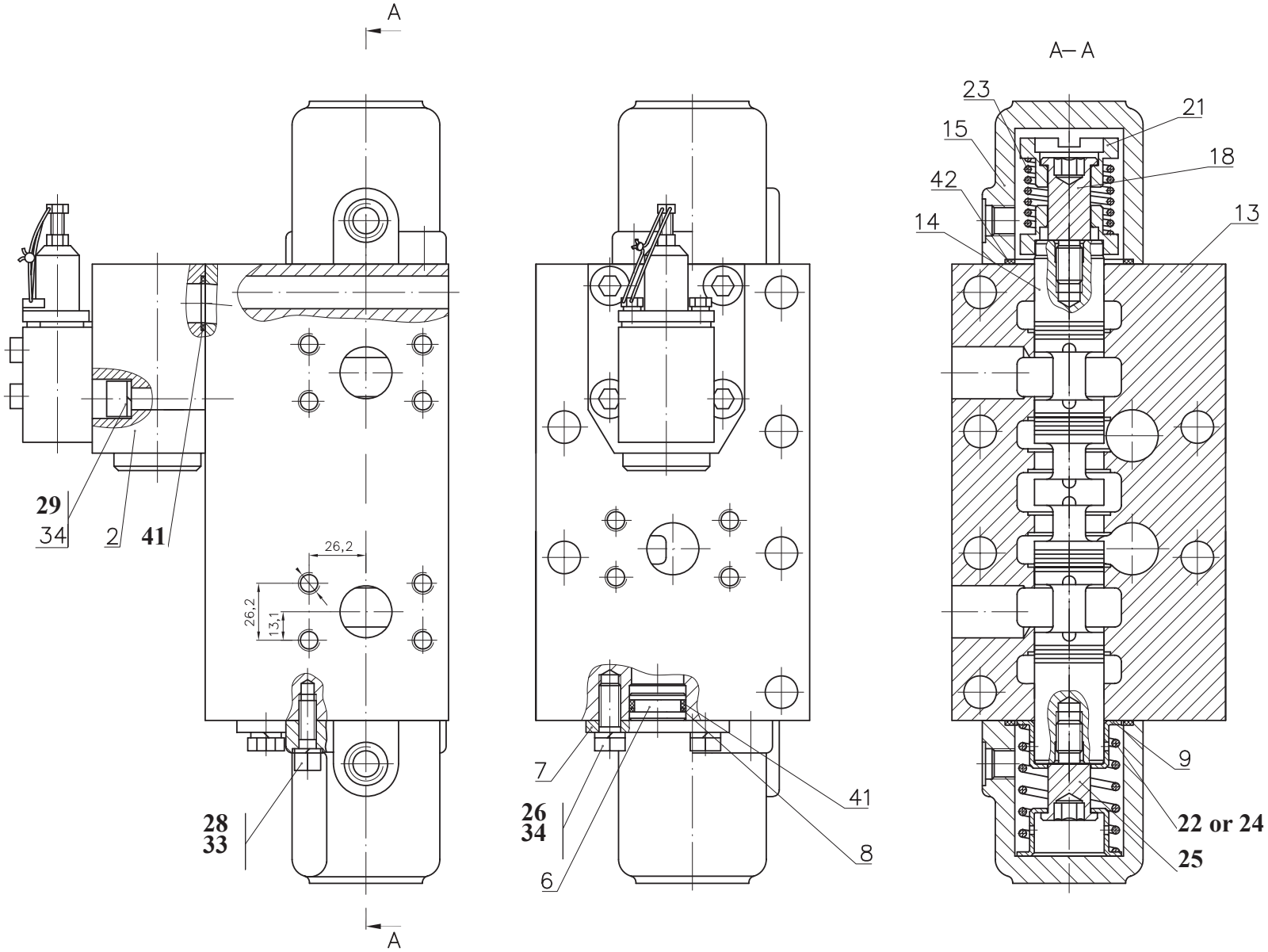

Схема гидравлическая принципиальная
Hydraulic schematic disgram
Schéma hydraulique de base
Diagrama hidraúlico esquemático

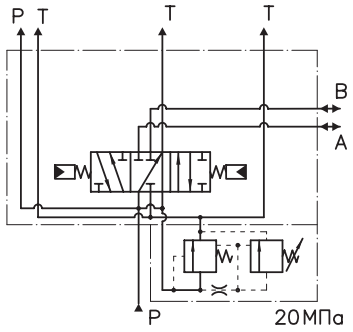

Рис. 23	**РГС 25.Г-12.21.000**	**Секция рабочая 3-позиционная**
Fig. 23		**3 position working section**
Fig. 23		**Section de travail à 3 positions**
Fig. 23		**Sección de trabajo de 3 posiciones**

6.3.3.1 Секция рабочая 3-позиционная РГС 25.Г-12.21.000
6.3.3.1 3-position working section РГС 25.Г-12.21.000
6.3.3.1 Section de travail à 3 positions РГС 25.Г-12.21.000
6.3.3.1 Sección detrabajo de 3 posiciones РГС 25.Г-12.21.000

Таблица 17 / Table 17 / Tableau 17 / Tabla 17

		РГС 25.Г-12.21.000		Секция рабочая 3-позиционная	3-position working section	Section de travail à 3 positions	Sección de trabajo de 3 posiciones	
Рис. Fig. Fig. Fig.	№ поз. Ref. No Nº Ref. Nº Pos.	Обозначение Designation Référence Signo convencional	К-во Q-ty Q-té Cant.	Наименование	Denomination	Désignation	Descripción	Примечание Remark Note Observaciones
23	2	РГС 25-12.01.500	1	Клапан предохранительный	Pressure relief valve	Soupape de sécurité	Válvula de seguridad	
	6	РГС 25-12.01.007	1	Пробка	Plug fitting	Bouchon	Tapón	
	7	РГС 25-12.01.009	1	Крышка	Cover	Couvercle	Tapa	
	8	РГС 25-12.01.012	1	Кольцо защитное	Guard ring	Bague de protection	Anillo protector	
	9	РГС 25-12.01.014	2	Опора пружины	Spring support	Butée du ressort	Soporte del resorte	
	13	РГС 25.Г-12.21.001	1	Корпус	Housing	Boîtier	Cuerpo	
	14	РГС 25.Г-12.11.002	1	Золотник	Spool	Tiroir	Válvula de distribución	
	15	РГС 25.Г-12.11.003	2	Крышка	Cover	Couvercle	Tapa	
	18	РГС 25.Г-12.11.006	1	Хвостовик	Shank	Queue	Rabo	
	21	РГС 25.Г-12.11.025	2	Опора пружины	Spring support	Butée du ressort	Soporte del resorte	
	22	РГС 25.Г-12.11.026	1	Пружина центрирующая	Centering spring	Ressort de centrage	Resorte que centra	
	23	РГС 25.Г-12.11.027	1	Пружина	Spring	Ressort	Resorte	
	24	РГС 25.Г-12.11.028	1	Пружина	Spring	Ressort	Resorte	
	25	РГС 25.Г-12.42.003	1	Хвостовик	Shank	Queue	Rabo	
	26	М10-6gx20.88.35.0115 ГОСТ 7796-70	2	Болт	Bolt	Boulon	Bulón	
	28	М8-6gx25.56.0115 ГОСТ 11738-84	4	Винт	Screw	Vis	Tornillo	
	29	М10-6gx50.56.0115 ГОСТ 11738-84	4	Винт	Screw	Vis	Tornillo	
	33	8 65Г 0115 ГОСТ 6402-70	4	Шайба	Washer	Rondelle	Arandela	
	34	10 65Г 0115 ГОСТ 6402-70	6	Шайба	Washer	Rondelle	Arandela	
	41	021-025-25-2-2 ГОСТ 9833-73 / ГОСТ 18829-73	3	Кольцо	Ring	Bague	Anillo	
	42	055-060-30-2-2 ГОСТ 9833-73 / ГОСТ 18829-73	2	Кольцо	Ring	Bague	Anillo	

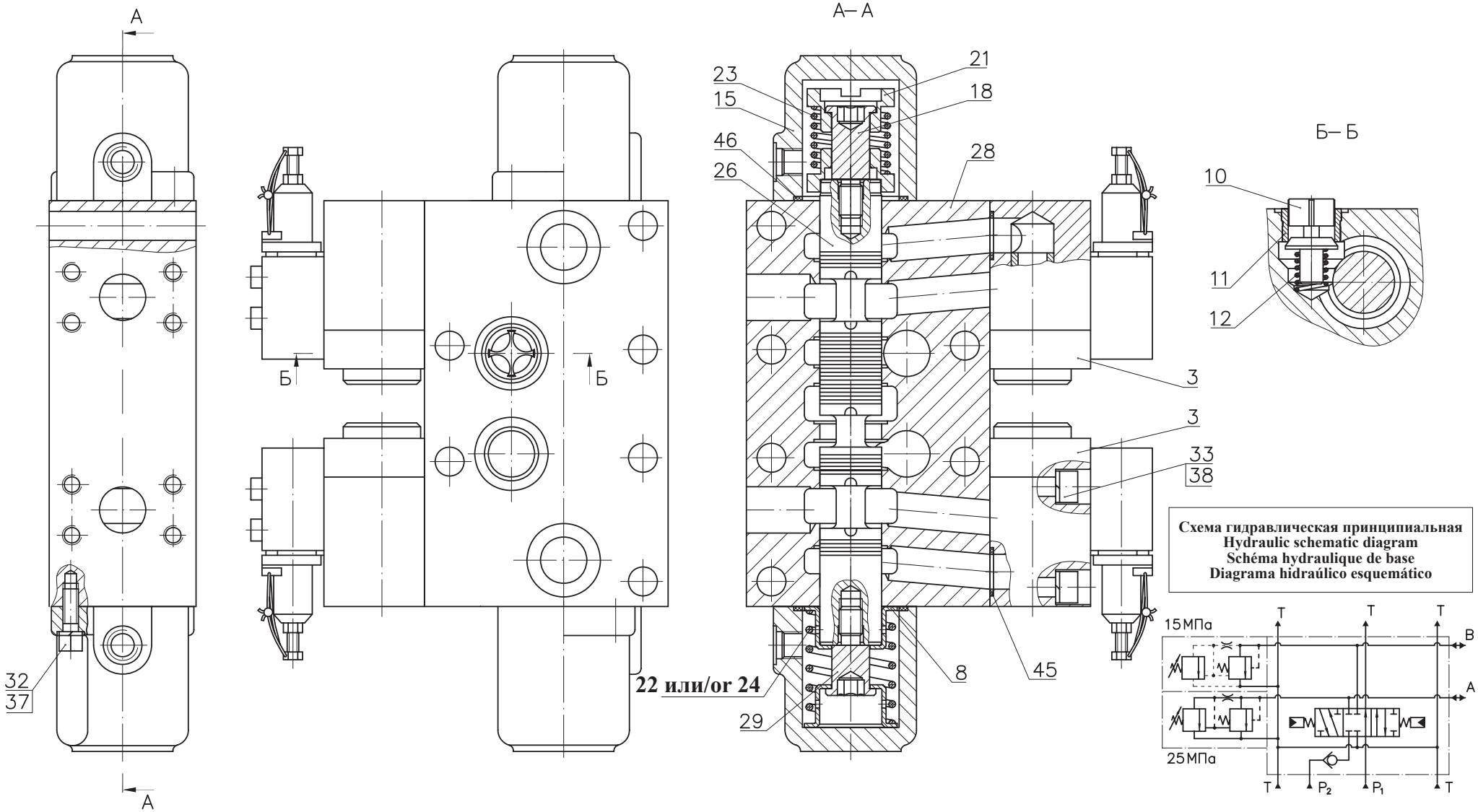

Рис. 24	**РГС 25.Г-12.22.000**	**Секция рабочая 3-позиционная**
Fig. 24		**3 position working section**
Fig. 24		**Section de travail à 3 positions**
Fig. 24		**Sección de trabajo de 3 posiciones**

6.3.3.2 Секция рабочая 3-позиционная РГС 25.Г-12.22.000
6.3.3.2 3-position working section РГС 25.Г-12.22.000
6.3.3.2 Section de travail à 3 positions РГС 25.Г-12.22.000
6.3.3.2 Sección detrabajo de 3 posiciones РГС 25.Г-12.22.000

Таблица 18 / Table 18 / Tableau 18 / Tabla 18

		РГС 25.Г-12.22.000		Секция рабочая 3-позиционная	3-position working section	Section de travail à 3 positions	Sección de trabajo de 3 posiciones	
Рис. Fig. Fig. Fig.	№ поз. Ref. No Nº Ref. Nº Pos.	Обозначение Designation Référence Signo convencional	К-во Q-ty Q-té Cant.	Наименование	Denomination	Désignation	Descripción	Примечание Remark Note Observaciones
24	3	РГС 25-12.01.500	2	Клапан предохранительный	Pressure relief valve	Soupape de sécurité	Válvula de seguridad	
	8	РГС 25-12.01.014	2	Опора пружины	Spring support	Butée du ressort	Soporte del resorte	
	10	РГС 25-12.02.005	1	Клапан обратный	Check valve	Soupape d'inversion	Válvula de retorno	
	11	РГС 25-12.02.006	1	Седло	Seat	Siège	Asiento	
	12	РГС 25-12.02.007	1	Пружина клапана	Valve spring	Ressort de la soupape	Resorte de válvula	
	15	РГС 25.Г-12.11.003	2	Крышка	Cover	Couvercle	Tapa	
	18	РГС 25.Г-12.11.006	1	Хвостовик	Shank	Queue	Rabo	
	21	РГС 25.Г-12.11.025	2	Опора пружины	Spring support	Butée du ressort	Soporte del resorte	
	22	РГС 25.Г-12.11.026	1	Пружина центрирующая	Centering spring	Ressort de centrage	Resorte que centra	
	23	РГС 25.Г-12.11.027	1	Пружина	Spring	Ressort	Resorte	
	24	РГС 25.Г-12.11.028	1	Пружина	Spring	Ressort	Resorte	
	26	РГС 25.Г-12.42.002	1	Золотник	Spool	Tiroir	Válvula de distribución	
	28	РГС 25.Г-15.03.001	1	Корпус	Housing	Boîtier	Cuerpo	
	29	РГС 25.Г-12.42.003	1	Хвостовик	Shank	Queue	Rabo	
	32	М8-6gx25.56.0115 ГОСТ 11738-84	4	Винт	Screw	Vis	Tornillo	
	33	М10-6gx50.56.0115 ГОСТ 11738-84	8	Винт	Screw	Vis	Tornillo	
	37	8 65Г 0115 ГОСТ 6402-70	4	Шайба	Washer	Rondelle	Arandela	
	38	10 65Г 0115 ГОСТ 6402-70	8	Шайба	Washer	Rondelle	Arandela	
	45	021-025-25-2-2 ГОСТ 9833-73 / ГОСТ 18829-73	4	Кольцо	Ring	Bague	Anillo	
	46	055-060-30-2-2 ГОСТ 9833-73 / ГОСТ 18829-73	2	Кольцо	Ring	Bague	Anillo	

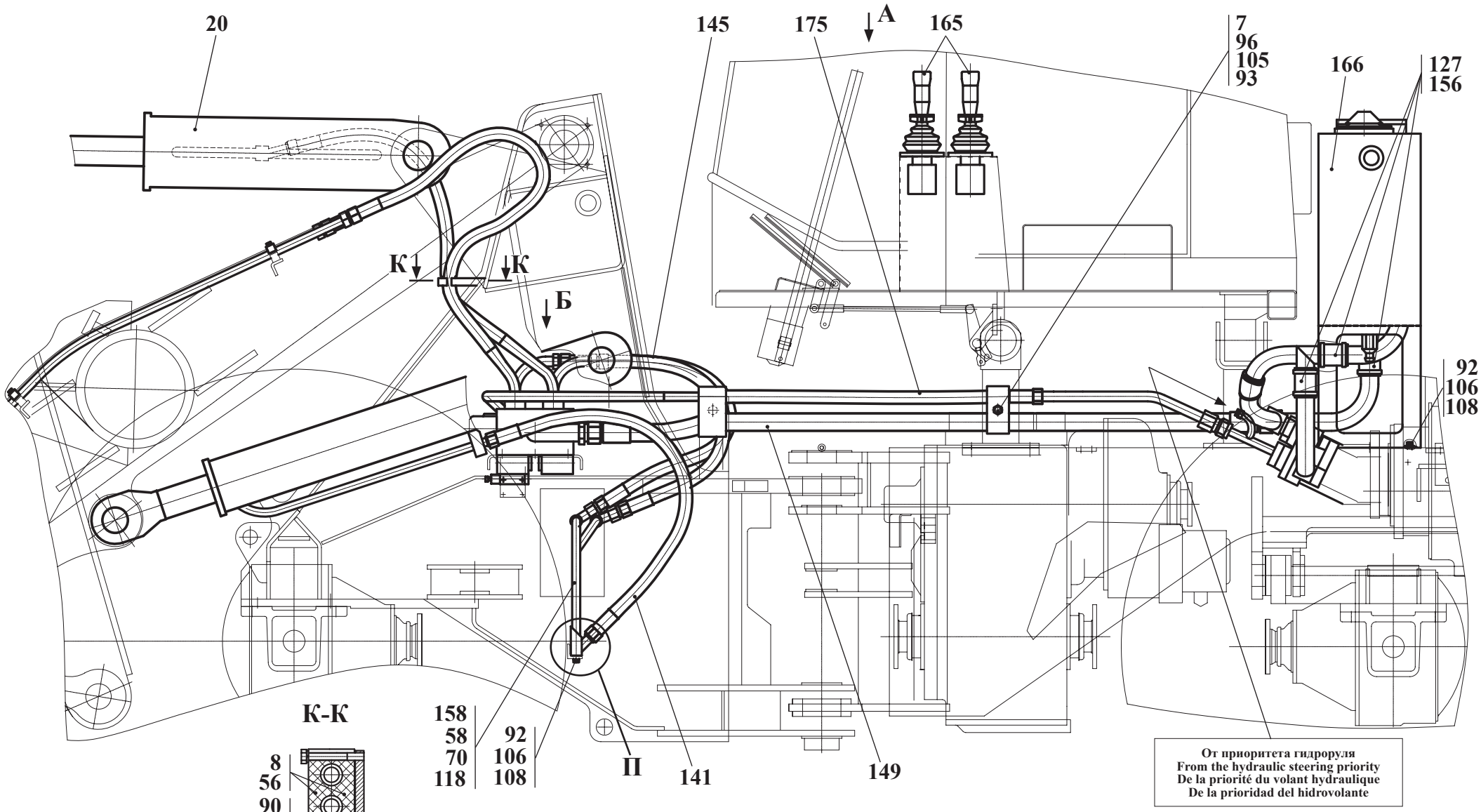

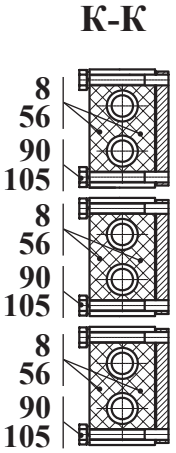

Остальные виды, выноски, сечения и разрезы см. рис. 26, 27
For others aspects, marginal notes and sectional views, see figs 26, 27
Les autres aspects, notes, sections et coupes: voir fig. 26, 27
Las otras tipos, notas, las secciones y los cortes véase fig. 26, 27

Рис. 25	332С.46.00 000-04	Гидросистема погрузочного оборудования
Fig. 25		Working hydraulics
Fig. 25		Système hydraulique du matériel de chargement
Fig. 25		Sistema hidraúlico de la maquinaria de carga

6.4 Гидросистема погрузочного оборудования 332С.46.00.000-04 (для шасси АМКОДОР 332С4)
6.4 Working hydraulics 332C.46.00.000-04 (for the chassis AMKODOR 332C4)
6.4 Système hydraulique du matériel de chargement 332C.46.00.000-04 (pour les châssis AMKODOR 332C4)
6.4 El sistema hidraúlico de la maquinaria de carga 332C.46.00.000-04 (para el chasis AMKODOR 332C4)

Таблица 19 / Table 19 / Tableau 19 / Tabla 19

		332С.46.00.000-04		Гидросистема погрузочного оборудования	Working hydraulics	Système hydraulique du matériel de chargement	Sistema hidraúlico de la maquinaria de carga	
Рис. Fig. Fig. Fig.	№ поз. Ref. No Nº Ref. Nº Pos.	Обозначение Designation Référence Signo convencional	К-во Q-ty Q-té Cant.	Наименование	Denomination	Désignation	Descripción	Примечание Remark Note Observaciones
25 26 27	2	332С.36.03.000-Б	2	Трубопровод	Piping	Tuyauterie	Tubería	
	4	332С.46.04.000-Б	2	Трубопровод	Piping	Tuyauterie	Tubería	
	5	332С.36.05.000	8	Колодка	Block	Réglette	Horma	
	6	332С.46.06.000	1	Трубопровод	Piping	Tuyauterie	Tubería	
	7	332С.36.06.000	4	Колодка	Block	Réglette	Horma	
	8	ТО-28А.07.02.000	6	Колодка	Block	Réglette	Horma	
	10	342PL.06.10.000	1	Угольник поворотный	Rotary angle piece	Coude tournant	Escuadra rotatoria	
	14	РГС.25Г.4-01.00.000-А	1	Гидрораспределитель 4-х секционный с гидроуправлением	4 spool control valve	Distributeur hydraulique à 4 sections avec la commande hydraulique	Distribuidor hidraúlico con 4 secciones y dirección hidraúlica	
	или/or 14	РГС.25Г.4-01.00.000	1	Гидрораспределитель 4-х секционный с гидроуправлением (Гомель «Гидропривод»)	4 spool control valve	Distributeur hydraulique à 4 sections avec la commande hydraulique	Distribuidor hidraúlico con 4 secciones y dirección hidraúlica	
	20	ТО-18Б.2.06.18.000	1	Цилиндр ковшовый (см. рис. 14)	Tilt cylinder (see fig. 14)	Cylindre à godet (voir fig. 14)	Cilindro del cucharón (véase fig. 14)	
	24	ТО-18Б.2.06.19.000	2	Цилиндр стреловой (см. рис. 15)	Lift cylinder (see fig. 15)	Cylindre à bras (voir fig. 15)	Cilindro de la flecha (véase fig. 15)	
	38	ТО-18Б.76.13.000	1	Трубопровод	Piping	Tuyauterie	Tubería	
	56	ДЭ-224.47.00.003	6	Втулка	Bush	Moyeu	Casquillo	
	58	ТО-18А.06.00.003	1	Шайба	Washer	Rondelle	Arandela	
	59	ТО-18.08.02.009	2	Шайба	Washer	Rondelle	Arandela	
	или/or 59	G 1/2 M3	2	Прокладка	Shim	Couche	Junta	
	64	ТО-18Б.76.00.002	1	Труба	Pipe	Tuyau	Tubo	
	70	ТО-18Б.2.06.00.001	1	Штуцер	Union	Ajutage	Tubo de empalme	
	75	ТО-28.26.00.005	2	Болт зажимной	Clamping bolt	Boulon de serrage	Bulón de apretamiento	
	81	УДГ1.09.03.001	1	Заглушка	Plug fitting	Bouchon d'obturation	Tapón	
	88	М10-6gx35.88.35.0115 ГОСТ 7796-70	60	Болт	Bolt	Boulon	Bulón	
	90	М10-6gx55.88.35.0115 ГОСТ 7796-70	6	Болт	Bolt	Boulon	Bulón	

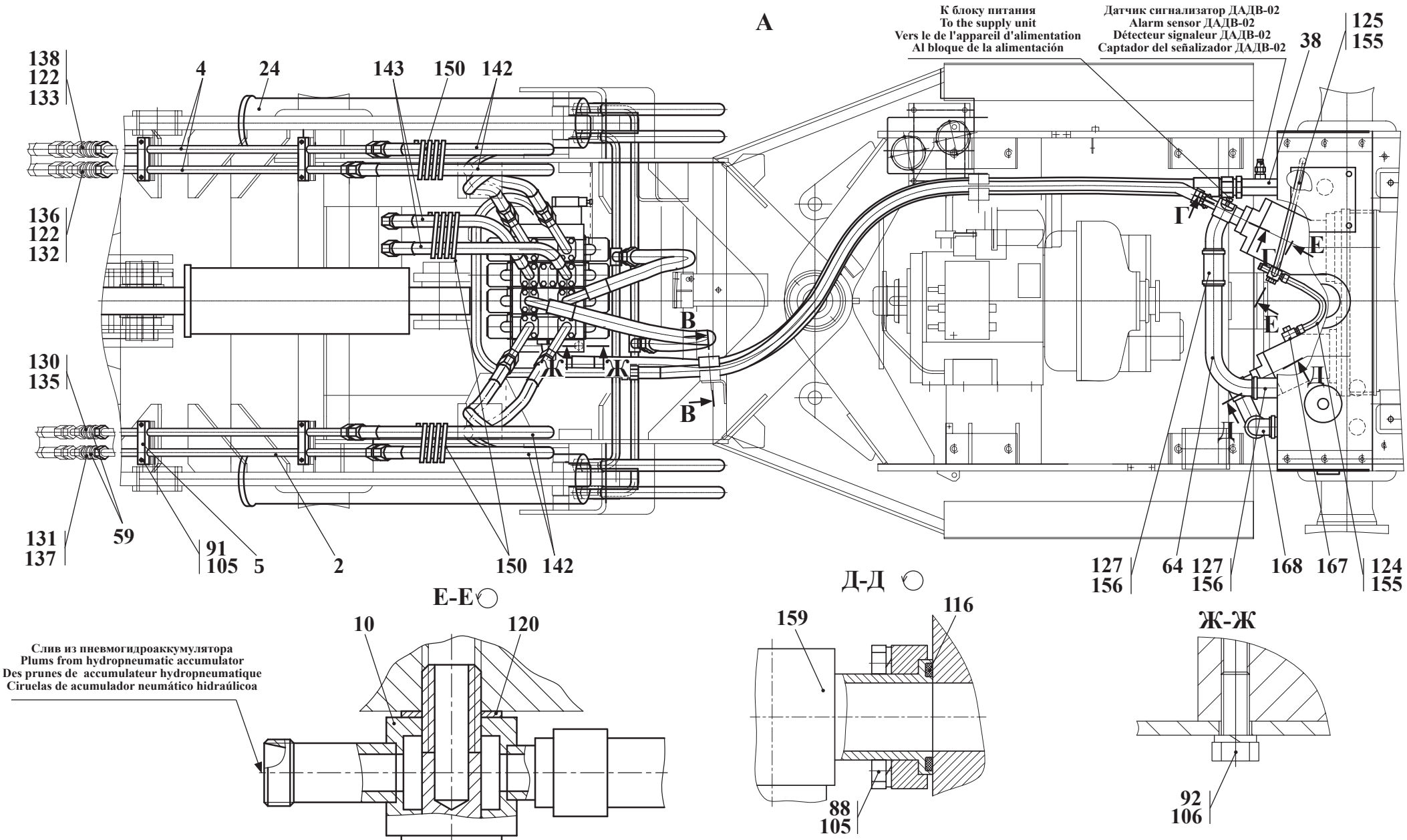

Рис. 26	332С.46.00 000-04	Гидросистема погрузочного оборудования
Fig. 26		Working hydraulics
Fig. 26		Système hydraulique du matériel de chargement
Fig. 26		Sistema hidraúlico de la maquinaria de carga

		332C.46.00.000-04		Гидросистема погрузочного оборудования	Working hydraulics	Système hydraulique du matériel de chargement	Sistema hidraúlico de la maquinaria de carga	
Рис. Fig. Fig. Fig.	№ поз. Ref. No Nº Ref. Nº Pos.	Обозначение Designation Référence Signo convencional	К-во Q-ty Q-té Cant.	Наименование	Denomination	Désignation	Descripción	Примечание Remark Note Observaciones
25 26 27	91	M10-6gx50.56.0115 ГОСТ 7796-70	8	Болт	Bolt	Boulon	Bulón	
	92	M12-6gx25.56.0115 ГОСТ 7796-70	11	Болт	Bolt	Boulon	Bulón	
	93	M10-6gx95.56.0115 ГОСТ 7796-70	4	Болт	Bolt	Boulon	Bulón	
	96	M10-6H.5.0115 ГОСТ 5915-70	4	Гайка	Nut	Écrou	Tuerca	
	105	10.65Г.0115 ГОСТ 6402-70	67	Шайба	Washer	Rondelle	Arandela	
	106	12.65Г.0115 ГОСТ 6402-70	11	Шайба	Washer	Rondelle	Arandela	
	108	C.12.02.Ст3.0115 ГОСТ 11371-78	8	Шайба	Washer	Rondelle	Arandela	
	115	034-040-36-2-2 ГОСТ 9833-73/ГОСТ 18829-73	9	Кольцо	Ring	Bague	Anillo	
	116	039-045-36-2-2 ГОСТ 9833-73/ГОСТ 18829-73	3	Кольцо	Ring	Bague	Anillo	
	117	032-040-46-2-2 ГОСТ 9833-73/ГОСТ 18829-73	1	Кольцо	Ring	Bague	Anillo	
	118	040-045-30-2-2 ГОСТ 9833-73/ГОСТ 18829-73	1	Кольцо	Ring	Bague	Anillo	
	120	18M3	4	Прокладка	Shim	Couche	Junta	
	122	27M3	2	Прокладка	Shim	Couche	Junta	
	124	16x25-1,6 ГОСТ 10362-76	1	Рукав (L=700мм)	Hose (L=700mm)	Manche (L=700mm)	Manga (L=700mm)	
	125	16x25-1,6 ГОСТ 10362-76	1	Рукав (L=900мм)	Hose (L=900mm)	Manche (L=900mm)	Manga (L=900mm)	
	127	48x62-1,47 ГОСТ 10362-76	5	Рукав (L=170мм	Hose (L=170mm)	Manche (L=170mm)	Manga (L=170mm)	
	130	SPAV.13002	1	Пробка защитная	Protective plug	Bouchon de protection	Tapón protector	
	131	SPAV.13003	1	Колпак защитный	Protective cap	Cloche de protection	Gorro protector	
	132	SPAV.20002	1	Пробка защитная	Protective plug	Bouchon de protection	Tapón protector	
	133	SPAV.20003	1	Колпак защитный	Protective cap	Cloche de protection	Gorro protector	
	135	PAV1.1313.002	1	Муфта (G1/2)	Coupling (G1/2)	Manchon (G1/2)	Acoplamiento (G1/2)	
	136	PAV1.2019.002	1	Муфта (G3/4)	Coupling (G3/4)	Manchon (G3/4)	Acoplamiento (G3/4)	
	137	PAV1.1313.003	1	Штекер (G1/2)	Plug (G1/2)	Cheville de contact (G1/2)	Clavija (G1/2)	
	138	PAV1.2019.003	1	Штекер (G3/4)	Plug (G3/4)	Cheville de contact (G3/4)	Clavija (G3/4)	
	141	2SN NP20x1050 A80spA80sp	4	Рукав	Hose	Manche	Manga	
	142	2SN NP20x1400 A13spA80sp	4	Рукав	Hose	Manche	Manga	
	143	2SN NP20x1100 P13spA80sp	2	Рукав	Hose	Manche	Manga	
	145	4SN NP25x800 P11A70	2	Рукав	Hose	Manche	Manga	

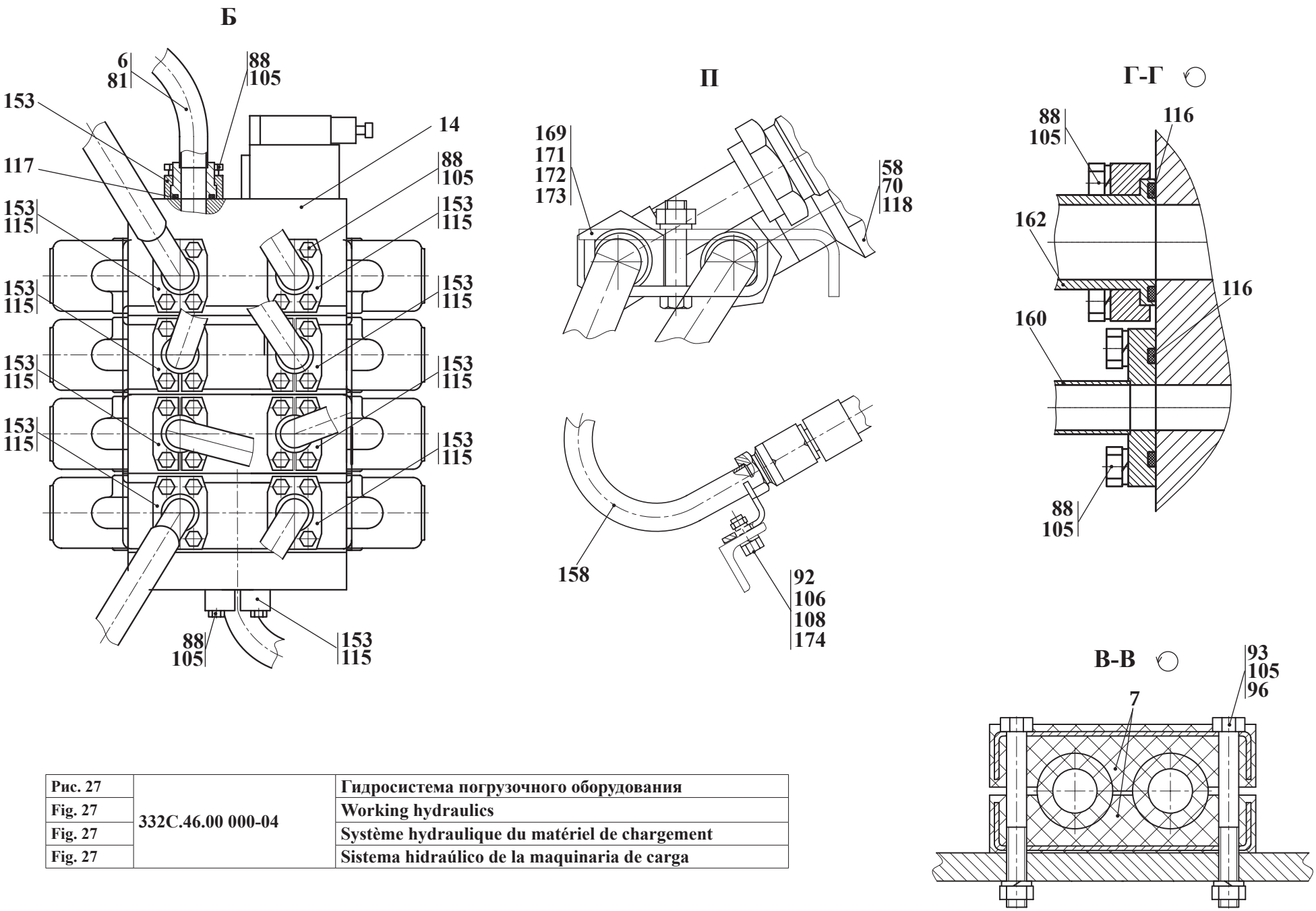

Рис. 27	332С.46.00 000-04	Гидросистема погрузочного оборудования
Fig. 27		Working hydraulics
Fig. 27		Système hydraulique du matériel de chargement
Fig. 27		Sistema hidraúlico de la maquinaria de carga

		332C.46.00.000-04		Гидросистема погрузочного оборудования	Working hydraulics	Système hydraulique du matériel de chargement	Sistema hidraúlico de la maquinaria de carga	
Рис. Fig. Fig. Fig.	№ поз. Ref. No Nº Ref. Nº Pos.	Обозначение Designation Référence Signo convencional	К-во Q-ty Q-té Cant.	Наименование	Denomination	Désignation	Descripción	Примечание Remark Note Observaciones
25 26 27	149	1SN NP32x2300 P11spA70	1	Рукав	Hose	Manche	Manga	
	150	SSK50L (L=650 mm)	3	Лента спиральная защитная	Tape spiral protective	Bande la protectrice spirale	Cinta espiral protector	
	153	P10FIS8184L1(NP25)SAEI518B	20	Полуфланец	Half-flange	Demi-collerette	Semibrida	
	155	16-27/9-C7W2	4	Зажим TORRO	TORRO clamp	Serrage TORRO	Borne TORRO	
	156	50-70/9-C7W2	10	Зажим TORRO	TORRO clamp	Serrage TORRO	Borne TORRO	
	158	333B.46.00.050	1	Коллектор	Manifold	Collecteur	Colector	
	159*	TO-18Б.76.26.000*	1	Фланец*	Flange*	Collerette*	Brida*	
	или/or 159**	TO-28A.06.07.000**	1	Фланец**	Flange**	Collerette**	Brida**	
	160*	TO-18Б2.06.07.000*	1	Трубопровод*	Piping*	Tuyauterie*	Tubería*	
	или/or 160**	TO-18Б2.06.04.000**	1	Трубопровод**	Piping**	Tuyauterie**	Tubería**	
	162*	TO-18Б.76.16.000*	1	Патрубок*	Branch pipe*	Raccord du tuyau*	Tubuladura*	
	или/or 163**	342PL.06.03.000**	1	Фланец**	Flange**	Collerette**	Brida**	
	165	332C.46.09.000	1	Управление гидрораспределителем	Actuation of the hydraulic control valve	Commande du distributeur hydraulique	Dirección del distribuidor hidraúlico	
	166	TO-18Б2.06.02.000-01	1	Гидробак (см. рис. 12-13)	Hydraulic tank (see fig. 12-13)	Réservoir hydraulique (voir fig. 12-13)	Depósito hidraúlico (véase fig. 12-13)	
	167	TO-28.26.00.140	1	Угольник поворотный	Rotary angle piece	Coude tournant	Escuadra rotatoria	
	168	TO-28A.06.00.003	1	Труба	Pipe	Tuyau	Tubo	
	169	333B.46.00.001	2	Скоба	Clamp	Agrafe	Laña	
	171	M10-6gx45.88.35.0115 ГОСТ 7796-70	2	Болт	Bolt	Boulon	Bulón	
	172	10.65Г.0115 ГОСТ 6402-70	2	Шайба	Washer	Rondelle	Arandela	
	173	M10-6H.5.0115 ГОСТ 5915-70	2	Гайка	Nut	Écrou	Tuerca	
	174	M12-6H.5.0115 ГОСТ 5915-70	2	Гайка	Nut	Écrou	Tuerca	
	175	4SP NP25x2800 A70A70	1	Рукав	Hose	Manche	Manga	

*** Применяются совместно для насоса A1-56/25.04**
*** To be used jointly to the pump A1-56/25.04**
*** Ils sont utilisés ensemble pour la pompe A1-56/25.04**
*** Se aplican juntamente para la bomba A1-56/25.04**

**** Применяются совместно для насоса 3103.56.04.06 или 410.56-11.02У1**
**** To be used jointly to the pump 3103.56.04.06 or 410.56-11.02У1**
**** Ils sont utilisés ensemble pour la pompe 3103.56.04.06 ou 410.56-11.02У1**
**** Se aplican juntamente para la bomba 3103.56.04.06 o 410.56-11.02У1**

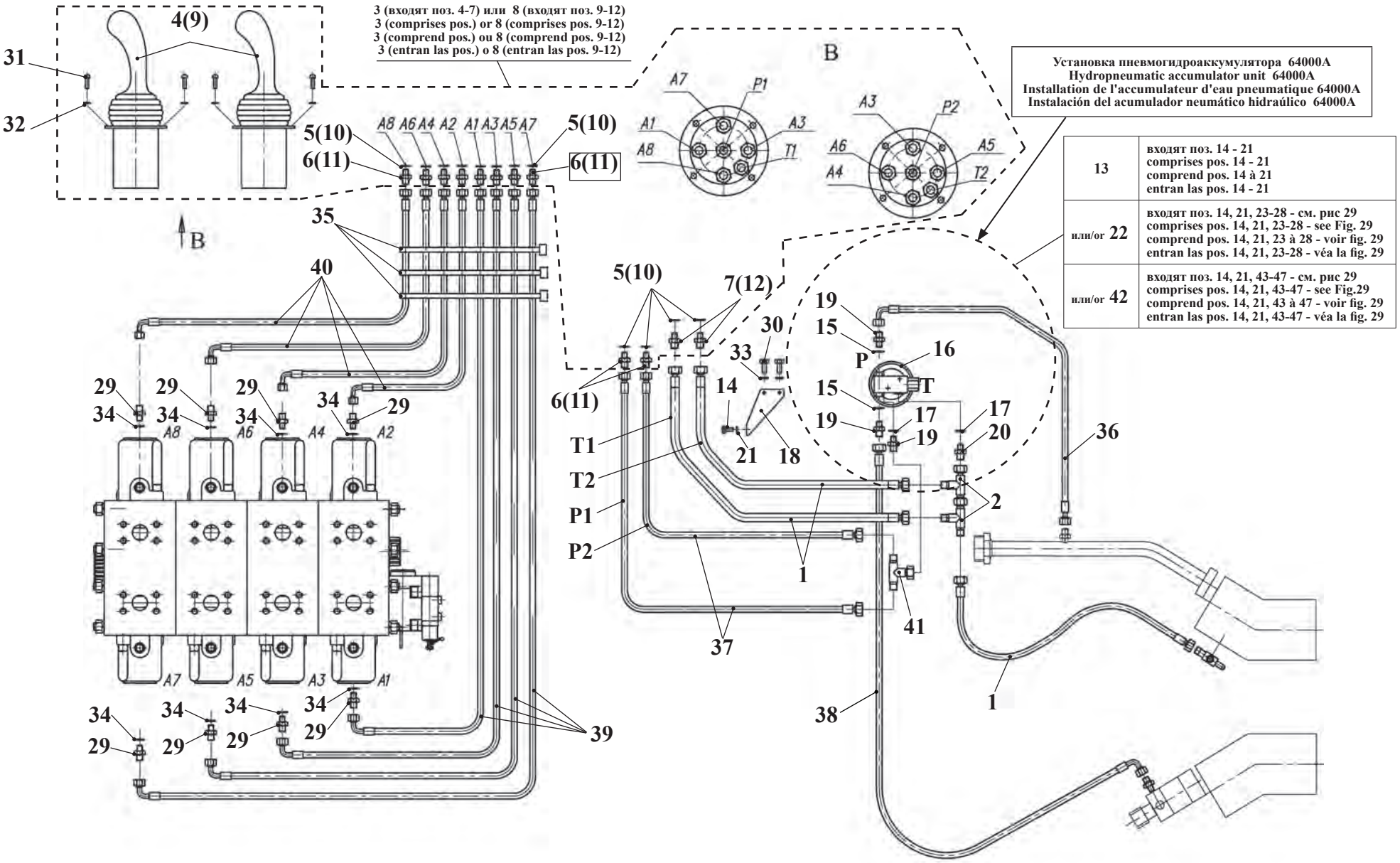

Рис. 28	332С.46.09.000	Управление гидрораспределителем
Fig. 28		Actuation of the hydraulic control valve
Fig. 28		Commande du distributeur hydraulique
Fig. 28		Dirección del distribuidor hidraúlico

6.4.1 Управление гидрораспределителем 332С.46.09.000 (новая комплектация)
6.4.1 Actuation of the hdraulic control valve 332C.46.09.000 (new complete set)
6.4.1 Commande du distributeur hydraulique 332C.46.09.000 (nouvelle dotation)
6.4.1 Dirección del distribuidor hidraúlico 332C.46.09.000 (nuevo completamiento)

Таблица 20 / Table 20 / Tableau 20 / Tabla 20

		332С.46.09.000		Управление гидрораспределителем	Actuation of the hdraulic control valve	Commande du distributeur hydraulique	Dirección del distribuidor hidraúlico	
Рис. Fig. Fig. Fig.	№ поз. Ref. No Nº Ref. Nº Pos.	Обозначение Designation Référence Signo convencional	К-во Q-ty Q-té Cant.	Наименование	Denomination	Désignation	Descripción	Примечание Remark Note Observaciones
28 29	1	ТО-28А 06.09.050	3	Рукав	Hose	Manche	Manga	
	2	ТО-28А 06.09.070	2	Тройник	T-fitting	Raccord à trois voies	Unión T	
	3 *	ТО-28А 76.09.015 *	2	Блок управления * (Входят поз. 4-7)	Control unit* (Comprises pos. 4 - 7)	Unité de commande* (Comprend pos. 4 - 7)	Bloque de dirección* (Entran las pos. 4 - 7)	
	4	- HPCJ0G21SSS0100029	1x2	Блок управления	Contriol unit	Unité de commande	Bloque de dirección	
	5	- 14М3 ГОСТ 23358-87	6x2	Прокладка	Shim	Couche	Junta	
	6	- УДГ1-01.17.001	5x2	Штуцер	Union	Ajutage	Tubo de empalme	
	7	- УДГ1-01.17.002	1x2	Штуцер	Union	Ajutage	Tubo de empalme	
	8*	ТО-28А 76.09.030 *	2	Блок управления* (Входят поз. 9 - 12)	Control unit* (Comprises pos. 9 - 12)	Unité de commande* (Comprend pos. 9 - 12)	Bloque de dirección* (Entran las pos. 9 - 12)	
	9	-HC-RCX-02A22MB(A01MA) X3 FOOFOOR3 WF53RAG02	1x2	Блок управления	Control	Unité de commande	Bloque de dirección	
	10	-14 А0 ГОСТ 23358-87	6x2	Прокладка	Shim	Couche	Junta	
	11	-УДГ1 01.17.001	5x2	Штуцер	Union	Ajutage	Tubo de empalme	
	12	-УДГ1 01.17.002	1x2	Штуцер	Union	Ajutage	Tubo de empalme	
	13**	ТО-28А 76.09.040 **	1	Установка пневмогидроаккумулятора ** (Входят поз. 14-21)	Hydropneumatic accumulator unit** (Comprises pos. 14-21)	Installation de l'accumulateur d'eau pneumatique ** (Comprend pos. 14 à 21)	Instalación del acumulador neumático hidraúlico ** (Entran las pos. 14-21)	
	14	-М 8-6gx 20.88.35.0115 ГОСТ 7796-70	2	Болт	Bolt	Boulon	Bulón	
	15	-012-016-25-2-2 ГОСТ 983373 / 18829-73	2	Кольцо	Ring	Bague	Anillo	
	16	-64000А ТУ 22-5818-84	1	Пневмогидроаккумулятор	Hydropneumatic accumulator	Accumulateur d'eau pneumatique	Acumulador neumático hidraúlico	
	17	-14 М3 ГОСТ 23358-87	2	Прокладка	Shim	Couche	Junta	
	18	-ТО-28А 06.09.005	1	Кронштейн	Bracket	Support	Soporte	
	19	-УДГ1 01.01.002	3	Штуцер	Union	Ajutage	Tubo de empalme	
	20	-УДГ1 01.01.003	1	Штуцер	Union	Ajutage	Tubo de empalme	
	21	-8.65Г.0115 ГОСТ 6402-70	2	Шайба	Washer	Rondelle	Arandela	
	22**	ТО-28А 76.09.050 **	1	Установка блока питания ** (Входят поз. 4, 21, 23-28)	Power supply unit** (Comprises pos. 4, 21, 23-28)	Installation de l'appareil d'alimentation ** (Comprend pos. 4, 21, 23 à 28)	Instalación del bloque de alimen-tación** (Entran las pos.4,21,23-28)	

Установка блока питания HC-SU2 V05 30RAG02
Power supply unit HC-SU2 V05 30RAG02
Installation de l'appareil d'alimentation HC-SU2 V05 30RAG02
Instalación del bloque de alimentación HC-SU2 V05 30RAG02

Установка блока питания HPU 000 G220 75032000
Power supply unit HPU 000 G220 75032000
Installation de l'appareil d'alimentation HPU 000 G220 75032000
Instalación del bloque de alimentación HPU 000 G220 75032000

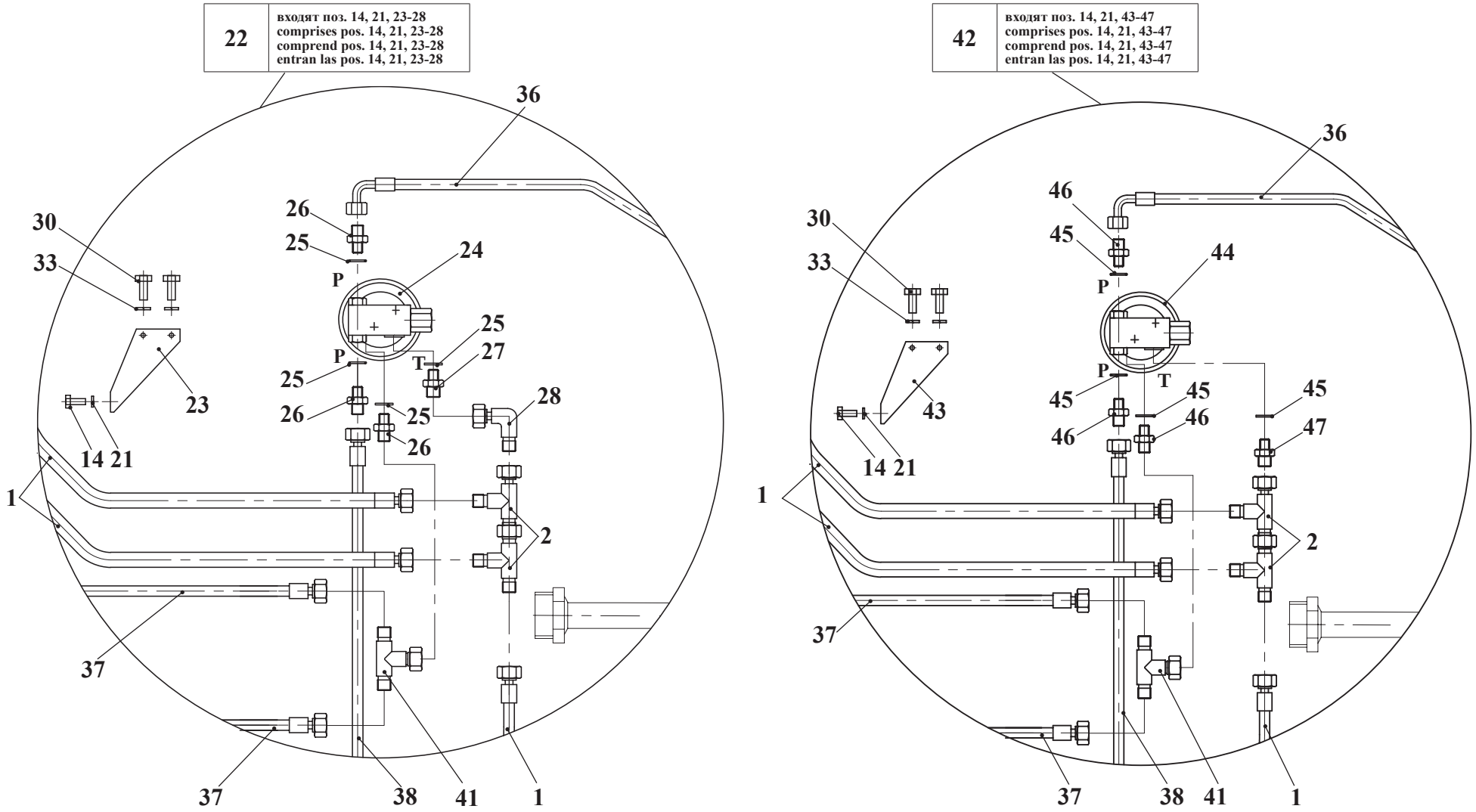

Рис. 29	332C.46.09.000	Управление гидрораспределителем
Fig. 29		Actuation of the hydraulic control valve
Fig. 29		Commande du distributeur hydraulique
Fig. 29		Dirección del distribuidor hidraúlico

		332С.46.09.000		Управление гидрораспределителем	Actuation of the hdraulic control valve	Commande du distributeur hydraulique	Dirección del distribuidor hidraúlico	
Рис. Fig. Fig. Fig.	№ поз. Ref. No Nº Ref. Nº Pos.	Обозначение Designation Référence Signo convencional	К-во Q-ty Q-té Cant.	Наименование	Denomination	Désignation	Descripción	Примечание Remark Note Observaciones
28 29	23	-342РЛ.06.09.011	1	Кронштейн	Bracket	Support	Soporte	
	24	-HC-SU2 V05 30RAG02	1	Блок питания (Италия)	Power supply unit (Italy)	Appareil d'alimentation (Italie)	Bloque de alimentación (Italia)	
	25	-14 М3 ГОСТ 23358-87	4	Прокладка	Shim	Couche	Junta	
	26	-УДГ1.01.17.001	3	Штуцер	Union	Ajutage	Tubo de empalme	
	27	-УДГ1.01.17.002	1	Штуцер	Union	Ajutage	Tubo de empalme	
	28	-УДГ1 02.01.020	1	Соединение	Connection	Raccordement	Unión	
	29	УДГ1 01.01.002	8	Штуцер	Union	Ajutage	Tubo de empalme	
	30	М10-6gx 20.88.35.0115 ГОСТ 7796-70	2	Болт	Bolt	Boulon	Bulón	
	31	В.М 6-6gx 16.46.0115 ГОСТ 17473-80	8	Винт	Screw	Vis	Tornillo	
	32	6.65Г.0115 ГОСТ 6402-70	8	Шайба	Washer	Rondelle	Arandela	
	33	10.65Г.0115 ГОСТ 6402-70	2	Шайба	Washer	Rondelle	Arandela	
	34	012-016-25-2-2 ГОСТ **983373 /18829-73**	8	Кольцо	Ring	Bague	Anillo	
	35	TKUV 30 / 8 (7.6X280)	3	Кабельная стяжка (Германия)	Cable bundle (Germany)	Accouplement de câble (Allemagne)	Tensor del cable (Alemania)	
	36	1SNNP6x 650 A60A61	1	Рукав Югославия FADIP-1FC	FADIP-1FC hose (Yugoslavia)	Manche Yougoslavie FADIP-1FC	Manga Yugoslavia FADIP-1FC	
	37	1SNNP6x1050 A60A61	2	Рукав Югославия FADIP-1FC	FADIP-1FC hose (Yugoslavia)	Manche Yougoslavie FADIP-1FC	Manga Yugoslavia FADIP-1FC	
	38	1SNNP6x1050 A61A61	1	Рукав Югославия FADIP-1FC	FADIP-1FC hose (Yugoslavia)	Manche Yougoslavie FADIP-1FC	Manga Yugoslavia FADIP-1FC	
	39	1SNNP6x1850 A60A61	4	Рукав Югославия FADIP-1FC	FADIP-1FC hose (Yugoslavia)	Manche Yougoslavie FADIP-1FC	Manga Yugoslavia FADIP-1FC	
	40	1SNNP6x2250 A60A61	4	Рукав Югославия FADIP-1FC	FADIP-1FC hose (Yugoslavia)	Manche Yougoslavie FADIP-1FC	Manga Yugoslavia FADIP-1FC	
	41	УДГ1-03.01.010	1	Соединение	Connection	Raccordement	Unión	
	42**	ТО-28А.76.09.070 **		Установка блока питания** (Входят поз. 14, 21, 43-47)	Power supply unit** (Comprises pos. 14, 21, 43-47)	Installation de l'appareil d'alimentation ** (Comprend pos.14, 21, 43-47)	Instalación del bloque de alimentación** (Entran las pos. 14, 21, 43-47)	
	43	-ТО-28А.76.09.075	1	Кронштейн	Bracket	Support	Soporte	
	44	-HPU 000 G220 75032000	1	Блок питания (Италия)	Power supply unit (Italy)	Appareil d'alimentation (Italie)	Bloque de alimentación (Italia)	
	45	-14 М3 ГОСТ 23358-87	4	Прокладка	Shim	Couche	Junta	
	46	-УДГ1-01.17.001	3	Штуцер	Union	Ajutage	Tubo de empalme	
	47	-УДГ1-01.17.002	1	Штуцер	Union	Ajutage	Tubo de empalme	

(поз. 3* или поз. 8*) Комплектация узла взаимозаменяемыми блоками управления
(pos. 3* or pos. 8*) Standard equipment with verious supply unit
(pos. 3* ou pos. 8*) Dotation de l'ensemble par de l'appareil d'alimentation différents
(pos. 3* ó pos. 8*) Completamiento en caso del bloque diferentes de la alimentación

(поз. 13 или поз. 22** или поз. 42**) Комплектация узла взаимозаменяемыми блоками питания**
(pos. 13 or pos. 22** or pos. 42**) Standard equipment with verious supply unit**
(pos. 13 ou pos. 22** ou pos. 42**) Dotation de l'ensemble par de l'appareil d'alimentation différents**
(pos. 13 ó pos. 22** ó pos. 42**) Completamiento en caso del bloque diferentes de la alimentación**

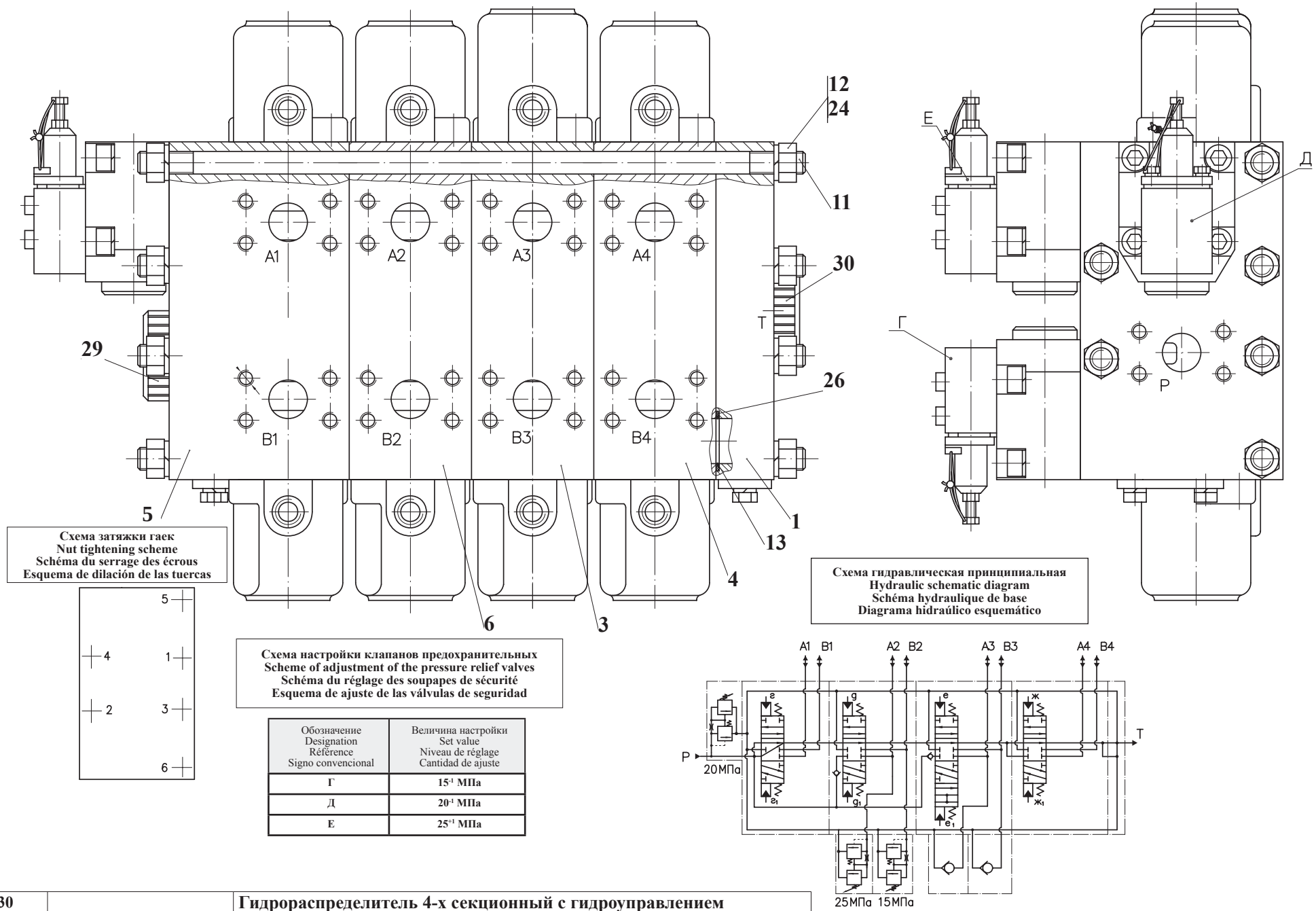

Обозначение Designation Référence Signo convencional	Величина настройки Set value Niveau de réglage Cantidad de ajuste
Г	15^{-1} МПа
Д	20^{-1} МПа
Е	25^{+1} МПа

Рис. 30	РГС 25Г.4-01.00.000	Гидрораспределитель 4-х секционный с гидроуправлением
Fig. 30		4 spool control valve
Fig. 30		Distributeur hydraulique à 4 sections avec la commande hydraulique
Fig. 30		Distribuidor hidraúlico de 4 secciones con dirección hidraúlica

6.4.2 Гидрораспределитель 4-х секционный с гидроуправлением РГС 25Г.4-01.00.000
6.4.2 4 spool control valve РГС 25Г.4-01.00.000
6.4.2 Distributeur hydraulique à 4 sections avec la commande hydraulique РГС 25Г.4-01.00.000
6.4.2 El distribuidor hidraúlico de 4 secciones con direccón hidraúlica РГС 25Г.4-01.00.000

Таблица 21 / Table 21 / Tableau 21 / Tabla 21

		РГС 25Г.4-01.00.000		Гидрораспределитель 4-х секционный с гидроуправлением	4-spool control valve	Distributeur hydraulique à 4 sections avec la commande hydraulique	Distribuidor hidraúlico de 4 secciones con direccón hidraúlica	
Рис. Fig. Fig. Fig.	**№ поз. Ref. No N° Ref. N° Pos.**	**Обозначение Designation Référence Signo convencional**	**К-во Q-ty Q-té Cant.**	**Наименование**	**Denomination**	**Désignation**	**Descripción**	**Примечание Remark Note Observaciones**
30	1	РГС 25-12.03.000	1	Секция сливная	Return section	Section d'évacuation	Sección vertedera	**см. рис. 8 see fig 8 voir fig. 8 véase fig. 8**
	3	РГС 25Г-12.42.000	1	Секция рабочая 4-х позиционная	4-position working section	Section de travail à 4 positions	Sección de trabajo de 4 posiciones	**см. рис. 10 see fig 10 voir fig. 10 véase fig. 10**
	4	РГС 25.Г-12.17.000	1	Секция рабочая 3-х позиционная	3-position working section	Section de travail à 3 positions	Sección de trabajo de 3 posiciones	
	5	РГС 25.Г-12.21.000	1	Секция рабочая 3-х позиционная	3-position working section	Section de travail à 3 positions	Sección de trabajo de 3 posiciones	**см. рис. 23 see fig 23 voir fig. 23 véase fig. 23**
	6	РГС 25.Г-12.22.000	1	Секция рабочая 3-позиционная	3-position working section	Section de travail à 3 positions	Sección de trabajo de 3 posiciones	**см. рис. 24 see fig 24 voir fig. 24 véase fig. 24**
	11	РГС 25.2-12.00.001-02	6	Шпилька	Pin	Aiguille	Clavija	
	12	РГС 25.2-12.00.002	12	Гайка	Nut	Écrou	Tuerca	
	13	РГС 25.2-12.00.003	8	Кольцо	Ring	Bague	Anillo	
	24	14 65Г 0115 ГОСТ 6402-70	12	Шайба	Washer	Rondelle	Arandela	
	26	035-040-30-2-2 ГОСТ 9833-73 / ГОСТ 18829-73	16	Кольцо	Ring	Bague	Anillo	
	29	П4-3-25-Б-1 ГОСТ 22241-76	9	Пробка	Plug fitting	Bouchon	Tapón	
	30	П4-3-28-Б-1 ГОСТ 22241-76	1	Пробка	Plug fitting	Bouchon	Tapón	
	31	РГС 25-12.01.500	3	Клапан предохранительный	Pressure relief valve	Soupape de sécurité	Válvula de seguridad	

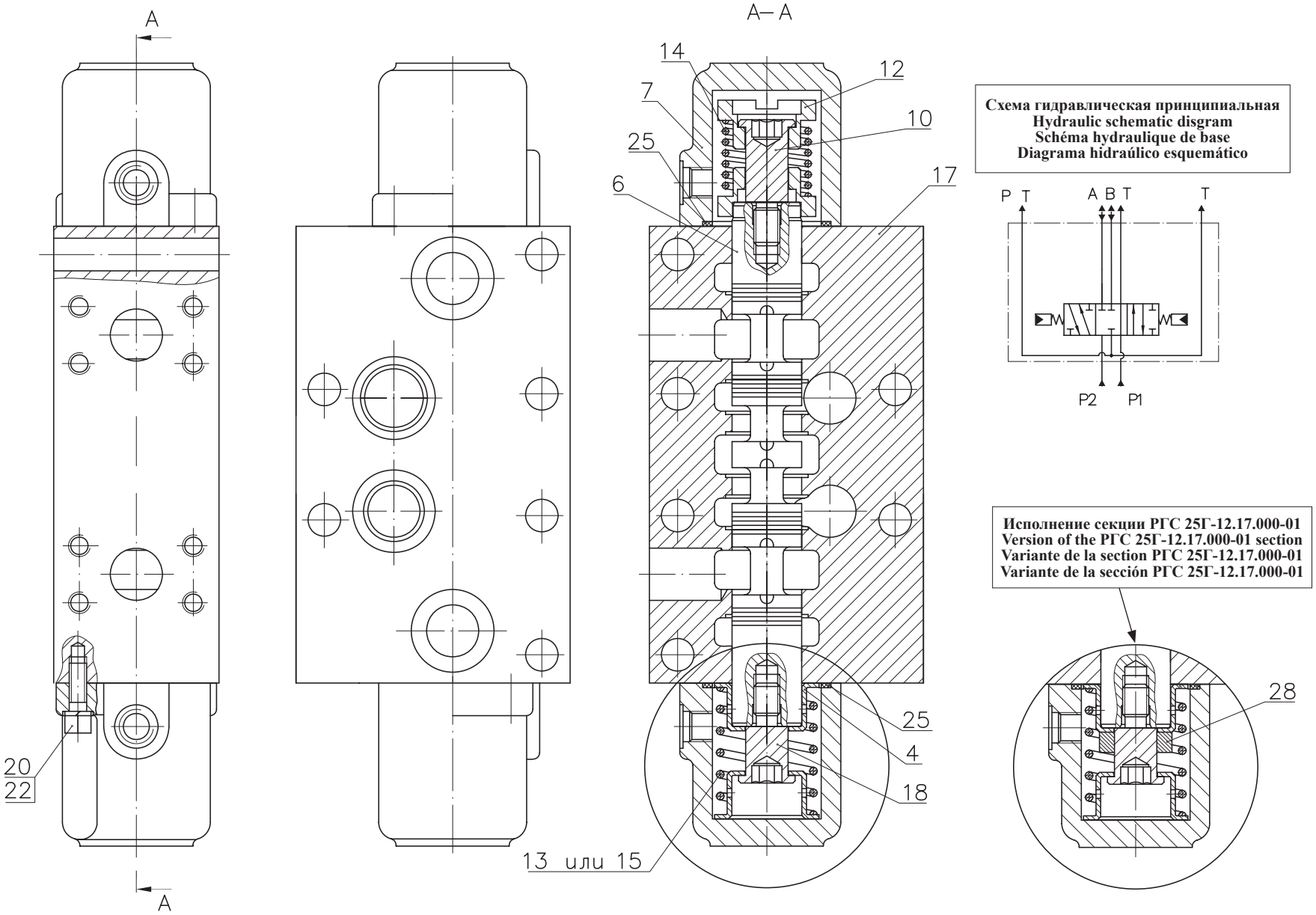

Рис. 31	**РГС 25.Г-12.17.000** **РГС 25.Г-12.17.000-01**	**Секция рабочая 3-х позиционная**
Fig. 31		**3 position working section**
Fig. 31		**Section de travail à 3 positions**
Fig. 31		**Sección de trabajo de 3 posiciones**

6.4.2.1 Секция рабочая 3-х позиционная РГС 25Г-12.17.000, ...-01
6.4.2.1 3-position working section РГС 25Г-12.17.000, ...-01
6.4.2.1 Section de travail à 3 positions РГС 25Г-12.17.000, ...-01
6.4.2.1 Sección detrabajo de 3 posiciones РГС 25Г-12.17.000, ...-01

Таблица 22 / Table 22 / Tableau 22 / Tabla 22

		РГС 25Г-12.17.000 РГС 25Г-12.17.000-01		Секция рабочая 3-х позиционная	3-position working section	Section de travail à 3 positions	Sección detrabajo de 3 posiciones	
Рис. Fig. Fig. Fig.	№ поз. Ref. No Nº Ref. Nº Pos.	Обозначение Designation Référence Signo convencional	К-во Q-ty Q-té Cant.	Наименование	Denomination	Désignation	Descripción	Примечание Remark Note Observaciones
31	4	РГС 25-12.01.014	2	Опора пружины	Spring support	Butée du ressort	Soporte del resorte	
	6	РГС 25.Г-12.11.002	1	Золотник	Spool	Tiroir	Válvula de distribución	
	7	РГС 25.Г-12.11.003	2	Крышка	Cover	Couvercle	Tapa	
	10	РГС 25.Г-12.11.006	1	Хвостовик	Shank	Queue	Rabo	
	12	РГС 25.Г-12.11.025	2	Опора пружины	Spring support	Butée du ressort	Soporte del resorte	
	13	РГС 25.Г-12.11.026	1	Пружина центрирующая	Centering spring	Ressort de centrage	Resorte que centra	
	14	РГС 25.Г-12.11.027	1	Пружина	Spring	Ressort	Resorte	
	15	РГС 25.Г-12.11.028	1	Пружина	Spring	Ressort	Resorte	
	17	РГС 25.Г-12.17.001	1	Корпус	Housing	Boîtier	Cuerpo	
	18	РГС 25.Г-12.42.003	1	Хвостовик	Shank	Queue	Rabo	
	20	М 8-6gx 25.56.0115 ГОСТ 11738-84	4	Винт	Screw	Vis	Tornillo	
	22	8.65Г.0115 ГОСТ 6402-70	4	Шайба	Washer	Rondelle	Arandela	
	25	055-060-30-2-2 ГОСТ 9833-73 / 18829-73	2	Кольцо	Ring	Bague	Anillo	
	28	РГС 25.Г-15.01.001	1	Шайба	Washer	Rondelle	Arandela	

Глава 7 Гидросистема рулевого управления | Стр. №

7.1 Сводная таблица исполнений гидросистем рулевого управления для машин грузоподъемностью 3.4 т с гидротормозами 243

7.2 Гидросистема рулевого управления ТО-28А.78.00.000-02....243

7.2.1 Обратные клапана ТО-28А 78.00.120, ТО-28А 78.00.130 249
7.2.2 Фильтр магистральный ТО-28А.78.04.000-01....251
7.2.3 Гидроцилиндры поворота руля ТО-28А.78.08.000, ...-01, ...-03....253
7.2.3.1 Гидроцилиндр ЦГ-80.56х400.765.11.001....255
7.2.3.2 Гидроцилиндр ЦС 080 040-00.000 257
7.2.4 Гидроцилиндры поворота руля 333В.34.07.100, ...-01....259
7.2.4.1 Гидроцилиндр 333В.34.29.000-А 261
7.2.4.2 Гидроцилиндр ЦГ-63.40х400.765.11.000....263

Chapter 7 Hydraulic steering control systems | Page №

7.1 Summary table of executions of the hydraulics steering control system for machines carrying capacity 3.4 t with hydrobrakes....243

7.2 Hydraulic steering control system TO-28A.78.00.000-02....243

7.2.1 Check valve TO-28A 78.00.120, TO-28A 78.00.130 249
7.2.2 Main filter TO-28A.78.04.000-01....251
7.2.3 Steering cylinders TO-28A.78.08.000, ...-01, ...-03 253
7.2.3.1 Hydrocylinder ЦГ-80.56х400.765.11.001 255
7.2.3.2 Hydrocylinder ЦС 080 040-00.000....257
7.2.4 Steering cylinders 333B.34.07.100, ...-01 259
7.2.4.1 Hydrocylinder 333B.34.29.000-A....261
7.2.4.2 Hydrocylinder ЦГ-63.40х400.765.11.000 263

Chapitre 7 Système hydraulique de la direction | Page №

7.1 Tableau récapitulatif des exécutions des systèmes hydrauliques de la direction pour les machines par la capacité de charge 3.4 т avec les hydrofreines....243

7.2 Système hydraulique de la direction TO-28A.78.00.000-02 243

7.2.1 Soupapes d'inversion TO-28A 78.00.120, TO-28A 78.00.130....249
7.2.2 Filtre magistral TO-28A.78.04.000-01 251
7.2.3 Cylindres hydrauliques de rotation du volant TO-28A.78.08.000, ...-01, ...-03....253
7.2.3.1 Cylindre hydraulique ЦГ-80.56х400.765.11.001....255
7.2.3.2 Cylindre hydraulique ЦС 080 040-00.000....257
7.2.4 Cylindres hydrauliques de rotation du volant 333B.34.07.100, ...-01 259
7.2.4.1 Cylindre hydraulique 333B.34.29.000-A 261
7.2.4.2 Cylindre hydraulique ЦГ-63.40х400.765.11.000....263

Capítulo 7 Sistema hidraúlico de dirección | Págs. №

7.1 El cuadro general de las variantes de los hydrosistemas de la dirección para los coches por la capacidad de carga de 3.4 t con los hidrofrenos 243

7.2 Sistema hidraúlico de dirección TO-28A.78.00.000-02....243

7.2.1 La válvula de retorno TO-28A 78.00.120, TO-28A 78.00.130 249
7.2.2 Filtro principal TO-28A.78.04.000-01....251
7.2.3 Los cilindros hidraúlicos de viraje del volante TO-28A.78.08.000, ...-01, ...-03 253
7.2.3.1 Cilindro hidraúlico ЦГ-80.56х400.765.11.001 255
7.2.3.2 Cilindro hidraúlico ЦС 080 040-00.000....257
7.2.4 Los cilindros hidraúlicos de viraje del volante 333B.34.07.100, ...-01 259
7.2.4.1 Cilindro hidraúlico 333B.34.29.000-A....261
7.2.4.2 Cilindro hidraúlico ЦГ-63.40х400.765.11.000 263

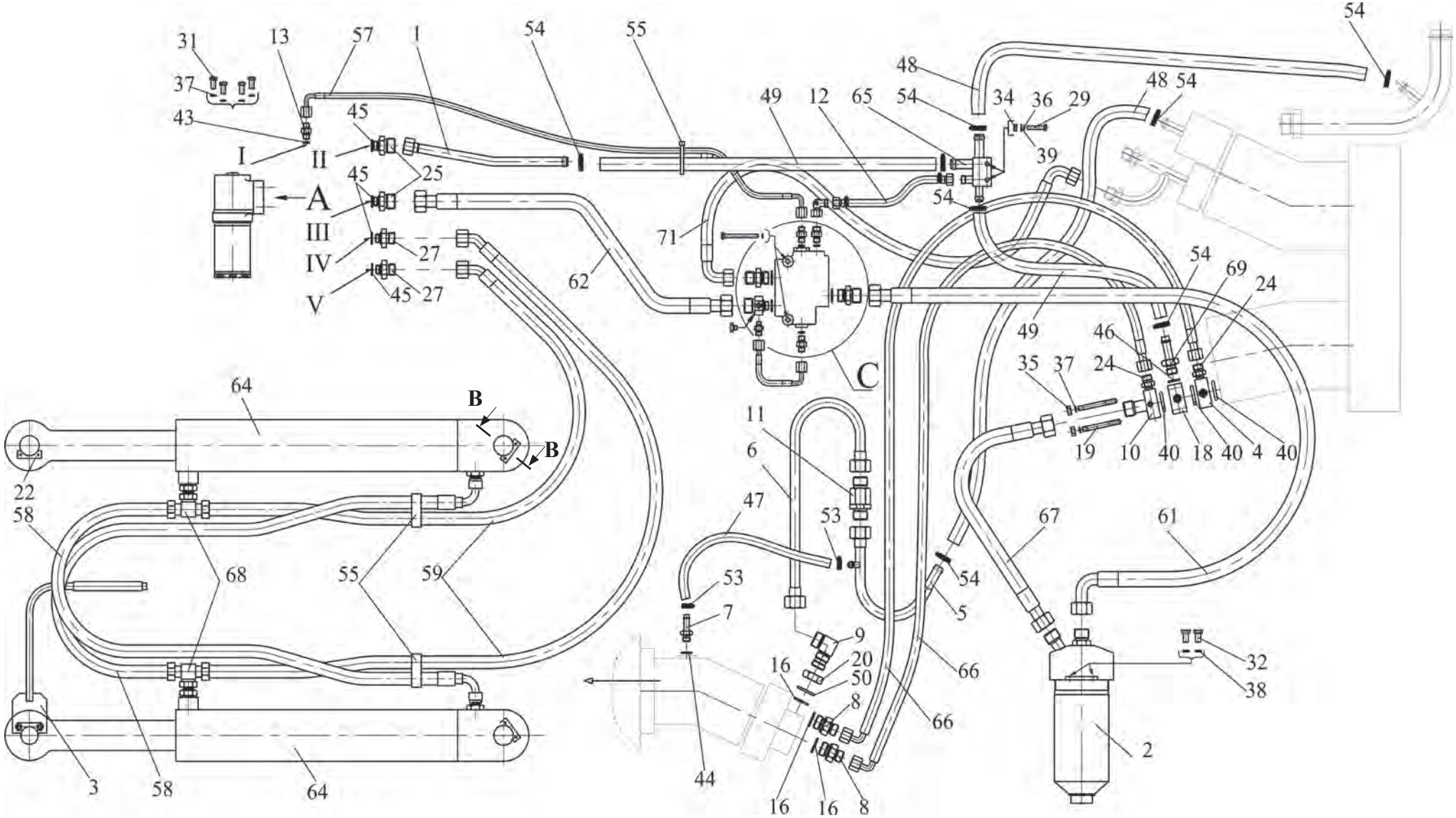

Рис. 1	ТО-28А.78.00.000-02	Гидросистема рулевого управления
Fig. 1		Hydraulic steering control system
Fig. 1		Système hydraulique de la direction
Fig. 1		Sistema hidraúlico de dirección

7.1 Сводная таблица исполнений гидросистем рулевого управления для машин грузоподъемностью 3.4 т с гидротормозами
7.1 Summary table of executions of the hydraulics steering control system for machines carrying capacity 3.4 t with hydrobrakes
7.1 Tableau récapitulatif des exécutions des systèmes hydrauliques de la direction pour les machines par la capacité de charge 3.4 т avec les hydrofreines
7.1 El cuadro general de las variantes de los hydrosistemas de la dirección para los coches por la capacidad de carga de 3.4 t con los hidrofrenos

Таблица 1 / Table 1 / Tableau 1 / Tabla 1

Гидросистема рулевого управления Hydraulic steering control system Système hydraulique de la direction Sistema hidraúlico de dirección	Индккс машины / Index of machine / L'indice de la machine / El índice del coche				Примечание Remark Note Observaciones
	332B	332B4	332C4	332C4-02	
ТО-28А 78.00.000-02					

7.2 Гидросистема рулевого управления ТО-28А.78.00.000-02
7.2 Hydraulic steering control system ТО-28А.78.00.000-02
7.2 Système hydraulique de la direction ТО-28А.78.00.000-02
7.2 Sistema hidraúlico de dirección ТО-28А.78.00.000-02

Таблица 2 / Table 2 / Tableau 2 / Tabla 2

		ТО-28А.78.00.000-02		Гидросистема рулевого управления	Hydraulic steering control system	Système hydraulique de la direction	Sistema hidraúlico de dirección	
Рис. Fig. Fig. Fig.	№ поз. Ref. No Nº Ref. Nº Pos.	Обозначение Designation Référence Signo convencional	К-во Q-ty Q-tě Cant.	Наименование	Denomination	Désignation	Descripción	Примечание Remark Note Observaciones
1, 2	1	ТО-28А.78.00.050	1	Трубопровод	Pipeline	Tuyauterie	Tubería	
	2	ТО-28А.78.04.000-01	1	Фильтр магистральный	Main filter	Filtre magistral	Filtro principal	
	3	ТО-18Б.08.10.000	1	Кронштейн	Bracket	Support	Soporte	
	4	ТО-28А.78.00.130	1	Клапан обратный	Chack valve	Soupape d'inversion	Válvula de retorno	
	5	ТО-28А.78.00.060	1	Трубопровод	Pipeline	Tuyauterie	Tubería	
	6	ТО-28А.78.00.070	1	Трубопровод	Pipeline	Tuyauterie	Tubería	
	7	ТО-28.29.03.000	1	Штуцер	Union	Ajutage	Tubo de empalme	
	8	УДГ1.01.01.027	2	Штуцер	Union	Ajutage	Tubo de empalme	
	9	ТО-28А.78.00.004	1	Угольник	Angle piece	Coude	Escuadra	
	10	ТО-28А.78.00.100	1	Переходник	Adapter	Adaptateur	Niple	
	11	ТО-28А.78.00.120	1	Клапан обратный	Check valve	Soupape d'inversion	Válvula de retorno	
	12	ТО-28А.06.09.050-01	1	Рукав	Hose	Manche	Manga	
	13	УДГ1.01.17.001	3	Штуцер	Union	Ajutage	Tubo de empalme	
	14	УДГ1.01.17.002	1	Штуцер	Union	Ajutage	Tubo de empalme	
	15	УДГ1.01.17.018	2	Штуцер	Union	Ajutage	Tubo de empalme	
	16	024-029-30-2-2 ГОСТ 9833-73 / ГОСТ 18829-73	3	Кольцо	Ring	Bague	Anillo	

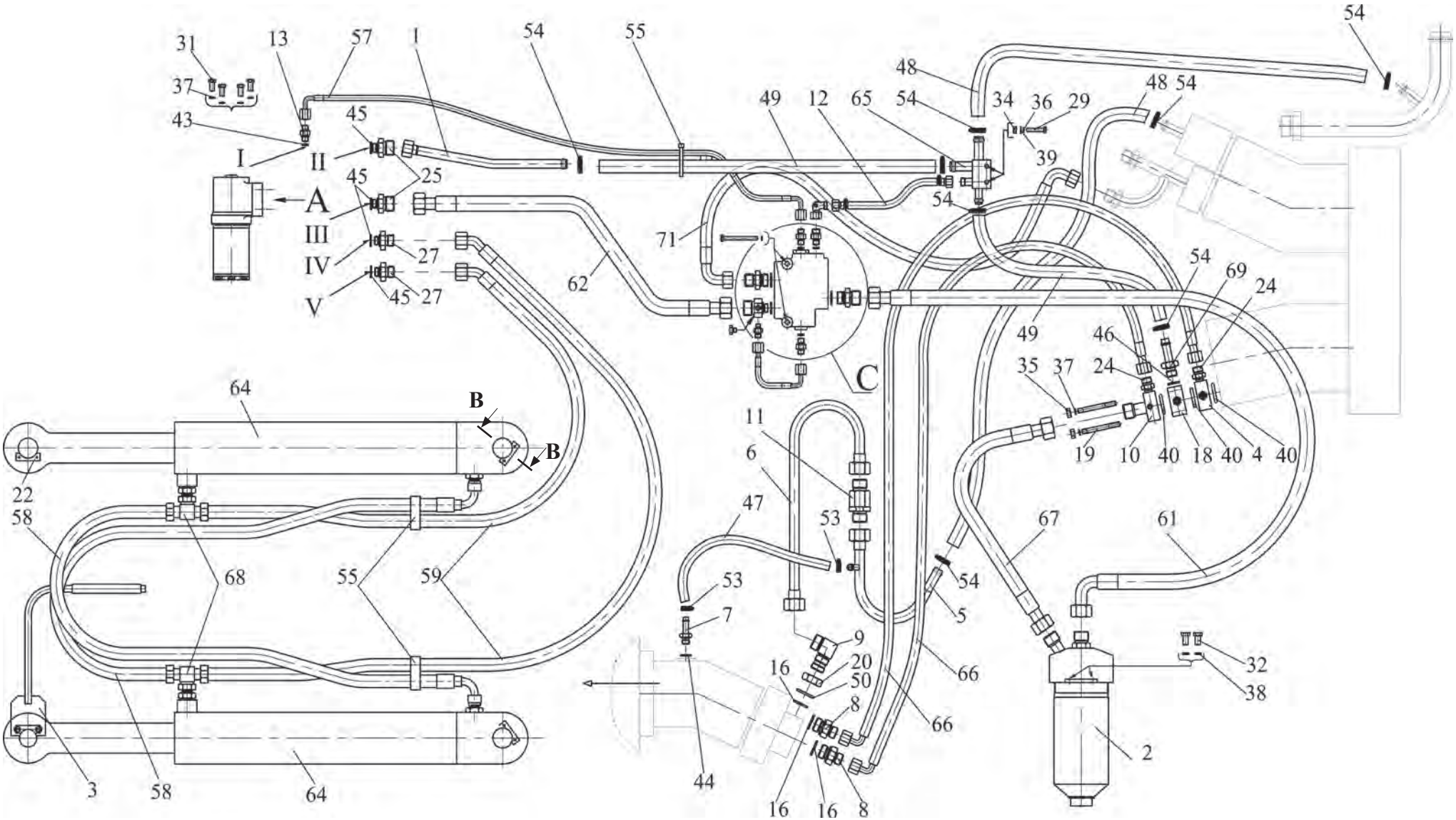

Рис. 1.	**ТО-28А.78.00.000-02**	**Гидросистема рулевого управления**
Fig. 1.		**Hydraulic steering control system**
Fig. 1.		**Système hydraulique de la direction**
Fig. 1.		**Sistema hidraúlico de dirección**

		ТО-28А.78.00.000-02		Гидросистема рулевого управления	Hydraulic steering control system	Système hydraulique de la direction	Sistema hidraúlico de dirección	
Рис. Fig. Fig. Fig.	№ поз. Ref. No Nº Ref. Nº Pos.	Обозначение Designation Référence Signo convencional	К-во Q-ty Q-té Cant.	Наименование	Denomination	Désignation	Descripción	Примечание Remark Note Observaciones
1, 2	17	ТО-28А.78.00.002	1	Штуцер	Union	Ajutage	Tubo de empalme	
	18	У462.8.1.5.1 ТУ 22-1.020-102-95	1	Клапан предохранительный	Pressure relief valve	Soupape de sécurité	Válvula de seguridad	
	или/or 18	or 6К01150М0000001		Клапан предохранительный «BONDIOLI», Италия)	Pressure relief valve	Soupape de sécurité	Válvula de seguridad	**внедрено с 01/10/07 introduced since 01/10/07 mis en application du 01/10/07 se aplica desde el 01/10/07**
	19	ТО-18Д.08.00.003	4	Шпилька	Pin	Aiguille	Clavija	
	20	ДЗ-133.45.00.004	1	Гайка установочная	Setting nut	Écrou de montage	Tuerca de ajuste	
	21	ТО-18А.08.00.004	4	Палец	Finger	Doigt	Dedo	
	22	ТО-18А.08.00.007	3	Ригель	Girder	Traversière	Viga transversal	
	23	ТО-18А.08.00.015	8	Держатель	Holder	Monture	Portador	
	24	УДГ1.01.03.008	2	Штуцер	Union	Ajutage	Tubo de empalme	
	25	УДГ1.01.02.033	2	Штуцер	Union	Ajutage	Tubo de empalme	
	26	УДГ1.01.03.001	2	Штуцер	Union	Ajutage	Tubo de empalme	
	27	УДГ1.01.02.024	2	Штуцер	Union	Ajutage	Tubo de empalme	
	28	УДГ1 09.03.001	3	Заглушка	Blind	Bouchon d'obturation	Tapón	
	29	М8-6gх40.56.0115 ГОСТ 7796-70	2	Болт	Bolt	Boulon	Bulón	
	30	М8-6gх80.56.0115 ГОСТ 7796-70	2	Болт	Bolt	Boulon	Bulón	
	31	М10-6gх20.56.0115 ГОСТ 7796-70	4	Болт	Bolt	Boulon	Bulón	
	32	М12-6gх20.56.0115 ГОСТ 7796-70	2	Болт	Bolt	Boulon	Bulón	
	33	М12-6gх30.56.0115 ГОСТ 7796-70	8	Болт	Bolt	Boulon	Bulón	
	34	М8-6Н.5.0115 ГОСТ 5915-70	4	Гайка	Nut	Écrou	Tuerca	
	35	М10-6Н.5.0115 ГОСТ 5915-70	4	Гайка	Nut	Écrou	Tuerca	
	36	8 65Г 0115 ГОСТ 6402-70	4	Шайба	Washer	Rondelle	Arandela	
	37	10 65Г 0115 ГОСТ 6402-70	4	Шайба	Washer	Rondelle	Arandela	
	38	12 65Г 0115 ГОСТ 6402-70	10	Шайба	Washer	Rondelle	Arandela	
	39	С.8.02.Ст3.0115 ГОСТ 11371-78	4	Шайба	Washer	Rondelle	Arandela	
	40	039-045-36-2-2 ГОСТ 9833-73 / ГОСТ 18829-73	2	Кольцо	Ring	Bague	Anillo	
	41	050-060-58-2-2 ГОСТ 9833-73 / ГОСТ 18829-73	8	Кольцо	Ring	Bague	Anillo	
	42	1.3.Ц6.хр ГОСТ 19853-74	4	Масленка	Grease fitting	Graisseur	Aceitera	
	43	14 М3 ГОСТ 23358-87	4	Прокладка	Shim	Couche	Junta	
	44	18 М3 ГОСТ 23358-87	1	Прокладка	Shim	Couche	Junta	
	45	22 М3 ГОСТ 23358-87	4	Прокладка	Shim	Couche	Junta	
	46	27 М3 ГОСТ 23358-87	3	Прокладка	Shim	Couche	Junta	
	47	12х20-1,6 ГОСТ 10362-76	1	Рукав (L=350 мм)	Hose (L=350 mm)	Manche (L=350 mm)	Manga (L=350 mm)	
	48	20х29-1,6 ГОСТ 10362-76	2	Рукав (L=550 мм)	Hose (L=550 mm)	Manche (L=550 mm)	Manga (L=550 mm)	
	49	20х29-1,6 ГОСТ 10362-76	2	Рукав (L=820 мм)	Hose (L=820 mm)	Manche (L=820 mm)	Manga (L=820 mm)	

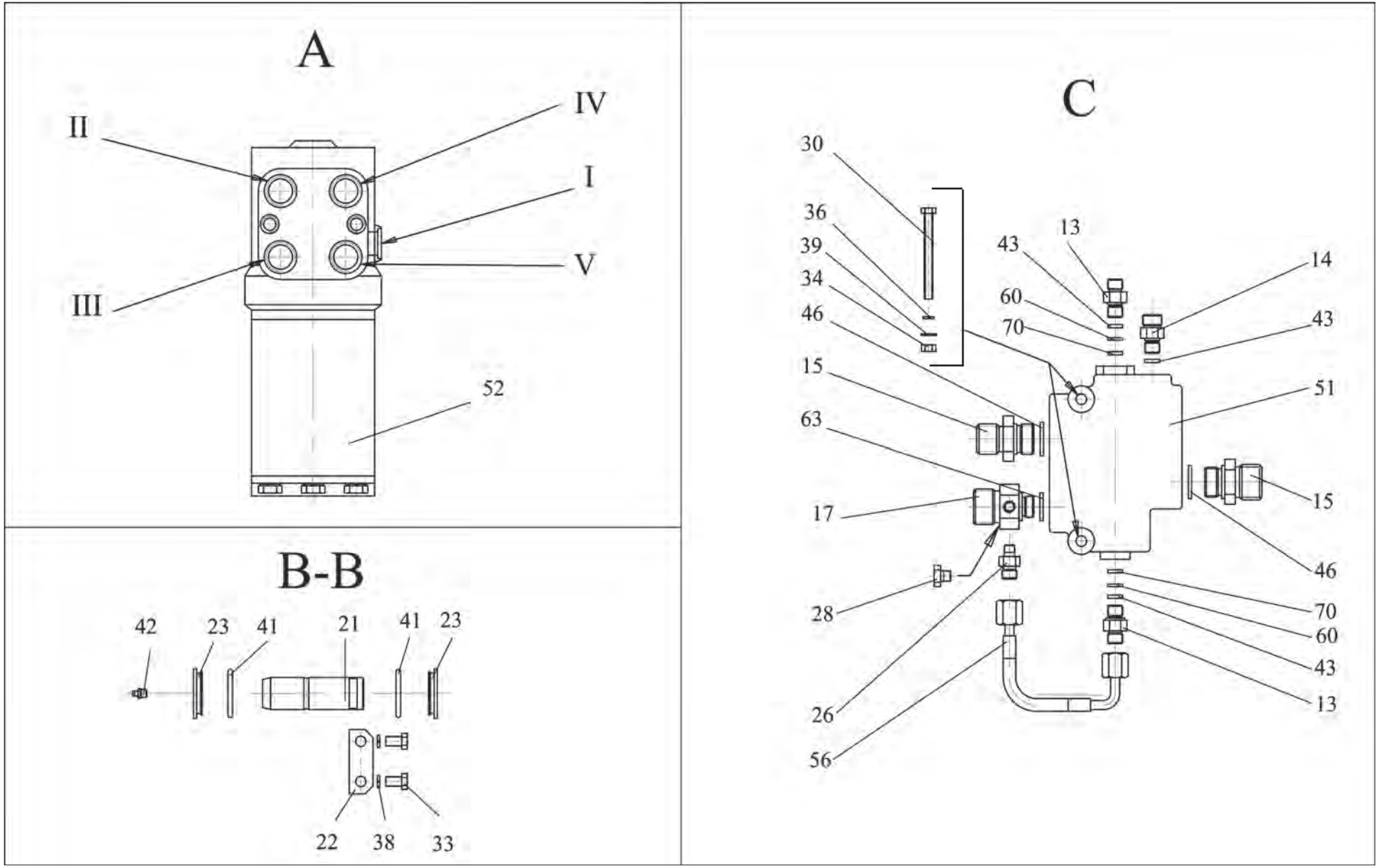

Рис. 2	**ТО-28А.78.00.000-02**	**Гидросистема рулевого управления**
Fig. 2		**Hydraulic steering control system**
Fig. 2		**Système hydraulique de la direction**
Fig. 2		**Sistema hidraúlico de dirección**

		ТО-28А.78.00.000-02		Гидросистема рулевого управления	Hydraulic steering control system	Système hydraulique de la direction	Sistema hidraúlico de dirección	
Рис. Fig. Fig. Fig.	№ поз. Ref. No Nº Ref. Nº Pos.	Обозначение Designation Référence Signo convencional	К-во Q-ty Q-té Cant.	Наименование	Denomination	Désignation	Descripción	Примечание Remark Note Observaciones
1, 2	50	ДЗ-133.45.00.007	1	Шайба защитная	Protective washer	Rondelle de protection	Arandela protectora	
	51	141-1100	1	Клапан приоритетный	Priority valve	Soupape prioritaire	Válvula de prioridad	
	52*	1092.800 *	1	Насос-дозатор *	Metering pump*	Pompe-doseur*	Bomba dosificadora*	
	или/or 52**	1092.400**	1	Насос-дозатор **	Metering pump**	Pompe-doseur**	Bomba dosificadora**	
	53	12-20 / 9-C7W2	2	Зажим TORRO	TORRO clamp	Serrage TORRO	Borne TORRO	
	54	20-32 / 9-C7W2	8	Зажим TORRO	TORRO clamp	Serrage TORRO	Borne TORRO	
	55	TKUV 20 / 5	3	Кабельная стяжка	Cable buckle	Accouplement de câble	Tensor del cable	
	56	1SN NP6x350 A60A61	1	Рукав	Hose	Manche	Manga	
	57	1SN NP6x1050 A61A61	1	Рукав	Hose	Manche	Manga	
	58	2SN NP13x1250 A60A61	2	Рукав	Hose	Manche	Manga	
	59	2SN NP13x1550 A60A63	2	Рукав	Hose	Manche	Manga	
	60	ТО-28А.78.00.003	2	Фильтр	Filter	Filtre	Filtro	
	61	2SN NP20x650 A80A81	1	Рукав	Hose	Manche	Manga	
	62	2SN NP20x850 A80A80	1	Рукав	Hose	Manche	Manga	
	63	ТО-18.08.02.009	2	Шайба	Washer	Rondelle	Arandela	
	64*	ТО-28А.78.08.000* (или/or ТО-28А.78.08.000-01)* (или/or ТО-28А.78.08.000-03)*	2	Гидроцилиндр*	Hydrocylinder*	Cylindre hydraulique*	Cilindro hidraulico*	
	или/or 64**	333В.34.07.100** (или/or 333В.34.07.100-01)**	2	Гидроцилиндр**	Hydrocylinder**	Cylindre hydraulique**	Cilindro hidraulico**	
	65	ТО-28А.78.00.080	1	Коллектор сливной	Draining manifold	Collecteur d'évacuation	Colector vertedor	
	66	2SN NP13x1050 A60A61	2	Рукав	Hose	Manche	Manga	
	67	2SN NP20x650 A80A80	1	Рукав	Hose	Manche	Manga	
	68	15LHz3	2	Тройник ХЕТА	XETA T-fitting	Raccord à trois voies XETA	Unión T XETA	
	69	УДГ1.13.00.011	1	Штуцер	Union	Ajutage	Tubo de empalme	
	70	009-012-19-2-2 ГОСТ 9833-73 / ГОСТ 18829-73	2	Кольцо	Ring	Bague	Anillo	
	71	2SN NP20x900 A80A81	1	Рукав	Hose	Manche	Manga	

*** Насос-дозатор 1092.800 применяется совместно с гидроцилиндрами ТО-28А.78.08.000 (или ТО-28А.78.08.000-01, или ТО-28А.78.08.000-03)**
*** Pump-dozator 1092.800 is applied together with hydrocylinders TO-28A.78.08.000 (either TO-28A.78.08.000-01, or TO-28A.78.08.000-03)**
*** Pompe-doseur 1092.800 est appliquée en commun avec les hydrocylindres TO-28A.78.08.000 (ou TO-28A.78.08.000-01, ou TO-28A.78.08.000-03)**
*** Bomba-dosificadora 1092.800 se aplica junto con los hidrocilindros TO-28A.78.08.000 (o TO-28A.78.08.000-01, o TO-28A.78.08.000-03)**

**** Насос-дозатор 1092.400 применяется совместно с гидроцилиндрами 333В.34.07.100 (или 333В.34.07.100-01)**
**** The pump-dozator 1092.400 is applied together with hydrocylinders 333B.34.07.100 (or 333B.34.07.100-01)**
**** La pompe-doseur 1092.400 est appliquée en commun avec les hydrocylindres 333B.34.07.100 (ou 333B.34.07.100-01)**
**** La bomba-dosificador 1092.400 se aplica junto con los hidrocilindros 333B.34.07.100 (o 333B.34.07.100-01)**

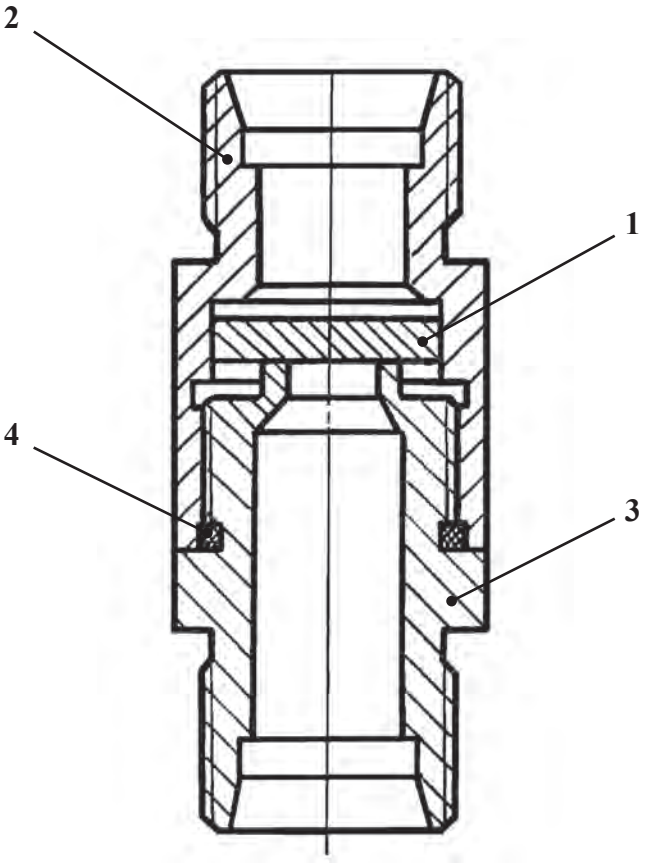

Рис. 3	ТО-28А 78.00.120	Клапан обратный
Fig. 3		Check valve
Fig. 3		Soupape d’inversion
Fig. 3		Válvula de retorno

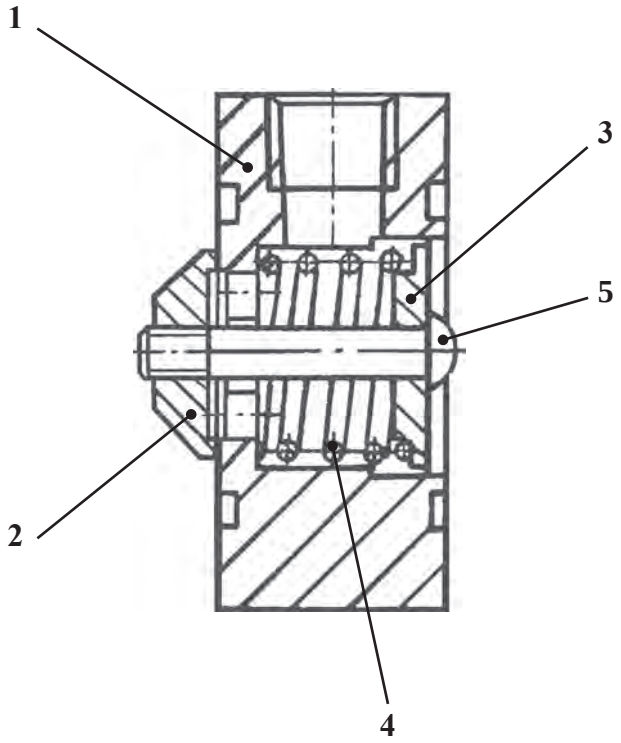

Рис. 4	ТО-28А 78.00.130	Клапан обратный
Fig. 4		Check valve
Fig. 4		Soupape d’inversion
Fig. 4		Válvula de retorno

7.2.1 Обратные клапана ТО-28А 78.00.120, ТО-28А 78.00.130
7.2.1 Check valve TO-28A 78.00.120, TO-28A 78.00.130
7.2.1 Soupapes d'inversion TO-28A 78.00.120, TO-28A 78.00.130
7.2.1 La válvula de retorno TO-28A 78.00.120, TO-28A 78.00.130

Таблица 3 / Table 3 / Tableau 3 / Tabla 3

		ТО-28А 78.00.120		Клапан обратный	Check valve	Soupape d'inversion	Válvula de retorno	
Рис. Fig. Fig. Fig.	№ поз. Ref. No Nº Ref. Nº Pos.	Обозначение Designation Référence Signo convencional	К-во Q-ty Q-té Cant.	Наименование	Denomination	Désignation	Descripción	Примечание Remark Note Observaciones
3	1	ТО-28 29.20.003	1	Шайба	Washer	Rondelle	Arandela	
	2	ТО-28А 78.00.121	1	Корпус	Housing	Boîtier	Cuerpo	
	3	ТО-28А 78.00.122	1	Штуцер	Union	Ajutage	Tubo de empalme	
	4	030-035-30-2-2 ГОСТ 9833-73 / ГОСТ 18829-73	1	Кольцо	O-ring	Bague	Anillo	

Таблица 4 / Table 4 / Tableau 4 / Tabla 4

		ТО-28А 78.00.130		Клапан обратный	Check valve	Soupape d'inversion	Válvula de retorno	
Рис. Fig. Fig. Fig.	№ поз. Ref. No Nº Ref. Nº Pos.	Обозначение Designation Référence Signo convencional	К-во Q-ty Q-té Cant.	Наименование	Denomination	Désignation	Descripción	Примечание Remark Note Observaciones
4	1	ТО-18Д 08.04.051	1	Корпус	Housing	Boîtier	Cuerpo	
	2	ТО-28 29.17.001	1	Клапан	Valve	Soupape	Válvula	
	3	ТО-28 29.17.002	1	Шайба	Washer	Rondelle	Arandela	
	4	ТО-28 29.17.003	1	Пружина	Spring	Ressort	Resorte	
	5	В.М 6-6gx 35.46.0115 ГОСТ 17473-80	1	Винт	Screw	Vis	Tornillo	

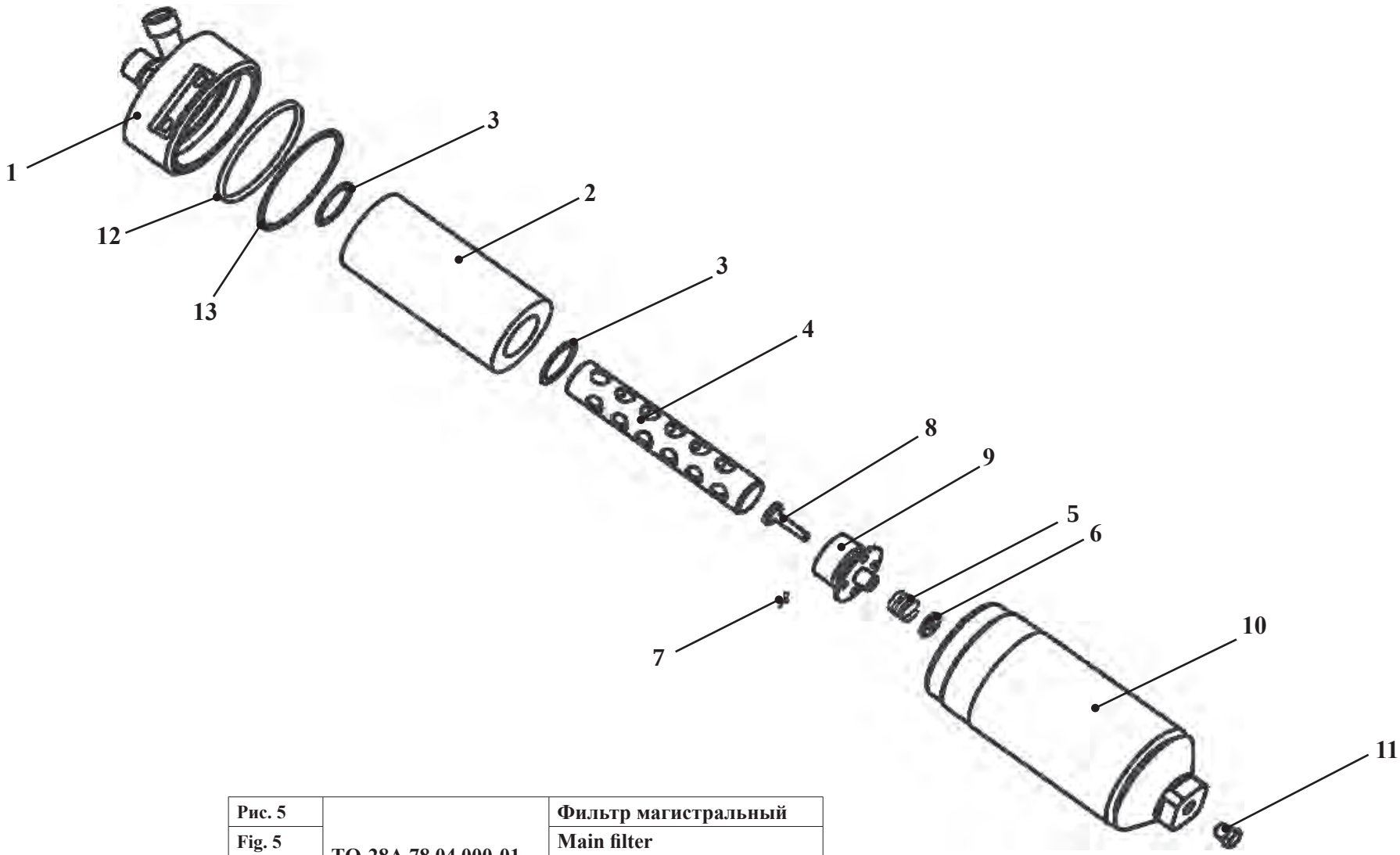

Рис. 5	ТО-28А.78.04.000-01	Фильтр магистральный
Fig. 5		Main filter
Fig. 5		Filtre magistral
Fig. 5		Filtro principal

7.2.2 Фильтр магистральный ТО-28А.78.04.000-01
7.2.2 Main filter ТО-28А.78.04.000-01
7.2.2 Filtre magistral ТО-28А.78.04.000-01
7.2.2 Filtro principal ТО-28А.78.04.000-01

Таблица 5 / Table 5 / Tableau 5 / Tabla 5

		ТО-28А.78.04.000-01		Фильтр магистральный	Main filter	Filtre magistral	Filtro principal	
Рис. Fig. Fig. Fig.	№ поз. Ref. No Nº Ref. Nº Pos.	Обозначение Designation Référence Signo convencional	К-во Q-ty Q-té Cant.	Наименование	Denomination	Désignation	Descripción	Примечание Remark Note Observaciones
5	1	ТО-28А.78.04.200-01	1	Крышка	Cover	Couvercle	Tapa	
	2	► М 5305 МК ТУ ВУ-5002 18 629.017-2006	1	Элемент фильтрующий	Filter element	Élément filtrant	Elemento filtrante	• внедрено с 15.10.07 г. • introduced since October 15, 2007 • mis en application du 15.10.07 • se aplica desde el 15.10.07
	или/or 2	631-1-06 ТУ 36 89-003-26 361 511-94	1	Элемент фильтрующий	Filter element	Élément filtrant	Elemento filtrante	
	или/or 2	ФМ 100-200	1	Фильтр очистки масла	Filter element	Filtre de l'épuration de l'huile	Filtro de la limpieza del óleo	• анулировано с 15.10.07 г. • cancelled since October 15, 2007 • annulé du 15.10.07 • anulado desde el 15.10.07
	3	ТО-18Б.08.04.001	2	Прокладка	Gasket	Couche	Junta	
	4	ТО-18Б.08.04.202	1	Стержень	Stem	Barreau	Barra	
	5	ТО-27-1-10.01.03.004	1	Пружина	Spring	Ressort	Resorte	
	6	ТО-27-1-10.01.03.003	1	Шайба упорная	Thrust washer	Rondelle de butée	Arandela de tope	
	7	2х16.0115 ГОСТ 397-79	1	Шплинт	Cotter pin	Clavette fendue	Chaveta	
	8	ТО-27-1-10.01.03.002	1	Клапан	Valve	Soupape	Válvula	
	9	ТО-27-1-10.01.03.001	1	Корпус клапана	Valve housing	Boîtier de la soupape	Cuerpo de válvula	
	10	ТО-18Б.08.04.100	1	Стакан	Sleeve	Verre	Buza	
	11	УДГ1-09.03.002	1	Заглушка	Plug fitting	Bouchon d'obturation	Tapón	
	12	ТО-27-1-10.01.00.009	1	Кольцо защитное	Guard ring	Bague de protection	Anillo protector	
	13	120-130-58-2-2 ГОСТ 9833-73 / ГОСТ 18829-73	1	Кольцо	O-ring	Bague	Anillo	

► Комплектация узла в текущей серии машин
► Equipment in the current series of the machines
► Dotation de l'ensemble dans la série courante des machines
► Completamiento del bloque en una serie corriente de los coches

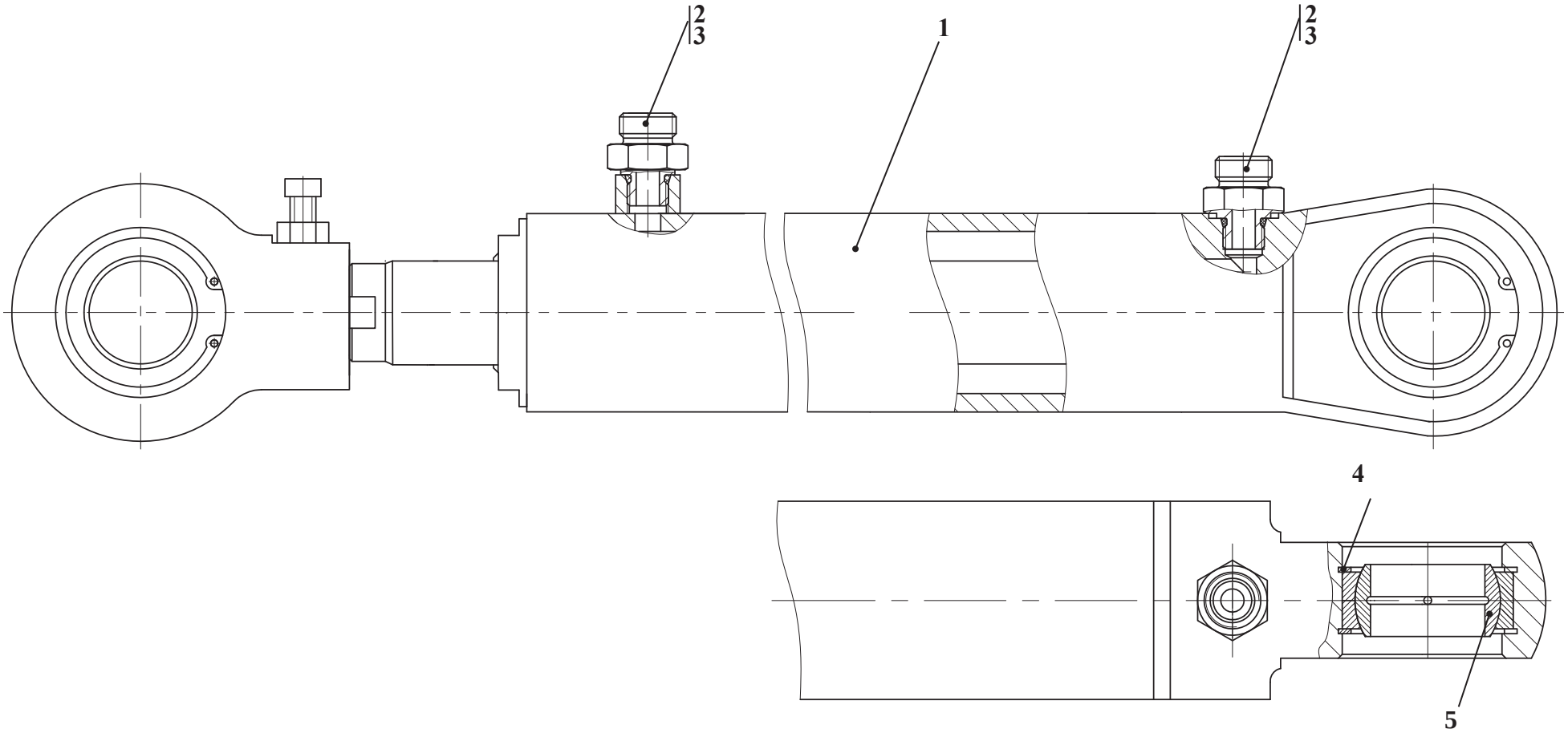

Рис. 6	► ТО-28А.78.08.000 ТО-28А.78.08.000-01 ТО-28А.78.08.000-03	Гидроцилиндр поворота руля
Fig. 6		Steering cylinder
Fig. 6		Cylindre hydraulique de rotation du volant
Fig. 6		Cilindro hidraúlico de viraje del volante

7.2.3 Гидроцилиндры поворота руля ТО-28А.78.08.000, ...-01, ...-03
7.2.3 Steering cylinders ТО-28А.78.08.000, ...-01, ...-03
7.2.3 Cylindres hydrauliques de rotation du volant ТО-28А.78.08.000, ...-01, ...-03
7.2.3 Los cilindros hidraúlicos de viraje del volante ТО-28А.78.08.000, ...-01, ...

Таблица 6 / Table 6 / Tableau 6 / Tabla 6

		► ТО-28А.78.08.000		Гидроцилиндр поворота руля	Steering cylinder	Cylindre hydraulique de rotation du volant	Cilindro hidraúlico de viraje del volante	
Рис. Fig. Fig. Fig.	№ поз. Ref. No Nº Ref. Nº Pos.	Обозначение Designation Référence Signo convencional	К-во Q-ty Q-té Cant.	Наименование	Denomination	Désignation	Descripción	Примечание Remark Note Observaciones
6	**1**	**ЦГ-80.56х400.765.11.001**	**1**	**Гидроцилиндр (г. Елец)**	**Cylinder (Yelets)**	**Cylindre hydraulique (ville d'Elets)**	**Cilindro hidraulico (Elets)**	
	2	УДГ1-01.01.027	2	Штуцер	Union	Ajutage	Tubo de empalme	
	3	024-029-30-2- 2 ГОСТ 9833-73 / ГОСТ 18829-73	2	Кольцо	O-ring	Bague	Anillo	
	4	В62 ГОСТ 13943-86	4	Кольцо	Ring	Bague	Anillo	
	5	ШСП-40К ТУ РБ 05808863001-99	2	Подшипник	Bearing	Palier	Cojinete	

► Комплектация узла в текущей серии машин / Equipment of the assembly in the current series of the machines
Dotation de l'ensemble dans la série courante des machines / Completamiento del bloque en una serie corriente de los coches

Таблица 7 / Table 7 / Tableau 7 / Tabla 7

		ТО-28А.78.08.000-01		Гидроцилиндр поворота руля	Steering cylinder	Cylindre hydraulique de rotation du volant	Cilindro hidraúlico de viraje del volante	
Рис. Fig. Fig. Fig.	№ поз. Ref. No Nº Ref. Nº Pos.	Обозначение Designation Référence Signo convencional	К-во Q-ty Q-té Cant.	Наименование	Denomination	Désignation	Descripción	Примечание Remark Note Observaciones
6	**1**	**13.6230.000**	**1**	**Гидроцилиндр (г. Донецк)**	**Hydrocylinder (Donetsk)**	**Cylindre hydraulique (ville de Donetsk)**	**Cilindro hidraúlico (Donetsk)**	
	2	УДГ1-01.01.027	2	Штуцер	Union	Ajutage	Tubo de empalme	
	3	024-029-30-2- 2 ГОСТ 9833-73 / ГОСТ 18829-73	2	Кольцо	O-ring	Bague	Anillo	
	4	В62 ГОСТ 13943-86	4	Кольцо	Ring	Bague	Anillo	
	5	ШСП-40К ТУ РБ 05808863001-99	2	Подшипник	Bearing	Palier	Cojinete	

Таблица 8 / Table 8 / Tableau 8 / Tabla 8

		ТО-28А.78.08.000-03		Гидроцилиндр поворота руля	Steering cylinder	Cylindre hydraulique de rotation du volant	Cilindro hidraúlico de viraje del volante	
Рис. Fig. Fig. Fig.	№ поз. Ref. No Nº Ref. Nº Pos.	Обозначение Designation Référence Signo convencional	К-во Q-ty Q-té Cant.	Наименование	Denomination	Désignation	Descripción	Примечание Remark Note Observaciones
6	**1**	**ЦС 080 040-00.000**	**1**	**Гидроцилиндр**	**Cylinder**	**Cylindre hydraulique**	**Cilindro hidraulico**	
	2	УДГ1-01.01.027	2	Штуцер	Union	Ajutage	Tubo de empalme	
	3	024-029-30-2- 2 ГОСТ 9833-73 / ГОСТ 18829-73	2	Кольцо	O-ring	Bague	Anillo	
	4	В62 ГОСТ 13943-86	4	Кольцо	Ring	Bague	Anillo	
	5	ШСП40К ТУ РБ 05808863.001-99	2	Подшипник	Bearing	Palier	Cojinete	

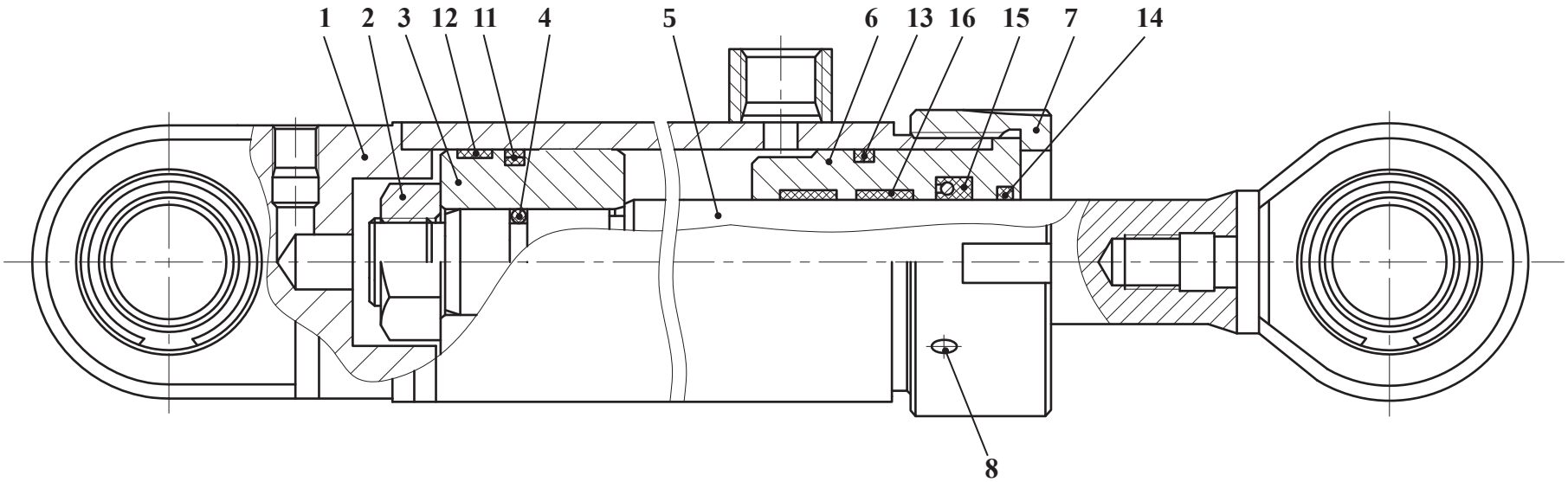

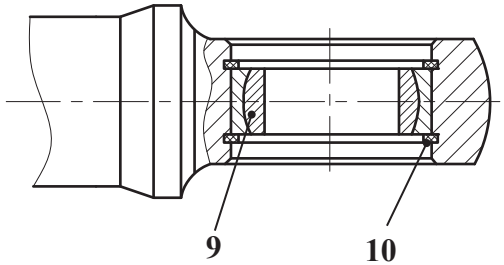

Рис. 7	ЦГ-80.56х400.765.11.001	Гидроцилиндр
Fig. 7		Hydrocylinder
Fig. 7		Cylindre hydraulique
Fig. 7		Cilindro hidraúlico

7.2.3.1 Гидроцилиндр ЦГ-80.56х400.765.11.001
7.2.3.1 Hydrocylinder ЦГ-80.56х400.765.11.001
7.2.3.1 Cylindre hydraulique ЦГ-80.56х400.765.11.001
7.2.3.1 Cilindro hidraúlico ЦГ-80.56х400.765.11.001

Таблица 9 / Table 9 / Tableau 9 / Tabla 9

		ЦГ-80.56х400.765.11.001		Гидроцилиндр	Hydrocylinder	Cylindre hydraulique	Cilindro hidraúlico	
Рис. Fig. Fig. Fig.	№ поз. Ref. No Nº Ref. Nº Pos.	Обозначение Designation Référence Signo convencional	К-во Q-ty Q-té Cant.	Наименование	Denomination	Désignation	Descripción	Примечание Remark Note Observaciones
7	1	ЦГ-80.56х400.765.11.007	1	Корпус	Housing	Boîtier	Cuerpo	
	2	ЦГП2-110.1120.11.064	1	Гайка	Nut	Écrou	Tuerca	
	-	ЦГ-80.56х800.1165.11.008	1	Поршень в сборе (входят по. 3, 11, 12)	Piston (comprises pos. 3, 11, 12)	Piston (Comprend les positions 3, 11, 12)	Émbolo (Entran las pos. 3, 11 12)	
	3	ЦГ-80.56х800.1165.11.023	1	Поршень	Piston	Piston	Émbolo	
	4	038-046-46-2-2 ГОСТ 9833-73	1	Кольцо	Ring	Bague	Anillo	
	5	ЦГ-80.56х400.765.002	1	Шток	Rod	Tige	Varilla	
	-	ЦГ-80.56х800.1165.11.010	1	Крышка передняя в сборе (Входят поз. 6, 13-16)	Front cover (comprises pos. 6, 13-16)	Couvercle avant (Comprend les positions 6, 13-16)	Tapa delantera (Entran las pos. 6, 13-16)	
	6	ЦГ-80.56х800.1165.11.021	1	Крышка передняя	Front cover	Couvercle avant	Tapa delantera	
	7	ЦГП2-80.160.11.067	1	Гайка накидная	Captive nut	Écrou à poignées	Tuerca cubridora	
	8	АМ8-6gх12.10Н.35ХА.013 ГОСТ 1476-84	1	Винт	Screw	Vis	Tornillo	
	9	ШС-40 ГОСТ 3635-78	2	Подшипник	Bearing	Palier	Cojinete	
	или/or 9	ШСП-40 ТУ 37.553.130-90	2	Подшипник	Bearing	Palier	Cojinete	
	10	А62 ГОСТ 13941-86	4	Кольцо	Ring	Bague	Anillo	
	11	DBM 314236	1	Уплотнение поршневое	Piston seal	Pièce d'étanchéité de piston	Empaquetadura del émbolo	
	12	E / DWR 80 / 3-12,8	1	Кольцо опорно-направляющее	Thrust locator ring	Bague directrice et de butée	Anillo de apoyo y dirección	
	13	070-080-58-2-3	1	Кольцо	Ring	Bague	Anillo	
	14	PW 56	1	Грязесъемник	Wiper	Extracteur d'impuretés	Scrape de barro	
	15	TS 5671 11,5 / LA	1	Манжета	Collar	Manchette	Manguito	
	16	I / DWR 56 / 3-12,8	3	Кольцо опорное	Thrust locator ring	Bague directrice et de butée	Anillo de apoyo y dirección	

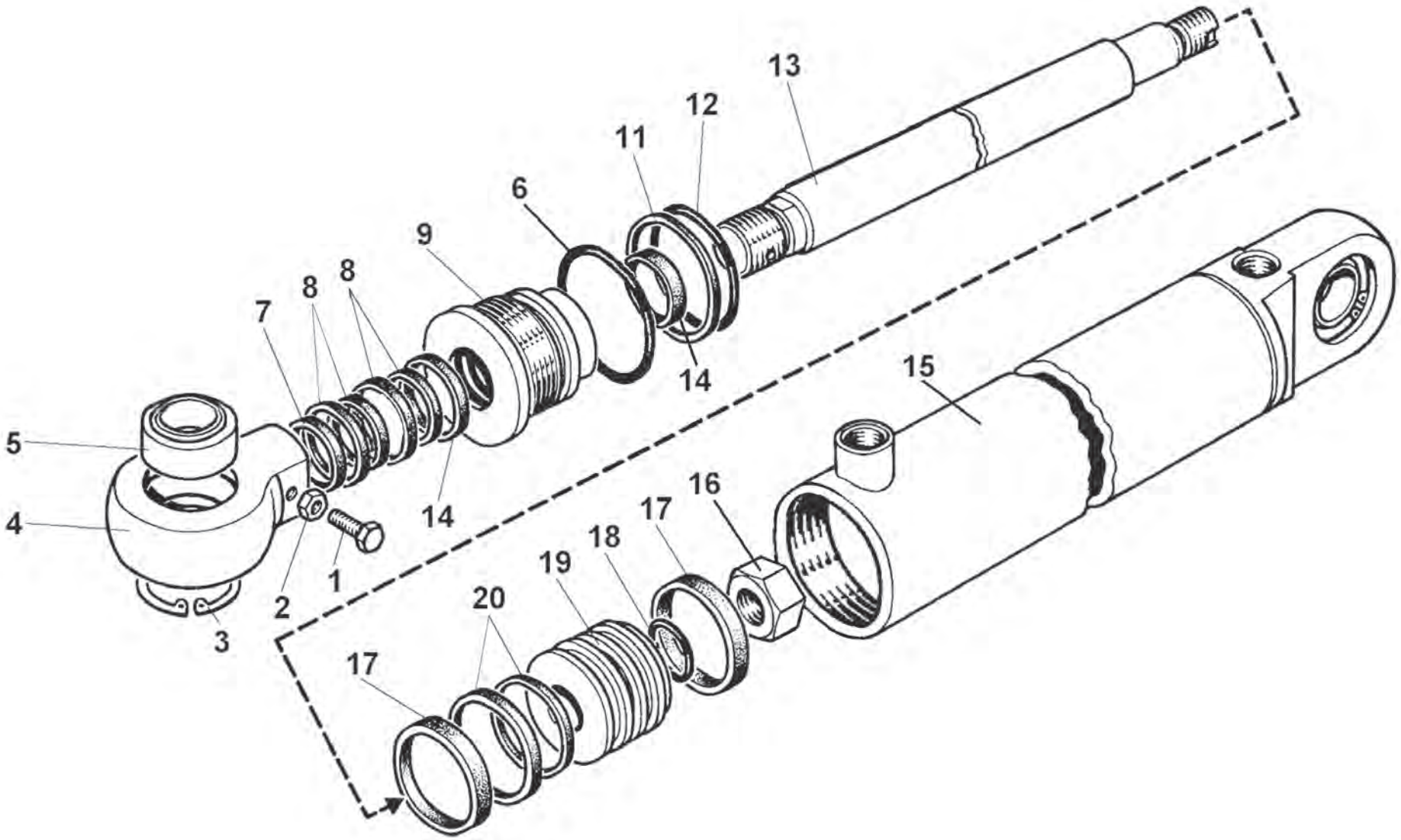

Рис. 8	ЦС 080 040-00.000	Гидроцилиндр
Fig. 8		Hydrocylinder
Fig. 8		Cylindre hydraulique
Fig. 8		Cilindro hidraúlico

7.2.3.2 Гидроцилиндр ЦС 080 040-00.000
7.2.3.2 Hydrocylinder ЦС 080 040-00.000
7.2.3.2 Cylindre hydraulique ЦС 080 040-00.000
7.2.3.2 Cilindro hidraúlico ЦС 080 040-00.000

Таблица 10 / Table 10 / Tableau 10 / Tabla 10

		ЦС 080 040-00.000		Гидроцилиндр	Hydrocylinder	Cylindre hydraulique	Cilindro hidraúlico	
Рис. Fig. Fig. Fig.	№ поз. Ref. No Nº Ref. Nº Pos.	Обозначение Designation Référence Signo convencional	К-во Q-ty Q-té Cant.	Наименование	Denomination	Désignation	Descripción	Примечание Remark Note Observaciones
8	1	В.М10-6gx30.14Н.0115	1	Винт	Screw	Vis	Tornillo	
	2	М10-6Н.5.0115 ГОСТ 5915-70	1	Гайка	Nut	Écrou	Tuerca	
	3	В62 ГОСТ 13943-86	4	Кольцо	Ring	Bague	Anillo	
	4	ТО-18А.08.03.002-01	1	Проушина	Lug	Oeillet	Ojo	
	5	ШСП40К ТУ РБ 05808863.001-99	2	Подшипник	Bearing	Palier	Cojinete	
	6	080-085-30-2-3 ГОСТ 9833-73 / ГОСТ 18829-73	1	Кольцо	Ring	Bague	Anillo	
	7	86187 ASOB 040-048-4-7	1	Грязесъемник	Wiper	Extracteur d'impuretés	Scrape de barro	
	8	24223147 OMS-MR 40-50,7-4.0	2	Уплотнение штоковое	Rod seal	Pièce d'étanchéité de tige	Empaquetadura de varilla	
	9	ЦС 080040-00.001	1	Стакан	Sleeve	Verre	Buza	
	11	ТО-49.12.00.708	1	Кольцо защитное	Guard ring	Bague de protection	Anillo protector	
	12	072-080-46-2-2 ГОСТ 9833-73 / ГОСТ 18829-73	1	Кольцо	Ring	Bague	Anillo	
	13	ТО-28А.08.05.001	1	Шток	Rod	Tige	Varilla	
	14	24131024 SB 040-045-9,6	2	Кольцо опорно-направляющее штоковое	Rubber thrust-locator ring	Bague directrice et de butée de tige	Anillo de apoyo y dirección de la varilla	
	15	ЦС 080040-00.100	1	Цилиндр	Cylinder	Cylindre	Cilindro	
	16	ТО-28А.08.05.002	1	Гайка	Nut	Écrou	Tuerca	
	17	24130950 KB 80-75-9,6	2	Кольцо опорно-направляющее поршневое	Thrust-locator ring	Bague directrice et de butée de piston	Anillo de apoyo y dirección del émbolo	
	18	032-040-46-2-2 ГОСТ 9833-73 / ГОСТ 18829-73	1	Кольцо	Ring	Bague	Anillo	
	19	ТО-28А.08.20.002	1	Поршень	Piston	Piston	Émbolo	
	20	24213784 OMK-MR 80-59-7,7	1	Уплотнение поршневое	Piston seal	Pièce d'étanchéité de piston	Empaquetadura del émbolo	

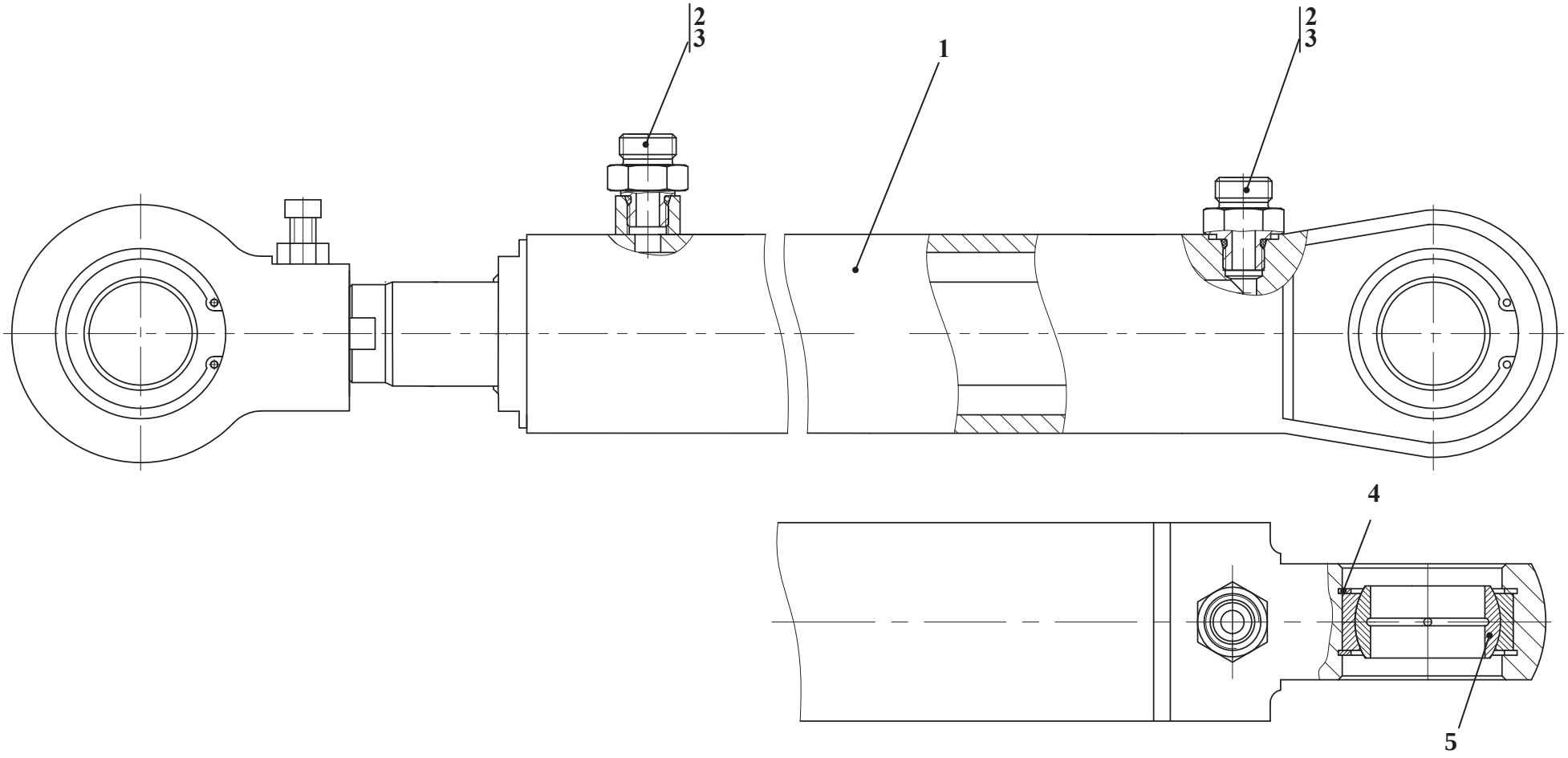

Рис. 9	333В.34.07.100 333В.34.07.100-01	Гидроцилиндр поворота руля
Fig. 9		Steering cylinder
Fig. 9		Cylindre hydraulique de rotation du volant
Fig. 9		Cilindro hidraúlico de viraje del volante

7.2.4 Гидроцилиндры поворота руля 333В.34.07.100, ...-01
7.2.4 Steering cylinders 333B.34.07.100, ...-01
7.2.4 Cylindres hydrauliques de rotation du volant 333B.34.07.100, ...-01
7.2.4 Los cilindros hidraúlicos de viraje del volante 333B.34.07.100, ...-01

Таблица 11 / Table 11 / Tableau 11 / Tabla 11

		333В.34.07.100		Гидроцилиндр поворота руля	Steering cylinder	Cylindre hydraulique de rotation du volant	Cilindro hidraúlico de viraje del volante	
Рис. Fig. Fig. Fig.	№ поз. Ref. No Nº Ref. Nº Pos.	Обозначение Designation Référence Signo convencional	К-во Q-ty Q-té Cant.	Наименование	Denomination	Désignation	Descripción	Примечание Remark Note Observaciones
9	**1**	**333В.34.29.000-А**	**1**	**Гидроцилиндр**	**Cylinder**	**Cylindre hydraulique**	**Cilindro hidraulico**	
	2	УДГ1-01.01.020	2	Штуцер	Union	Ajutage	Tubo de empalme	
	3	013-017-25-2- 2 ГОСТ 9833-73 / ГОСТ 18829-73	2	Кольцо	O-ring	Bague	Anillo	
	4*	В62 ГОСТ 13943-86	4	Кольцо	Ring	Bague	Anillo	
	5*	ШСП40К ТУ РБ 05808863.001-99	2	Подшипник	Bearing	Palier	Cojinete	
*** Входят в состав узла 333В.34.29.000-А / *Are a part of knot 333V.34.29.000 / *Font partie du noeud 333V.34.29.000 / *Forman parte del nudo 333V.34.29.000**								

Таблица 12 / Table 12 / Tableau 12 / Tabla 12

		333В.34.07.100-01		Гидроцилиндр поворота руля	Steering cylinder	Vérin de rotation du volant	Cilindro hidraúlico de viraje del volante	
Рис. Fig. Fig. Fig.	№ поз. Ref. No Nº Ref. Nº Pos.	Обозначение Designation Référence Signo convencional	К-во Q-ty Q-té Cant.	Наименование	Denomination	Désignation	Descripción	Примечание Remark Note Observaciones
9	**1**	**ЦГ-63.40х400**	**1**	**Гидроцилиндр (г. Елец)**	**Hydrocylinder (Yelets)**	**Cylindre hydraulique (ville d'Elets)**	**Cilindro hidraúlico (Elets)**	
	2	УДГ1-01.01.027	2	Штуцер	Union	Ajutage	Tubo de empalme	
	3	024-029-30-2- 2 ГОСТ 9833-73 / ГОСТ 18829-73	2	Кольцо	O-ring	Bague	Anillo	
	4*	В62 ГОСТ 13943-86	4	Кольцо	Ring	Bague	Anillo	
	5*	ШСП-40К ТУ РБ 05808863001-99	2	Подшипник	Bearing	Palier	Cojinete	
*** Входят в состав узла ЦГ-63.40х400 / *Are a part of knot ЦГ-63.40х400 / *Font partie du noeud ЦГ-63.40х400 / *Forman parte del nudo ЦГ-63.40х400**								

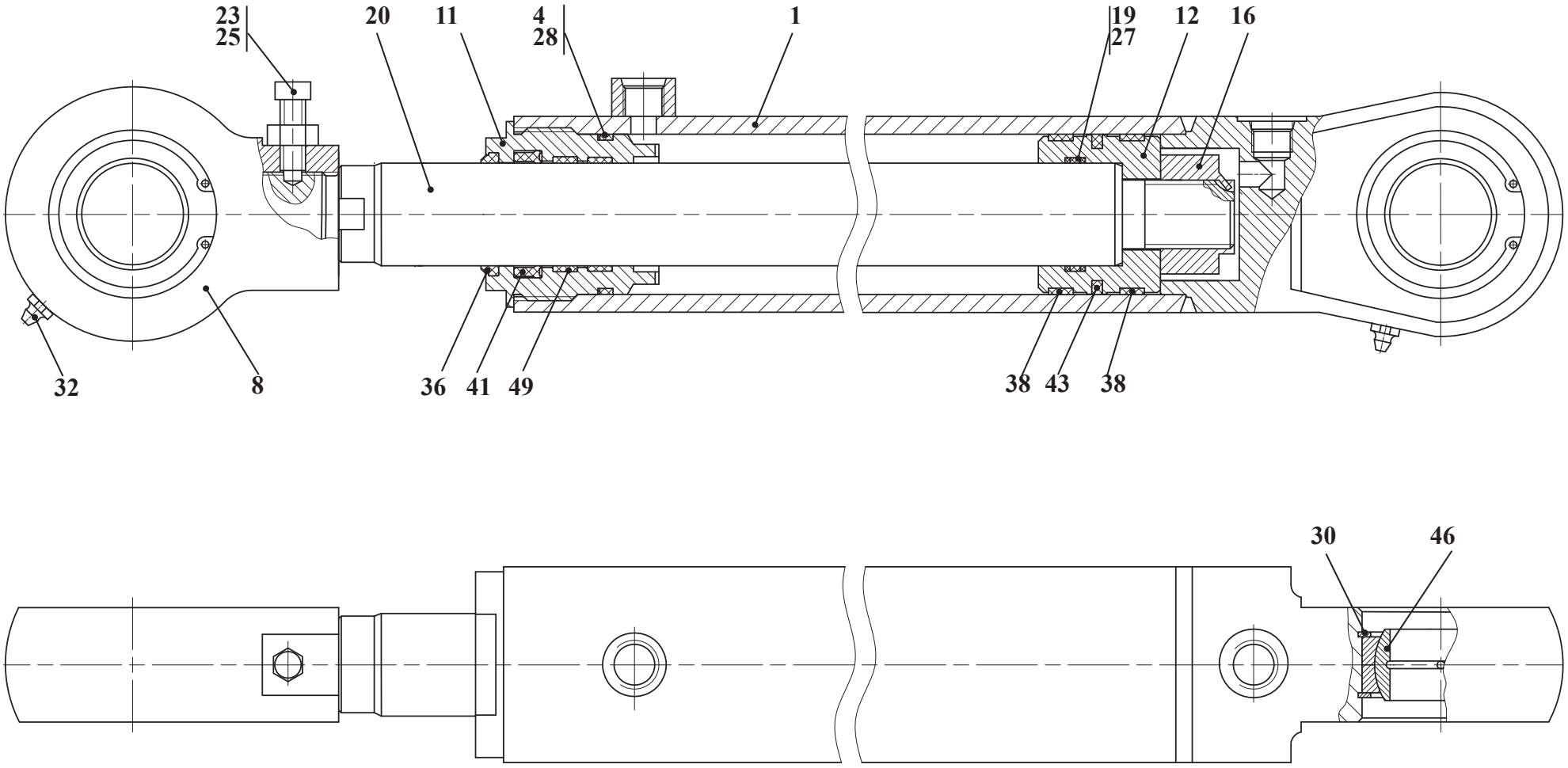

Рис. 10	333B.34.29.000-A	Гидроцилиндр
Fig. 10		Hydrocylinder
Fig. 10		Cylindre hydraulique
Fig. 10		Cilindro hidraúlico

7.2.4.1 Гидроцилиндр 333В.34.29.000-А
7.2.4.1 Hydrocylinder 333B.34.29.000-A
7.2.4.1 Cylindre hydraulique 333B.34.29.000-A
7.2.4.1 Cilindro hidraúlico 333B.34.29.000-A

Таблица 13 / Table 13 / Tableau 13 / Tabla 13

		333В.34.29.000-А		Гидроцилиндр	Hydrocylinder	Cylindre hydraulique	Cilindro hidraúlico	
Рис. Fig. Fig. Fig.	№ поз. Ref. No Nº Ref. Nº Pos.	Обозначение Designation Référence Signo convencional	К-во Q-ty Q-té Cant.	Наименование	Denomination	Désignation	Descripción	Примечание Remark Note Observaciones
10	1	333В.34.29.100-Б	1	Цилиндр	Cylinder	Cylindre	Cilindro	
	4	208.43.06.007	1	Кольцо защитное	Guard ring	Bague de protection	Anillo protector	
	8	333В.34.29.005	1	Проушина	Lug	Oeillet	Ojo	
	11	333В.34.29.001-Б	1	Стакан	Sleeve	Verre	Buza	
	12	333В.34.29.002-Б	1	Поршень	Piston	Piston	Émbolo	
	16	ТО-28А.08.05.002	1	Гайка	Nut	Écrou	Tuerca	
	19	Ц080040.00.003	2	Кольцо защитное	Guard ring	Bague de protection	Anillo protector	
	20	Ц080040.00.004	1	Шток	Rod	Tige	Varilla	
	23	В.М10-6gx30.14Н.0115 ГОСТ 1481-84	1	Винт	Screw	Vis	Tornillo	
	25	М10-6Н.8.35.0115 ГОСТ 5915-70	1	Гайка	Captive nut	Écrou à poignées	Tuerca cubridora	
	27	040-045-30-2-2 ГОСТ 9833-73/ГОСТ 18829-73	1	Кольцо	Ring	Bague	Anillo	
	28	058-063-30-2-2 ГОСТ 9833-73/ГОСТ 18829-73	1	Кольцо	Ring	Bague	Anillo	
	30	В62 ГОСТ 13943-86	4	Кольцо	Ring	Bague	Anillo	
	32	1.3.Ц6.хр ГОСТ 19853-74	2	Масленка	Grease fitting	Graisseur	Aceitera	
	36	86187 ASOB 040-048-4-7	1	Грязесъемник	Wiper	Extracteur d'impuretés	Scrape de barro	
	38	24130945 KB 63-58-9,6	2	Кольцо опорно-направляющее поршневое	Thrust-locator ring	Bague directrice et de butée de piston	Anillo de apoyo y dirección del émbolo	
	39	24131024 SB 040-045-9,6	2	Кольцо опорно-направляющее штоковое	Rubber thrust-locator ring	Bague directrice et de butée de tige	Anillo de apoyo y dirección de la varilla	
	41	18760 NI300 40-50-10	1	Манжета	Collar	Manchette	Manguito	
	43	24178471 OMK-MR 63-52-4	1	Уплотнение поршневое	Piston seal	Pièce d'étanchéité de piston	Empaquetadura del émbolo	
	46	ШСП40К ТУ РБ 05808863.001-99	2	Подшипник	Bearing	Palier	Cojinete	

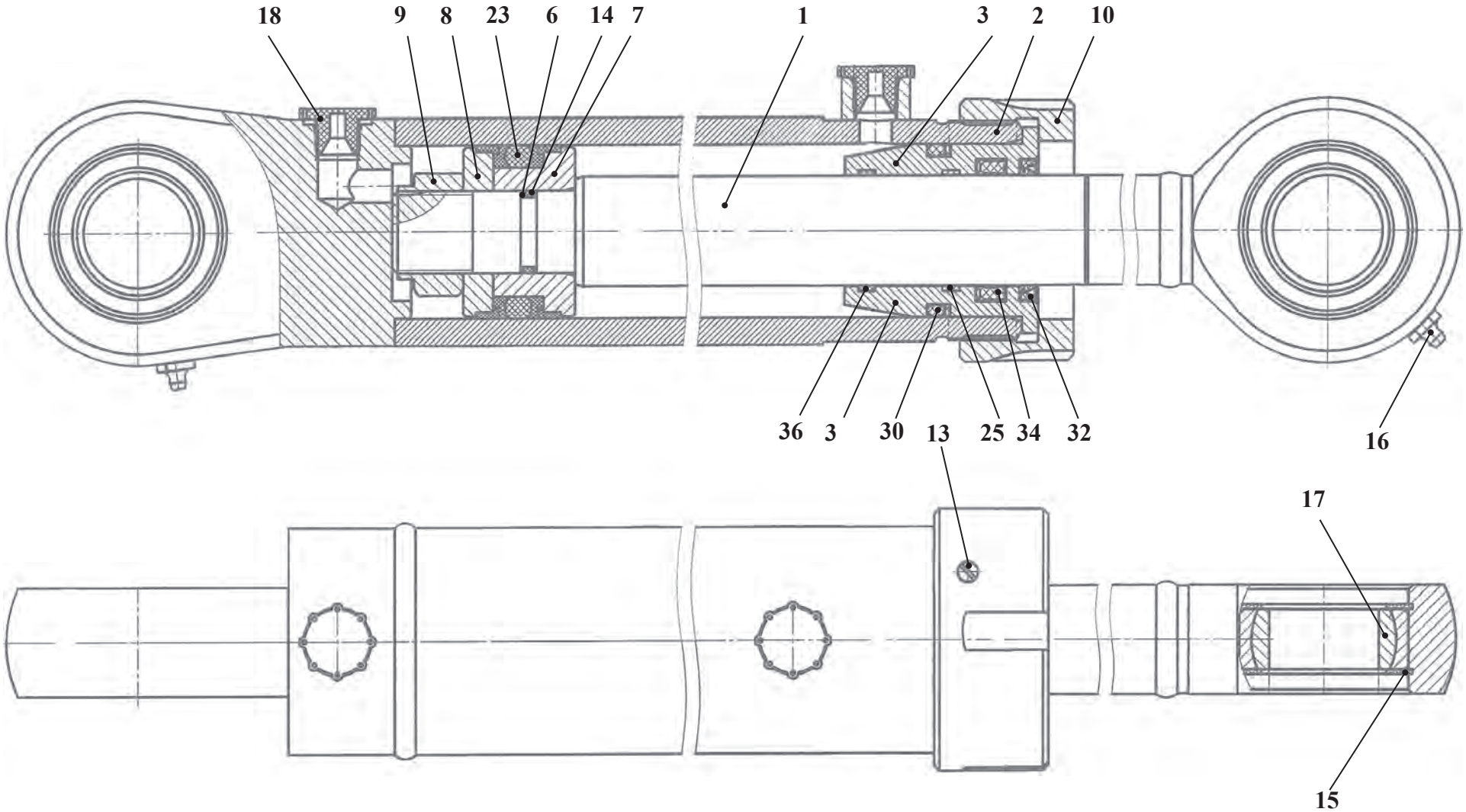

Рис. 11	ЦГ-63.40х400.765.11.000	Гидроцилиндр поворота руля
Fig. 11		Steering cylinder
Fig. 11		Cylindre hydraulique de rotation du volant
Fig. 11		Cilindro hidraúlico de viraje del volante

7.2.4.2 Гидроцилиндр ЦГ-63.40х400.765.11.000
7.2.4.2 Hydrocylinder ЦГ-63.40х400.765.11.000
7.2.4.2 Cylindre hydraulique ЦГ-63.40х400.765.11.000
7.2.4.2 Cilindro hidraúlico ЦГ-63.40х400.765.11.000

Таблица 14 / Table 14 / Tableau 14 / Tabla 14

		ЦГ-63.40х400.765.11.000		Гидроцилиндр	Hydrocylinder	Cylindre hydraulique	Cilindro hidraúlico	
Рис. Fig. Fig. Fig.	№ поз. Ref. No Nº Ref. Nº Pos.	Обозначение Designation Référence Signo convencional	К-во Q-ty Q-té Cant.	Наименование	Denomination	Désignation	Descripción	Примечание Remark Note Observaciones
11	1	ЦГ-63.40х400.765.11.002	1	Шток	Rod	Tige	Varilla	
	2	ЦГ-63.40х400.765.11.007	1	Корпус	Housing	Boîtier	Cuerpo	
	3	ЦГ-63.40х1200.23.011	1	Крышка передняя	Front cover	Couvercle avant	Tapa delantera	
	6	ЛВ-185.41.004	2	Кольцо защитное	Ring protective	L’anneau protecteur	El anillo protector	
	7	ЦГ-63.40х780.22.023	1	Поршень	Piston	Piston	Émbolo	
	8	ЦГ-63.40х780.22.023-01	1	Поршень	Piston	Piston	Émbolo	
	9	ЦГ-63.40х780.22.064	1	Гайка	Nut	Écrou	Tuerca	
	10	ЦГ-63.40х1200.23.067	1	Гайка накидная	Captive nut	Écrou à poignées	Tuerca cubridora	
	13	М8-6gх12.14Н ГОСТ 1476-93	1	Винт	Screw	Vis	Tornillo	
	14	025-030-30-2-2	1	Кольцо	Ring	Bague	Anillo	
	15	В62 ГОСТ 13941-86	4	Кольцо	Ring	Bague	Anillo	
	16	13 Кд6 ГОСТ 19853-74	2	Масленка	Grease fitting	Graisseur	Aceitera	
	17	ШС-40К ГОСТ 3635-78 (или/or ШСП-40К ТУ 4649-020-058008824-2005)	2	Подшипник	Bearing	Palier	Cojinete	
	18	П1-М16х1,5 ГОСТ 22241-76	2	Пробка	Plug	Bouchon	Tapón	
	23	DBM 248185	1	Уплотнение поршневое	Piston seal	Pièce d'étanchéité de piston	Empaquetadura del émbolo	
	25	КЗ-15-06	1	Кольцо защитное	Ring protective	L’anneau protecteur	El anillo protector	
	30	053-063-58-2-2	1	Кольцо	Ring	Bague	Anillo	
	32	SWP 4052	1	Грязесъемник	Wiper	Extracteur d'impuretés	Scrape de barro	
	34	TS 4052 10 / LA	1	Уплотнение штока	Collar	Manchette	Manguito	
	36	I / GT 40-44-6,3/102	2	Кольцо опорно-направляющее	Thrust locator ring	Bague directrice et de butée	Anillo de apoyo y dirección	

Глава 8 Гидросистема тормозов | Стр. №

8.1 Гидросистема тормозов 342B.10.000-01
(для погрузчиков АМКОДОР 332B, АМКОДОР 332B4, шасси АМКОДОР 332C4, АМКОДОР 332C4-02) 267

Chapter 8 Hydrosystem of brakes | Page №

8.1 Hydraulic system of the brakes 342B.10.000-01
(for loaders AMKODOR 332B, AMKODOR 332B4, chassis AMKODOR 332C4, AMKODOR 332C4-02).....267

Chapitre 8 Hydrosystème des freins | Page №

8.1 Système hydraulique des freins 342B.10.000-01
(pour les chargeurs AMKODOR 332B, AMKODOR 332B4, châssis AMKODOR 332C4, AMKODOR 332C4-02).....267

Capítulo 8 Hydrosistema de los frenos | Págs. №

8.1 Sistema hidraúlico de los frenos 342B.10.000-01
(para los cargadores AMKODOR 332B, AMKODOR 332B4, chasis AMKODOR 332C4, AMKODOR 332C4-02).....267

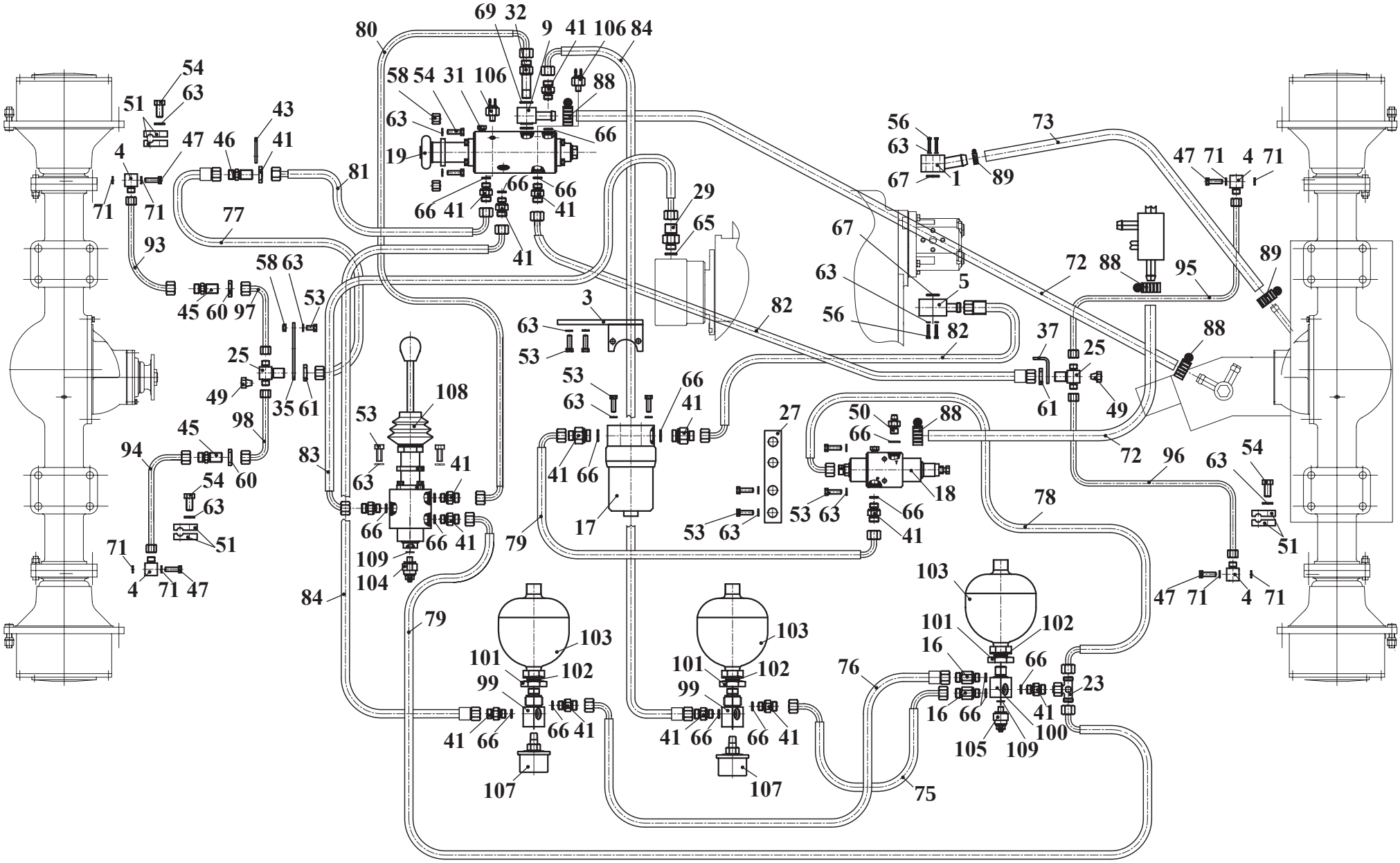

Рис. 1	342В.10.00.000-01	Гидросистема тормозов
Fig. 1		Hydraulic system of the brakes
Fig. 1		Système hydraulique des freins
Fig. 1		Sistema hidraúlico de los frenos

8.1 Гидросистема тормозов 342В.10.000-01 (для погрузчиков АМКОДОР 332В, АМКОДОР 332В4, шасси АМКОДОР 332С4, АМКОДОР 332С4-02)
8.1 Hydraulic system of the brakes 342B.10.000-01 (for loaders AMKODOR 332B, AMKODOR 332B4, chassis AMKODOR 332C4, AMKODOR 332C4-02)
8.1 Système hydraulique des freins 342B.10.000-01 (pour les chargeurs AMKODOR 332B, AMKODOR 332B4, châssis AMKODOR 332C4, AMKODOR 332C4-02)
8.1 Sistema hidraúlico de los frenos 342B.10.000-01 (para los cargadores AMKODOR 332B, AMKODOR 332B4, chasis AMKODOR 332C4, AMKODOR 332C4-02)

Таблица 1 / Table 1 / Tableau 1 / Tabla 1

		342B.10.00.000-01		Гидросистема тормозов	Hydraulic system of the brakes	Système hydraulique des freins	Sistema hidraúlico de los frenos	
Рис. Fig. Fig. Fig.	№ поз. Ref. No Nº Ref. Nº Pos.	Обозначение Designation Référence Signo convencional	Кол-во Qty Qté Cant.	Наименование	Description	Désignation	Descripción	Примечание Remark Note Observaciones
1	1	208.43.00.120	1	Фланец	Flange	Collerette	Brida	
	3	342B.10.00.070	1	Кронштейн	Bracket	Support	Soporte	
	4	342B.10.00.080	4	Угольник поворотный	Rotary angle piece	Coude tournant	Escuadra rotatoria	
	5	451.75.00.080	1	Фланец	Flange	Collerette	Brida	
	-	ТО-28А.40.00.010	1	Установка пневмоаккумуляторов (Входят поз. 99-103)	Hydropneumatic accumulator unit (Comprises pos. 99-103)	Installation de l'accumulateur d'eau pneumatique (Comp. pos. 99-103)	Instalación del acumulador neumático hidraúlico (Entran las pos. 99-103)	
	9	ТО-28А.40.03.000	1	Угольник поворотный	Rotary angle piece	Coude tournant	Escuadra rotatoria	
	16	УГА1-07.01.000	2	Клапан обратный	Check valve	Soupape d'inversion	Válvula de retorno	
	17	УГА1-08.01.000	1	Фильтр	Filter	Filtre	Filtro	
	18	УГА2-01.01.000	1	Блок разгрузочный	Block unloading	Bloc de déchargement	Bloque de descarga	
	19	УГА2-05.01.000-01	1	Кран тормозной	Brake valve	Robinet de frein	Grifo de freno	
	23	УДГ1-03.01.020	1	Соединение	Connection	Raccordement	Unión	
	25	342В.10.00.005	2	Тройник	T-fitting	Raccord à trois voies	Unión T	
	27	342В.10.00.008	1	Кронштейн	Bracket	Support	Soporte	
	29	451.75.00.017	1	Штуцер	Union	Ajutage	Tubo de empalme	
	32	ТО-28А.10.00.009	1	Болт зажимной	Clamping bolt	Boulon de serrage	Bulón de apretamiento	
	34	ТО-28А.40.00.006	1	Переходник	Adapter	Adaptateur	Niple	
	35	ТО-28А.40.00.007	1	Пластина	Plate	Plaque	Brida	
	37	ТО-28А.40.00.009	1	Уголок	Corner	Coin	Rincón	
	41	УДГ1-01.01.004	15	Штуцер	Union	Ajutage	Tubo de empalme	
	45	УДГ1-01.06.001	2	Штуцер	Union	Ajutage	Tubo de empalme	
	46	УДГ1-01.06.003	1	Штуцер	Union	Ajutage	Tubo de empalme	
	47	УДГ1-05.00.001	4	Болт зажимной	Clamping bolt	Boulon de serrage	Bulón de apretamiento	
	49	УДГ1-09.03.001	2	Заглушка	Plug	Bouchon d'obturation	Tapón	
	50	УДГ1-11.00.005	1	Штуцер	Union	Ajutage	Tubo de empalme	
	51	УДГ1-17.00.001	6	Колодка	Block	Réglette	Horma	
	53	М8-6gx16.56.0115 ГОСТ 7796-70	15	Болт	Bolt	Boulon	Bulón	
	54	М8-6gx25.56.0115 ГОСТ 7796-70	8	Болт	Bolt	Boulon	Bulón	
	56	М8-6gx45.56.0115 ГОСТ 7796-70	8	Болт	Bolt	Boulon	Bulón	
	58	М8-6Н.5.0115 ГОСТ 5915-70	5	Гайка	Nut	Écrou	Tuerca	
	60	М14 ГОСТ 15803-76	2	Контргайка	Check nut	Contre-écrou	Contratuerca	
	61	М18 ГОСТ 15803-76	3	Контргайка	Check nut	Contre-écrou	Contratuerca	
	63	8 65Г 0115 ГОСТ 6402-70	31	Шайба	Washer	Rondelle	Arandela	
	65	009-013-25-2-2 ГОСТ 9833-73/ ГОСТ 18829-73	1	Кольцо	Ring	Bague	Anillo	
	66	013-017-25-2-2 ГОСТ 9833-73/ ГОСТ 18829-73	17	Кольцо	Ring	Bague	Anillo	

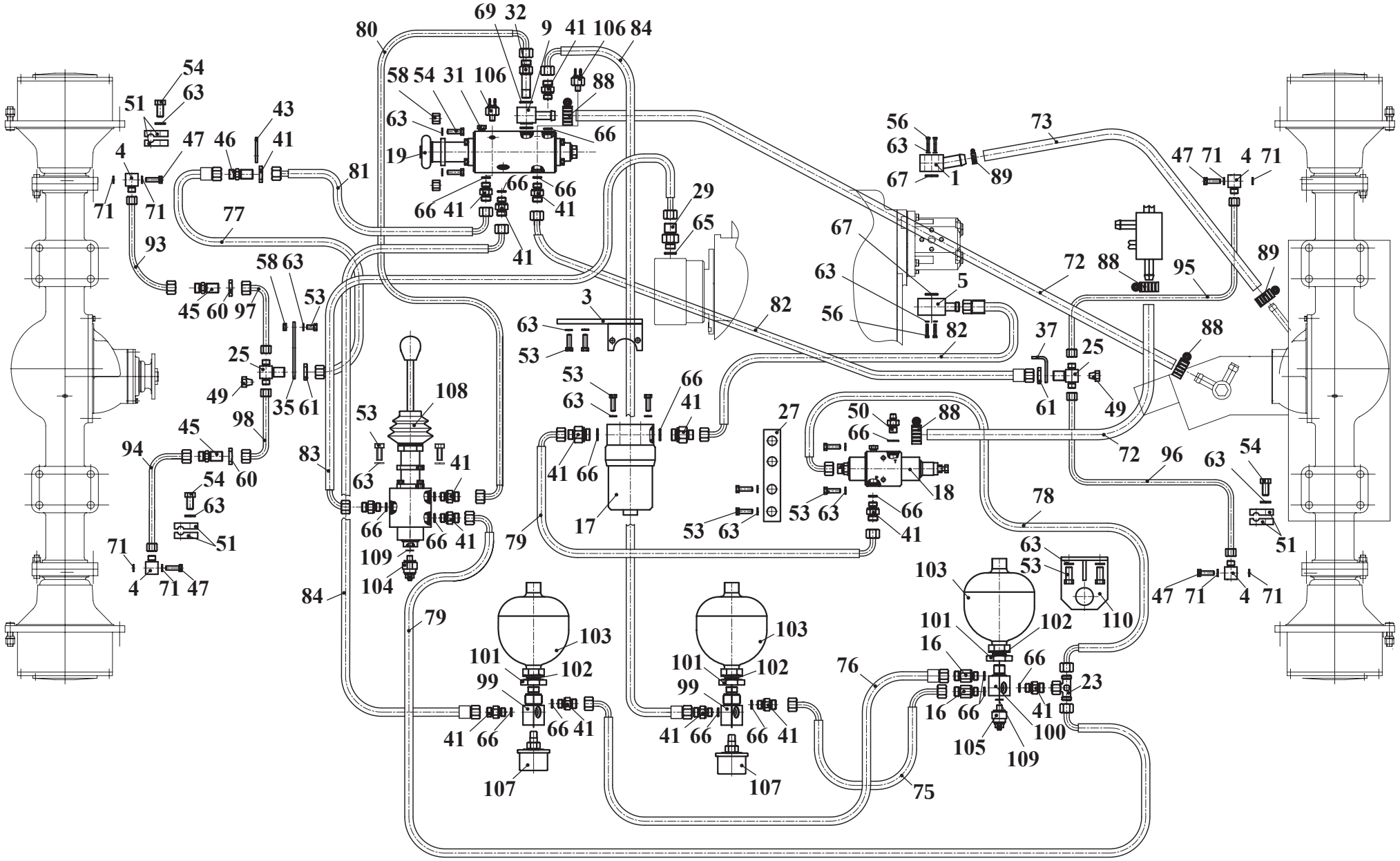

Рис.1	342В.10.00.000-01	Гидросистема тормозов
Fig. 1		Hydraulic system of the brakes
Fig. 1		Système hydraulique des freins
Fig. 1		Sistema hidraúlico de los frenos

		342В.10.00.000-01		Гидросистема тормозов	Hydraulic system of the brakes	Système hydraulique des freins	Sistema hidraúlico de los frenos	
Рис. Fig. Fig. Fig.	№ поз. Ref. No Nº Ref. Nº Pos.	Обозначение Designation Référence Signo convencional	Кол-во Qty Qté Cant.	Наименование	Description	Désignation	Descripción	Примечание Remark Note Observaciones
1	67	021-025-25-2-2 ГОСТ 9833-73/ ГОСТ 18829-73	2	Кольцо	Ring	Bague	Anillo	
	69	16 М3 ГОСТ 23358-87	2	Прокладка	Shim	Couche	Junta	
	71	12 М3 ГОСТ 23358-87	8	Прокладка	Shim	Couche	Junta	
	72	16х25-1,6 ГОСТ 10362-76	2	Рукав (L=500мм)	Hose (L=500mm)	Manche (L=500mm)	Manga (L=500mm)	
	73	20х29-1,6 ГОСТ 10362-76	1	Рукав (L=800мм)	Hose (L=800mm)	Manche (L=800mm)	Manga (L=800mm)	
	75	1SN NP10x450A61A61	1	Рукав высокого давления	Hose of high pressure	Manche du une haute pression	Manga de la alta presión	
	76	1SN NP10x550A60A61	1	Рукав высокого давления	Hose of high pressure	Manche du une haute pression	Manga de la alta presión	
	77	1SN NP10x650A60A60	1	Рукав высокого давления	Hose of high pressure	Manche du une haute pression	Manga de la alta presión	
	78	1SN NP10x650A60A61	1	Рукав высокого давления	Hose of high pressure	Manche du une haute pression	Manga de la alta presión	
	79	1SN NP10x750A61A61	2	Рукав высокого давления	Hose of high pressure	Manche du une haute pression	Manga de la alta presión	
	80	1SN NP10x750A61A61	1	Рукав высокого давления	Hose of high pressure	Manche du une haute pression	Manga de la alta presión	
	81	1SN NP10x1100A61A61	1	Рукав высокого давления	Hose of high pressure	Manche du une haute pression	Manga de la alta presión	
	82	1SN NP10x1150A60A61	2	Рукав высокого давления	Hose of high pressure	Manche du une haute pression	Manga de la alta presión	
	83	1SN NP10x1200A61A61	1	Рукав высокого давления	Hose of high pressure	Manche du une haute pression	Manga de la alta presión	
	84	1SN NP10x1300A60A61	2	Рукав высокого давления	Hose of high pressure	Manche du une haute pression	Manga de la alta presión	
	88	16-27/9-C7W2	4	Зажим TORRO	TORRO clamp	Serrage TORRO	Borne TORRO	
	89	20-32/9-C7W2	2	Зажим TORRO	TORRO clamp	Serrage TORRO	Borne TORRO	
	93	ТО-28А.40.05.000	1	Трубопровод	Piping	Tuyauterie	Tubería	
	94	ТО-28А.40.06.000	1	Трубопровод	Piping	Tuyauterie	Tubería	
	95	ТО-28А.40.07.000	1	Трубопровод	Piping	Tuyauterie	Tubería	
	96	ТО-28А.40.08.000	1	Трубопровод	Piping	Tuyauterie	Tubería	
	97	332В.10.09.000	1	Трубопровод	Piping	Tuyauterie	Tubería	
	98	332В.10.10.000	1	Трубопровод	Piping	Tuyauterie	Tubería	
	99	ТО-28А.40.00.054	2	Переходник	Adapter	Adaptateur	Niple	
	100	342В.10.00.012	1	Переходник	Adapter	Adaptateur	Niple	
	101	ТО-28А.40.00.056	3	Гайка	Nut	Écrou	Tuerca	
	102	22 М3 ГОСТ 23358-87	3	Прокладка	Shim	Couche	Junta	
	103	LA.1.1.1.0.R1.A (или/or SB0200-1E1/112U-200AK 50)	3	Пневмогидроаккумулятор (HYDAC)	Hydropneumatic accumulator (HYDAC)	Accumulateur d'eau pneumatique (HYDAC)	Acumulador neumático hidraúlico (HYDAC)	
	104	PMHF 40BF-2M-B-SP (или/or MO 15200/40 Bar (NC)	1	Выключатель давления	Pressure switch	Interrupteur de la pression	Interruptor de la presión	
	105	PMHF 70BF-2M-B-SP (или/or MO 15290/55 Bar (NC)	1	Выключатель давления	Pressure switch	Interrupteur de la pression	Interruptor de la presión	
	106	ВК12Б-02	2	Выключатель света «стоп» гидравлический	Hydraulic switch of light of «stop»	Interrupteur de la lumière des «stop» hydraulique	Interruptor de luz del «stop» hidráulico	
	107	1602.3829 ТУ 37.003.387-78	2	Датчик давления	Pressure sensor	Senseur de la pression	Captador de la presión	
	108	УГА2-05.02.000	1	Кран тормозной	Brake valve	Robinet de frein	Grifo de freno	
	109	10 М3 ГОСТ 23358-87	2	Прокладка	Shim	Couche	Junta	

Глава 9 Погрузочное оборудование | Стр. №

9.1 Сводная таблица исполнений погрузочного оборудования для машин грузоподъемностью 3.4 т с гидротормозами 273

9.2 Сводная таблица комплектации применяемого погрузочного оборудования 275

9.2.1 Стрела погрузочного оборудования 332С4.14.01.000 279
9.2.2 Коромысла погрузочного оборудования 332С4.14.02.000 (коробчатое), 332С4.14.04.000 (листовое) 281
9.2.3 Тяги погрузочного оборудования 332С4.14.03.000 283

Chapter 9 Working equipment | Page №

9.1 Summary table of executions of the loading equipment for the machines load-carrying capacity 3.4 т with hydrobrakes 273

9.2 Summary table of a complete set of the applied loading equipment 275

9.2.1 Lift arms of the working equipment 332C4.14.01.000 279
9.2.2 Levers of the working equipment 332C4.14.02.000 (box), 332C4.14.04.000 (leaf) 281
9.2.3 Links of the working equipment 332C4.14.03.000 283

Chapitre 9 Matériel de chargement | Page №

9.1 Tableau récapitulatif des exécutions de matériel de chargement pour les machines par la capacité de charge 3.4 t avec les hydrofreins 273

9.2 Tableau récapitulatif de la composition de matériel de chargement appliqué 275

9.2.1 Bras du matériel de chargement 332C4.14.01.000 279
9.2.2 Bascules du matériel de chargement 332C4.14.02.000 (en caisson), 332C4.14.04.000 (en feuille) 281
9.2.3 Tirants du matériel de chargement 332C4.14.03.000 283

Capítulo 9 La maquinaria de carga | Págs. №

9.1 El cuadro general de las realizaciones de la maquinaria de carga para los coches con la capacidad de carga de 3.4 t con los hidrofrenos 273

9.2 El cuadro general de la composición de la maquinaria aplicada de carga 275

9.2.1 Las flechas de la maquinaria de carga 332C4.14.01.000 279
9.2.2 Los balancines de la maquinaria de carga 332C4.14.02.000 (acajado), 332C4.14.04.000 (laminado) 281
9.2.3 Las tracciones de la maquinaria de carga 332C4.14.03.000 283

9.1 Сводная таблица исполнений погрузочного оборудования для машин грузоподъемностью 3.4 т с гидротормозами
9.1 Summary table of executions of the loading equipment for the machines load-carrying capacity 3.4 т with hydrobrakes
9.1 Tableau récapitulatif des exécutions de matériel de chargement pour les machines par la capacité de charge 3.4 t avec les hydrofreins
9.1 El cuadro general de las realizaciones de la maquinaria de carga para los coches con la capacidad de carga de 3.4 t con los hidrofrenos

Таблица 1 / Table 1 / Tableau 1 / Tabla 1

Оборудование погрузочное Working equipment Matériel de chargement Maquinaria de carga	Примечание Remark Note Observaciones	Индккс машины / Index of machine / L'indice de la machine / El índice del coche				Примечание Remark Note Observaciones
		332B	332B4	332C4	332C4-02	
332C4.14.00.000	• Коромысло коробчатое 332C4.14.02.000 или Коромысло листовое 332C4.14.04.000 • Box lever 332C4.14.02.000 or Leaf lever is allowed 332C4.14.04.000 • Bascule en caisson 332C4.14.02.000 ou Bascule en feuille 332C4.14.04.000 • Balancín acajado 332C4.14.02.000 o Balancín laminado 332C4.14.04.000			■	■	
332A.14.00.000		■	■			

■ - базовый узел / base knot / Le noeud de base / el nudo básico

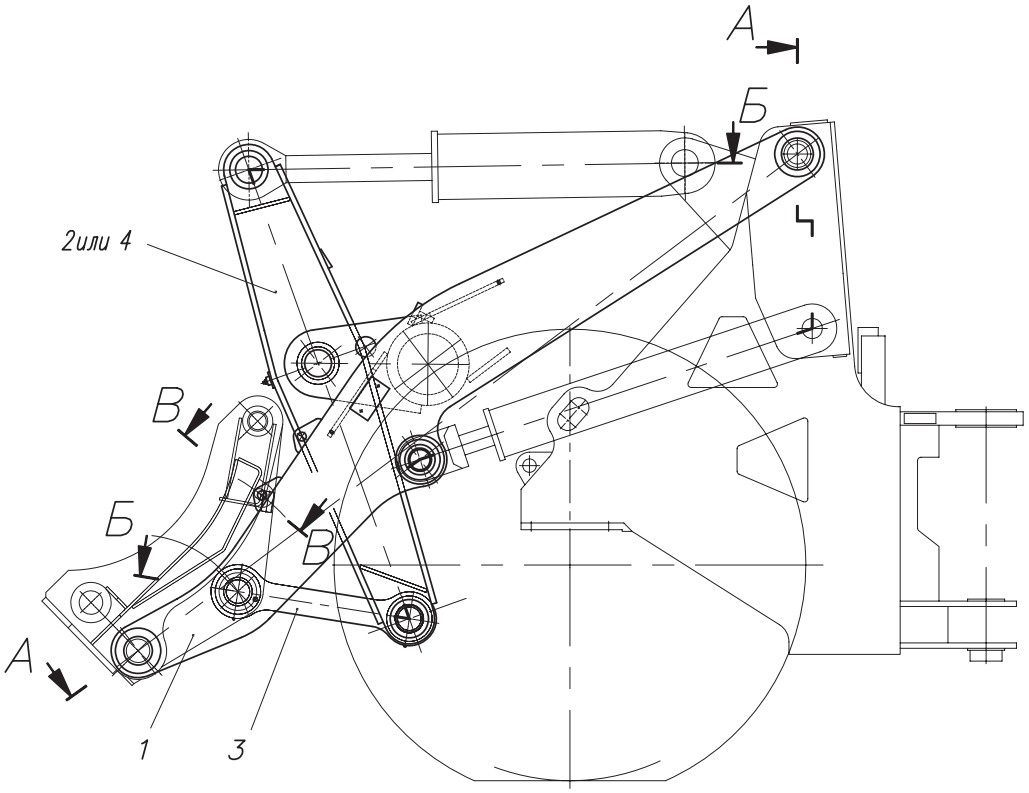

Рис. 1	332С4.14.00.000	Оборудование погрузочное
Fig. 1		Working equipment
Fig. 1		Matériel de chargement
Fig. 1		Maquinaria de carga

Сечения и разрезы см. рис. 3
Sectional views see fig. 3
Sections et coupes: voir fig. 3
Las secciones y los cortes véase fig. 3

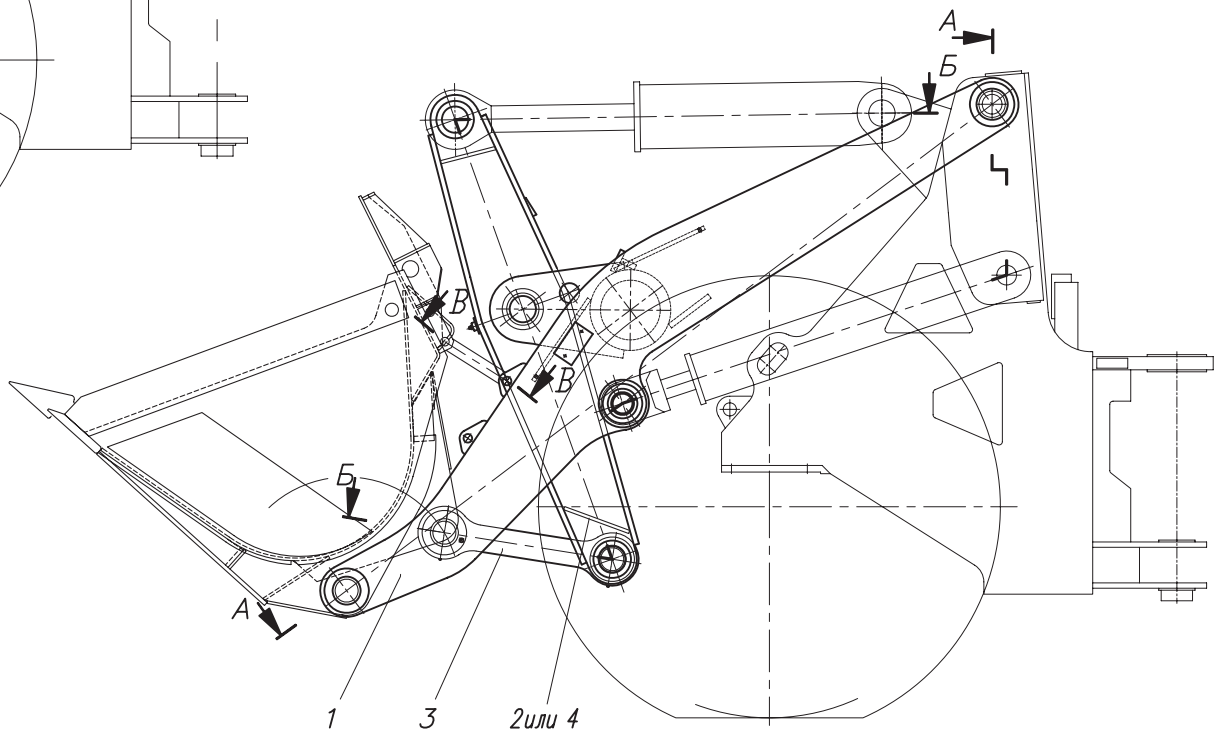

Рис. 2	332А.14.00.000	Оборудование погрузочное
Fig. 2		Working equipment
Fig. 2		Matériel de chargement
Fig. 2		Maquinaria de carga

9.2 Сводная таблица комплектации применяемого погрузочного оборудования
9.2 Summary table of a complete set of the applied loading equipment
9.2 Tableau récapitulatif de la composition de matériel de chargement appliqué
9.2 El cuadro general de la composición de la maquinaria aplicada de carga

Таблица 2 / Table 2 / Tableau 2 / Tabla 2

Рис. Fig. Fig. Fig.	Состав узла / Knot structure / La composition du noeud / La composición del nudo						332C4.14.00.000	332A.14.00.000	Примечание Remark Note Observaciones
	№ поз. Ref. No Nº Ref. Nº Pos.	Обозначение Designation Référence Signo convencional	Наименование	Description	Désignation	Descripción			
1 2 3	1	332C4.14.01.000	Стрела	Boom	Bras	Flecha	1	1	
	2*	332C4.14.02.000*	Коромысло*	Lever*	Bascule*	Balancín*	1	1	
	3	332C4.14.03.000	Тяга	Link	Tirant	Tracción	1	1	
	4*	332C4.14.04.000*	Коромысло*	Lever*	Bascule*	Balancín*	1	1	
	8	332C4.14.00.003	Палец	Finger	Doigt	Dedo	1	1	
	9	332C4.14.00.004	Палец	Finger	Doigt	Dedo	2	2	
	10	332C4.14.00.005	Палец	Finger	Doigt	Dedo	2	2	
	11	332C4.14.00.006	Палец	Finger	Doigt	Dedo	2	2	
	14	ТО-18Б.14.00.002	Палец	Finger	Doigt	Dedo	2	2	
	16	ТО-18Б.14.00.004	Палец	Finger	Doigt	Dedo	2	2	
	20	ТО-18Б.14.00.007	Прокладка	Shim	Couche	Junta	8	8	
	21	ТО-18Б.14.00.007-01	Прокладка	Shim	Couche	Junta	8	8	
	22	ТО-18Б.14.00.007-02	Прокладка	Shim	Couche	Junta	6	6	
	23	ТО-18Б.14.00.007-03	Прокладка	Shim	Couche	Junta	6	6	
	24	ТО-18Б.14.00.008	Втулка	Bush	Moyeu	Casquillo	8	8	
	28	ТО-18Б.21.00.002	Ось	Axle	Axe	Eje	1	-	
	32	ТО-28.14.00.015	Палец	Finger	Doigt	Dedo	2	2	
	34	ТО-28.14.00.017	Втулка	Bush	Moyeu	Casquillo	4	4	
	49	1.2-65x90-3 ГОСТ 8752-79/ОСТ 38 05146-78	Манжета	Collar	Manchette	Manguito	8	8	
	50	1.2-100x125-1 ГОСТ 8752-79/ОСТ 38 05146-78	Манжета	Collar	Manchette	Manguito	4	4	

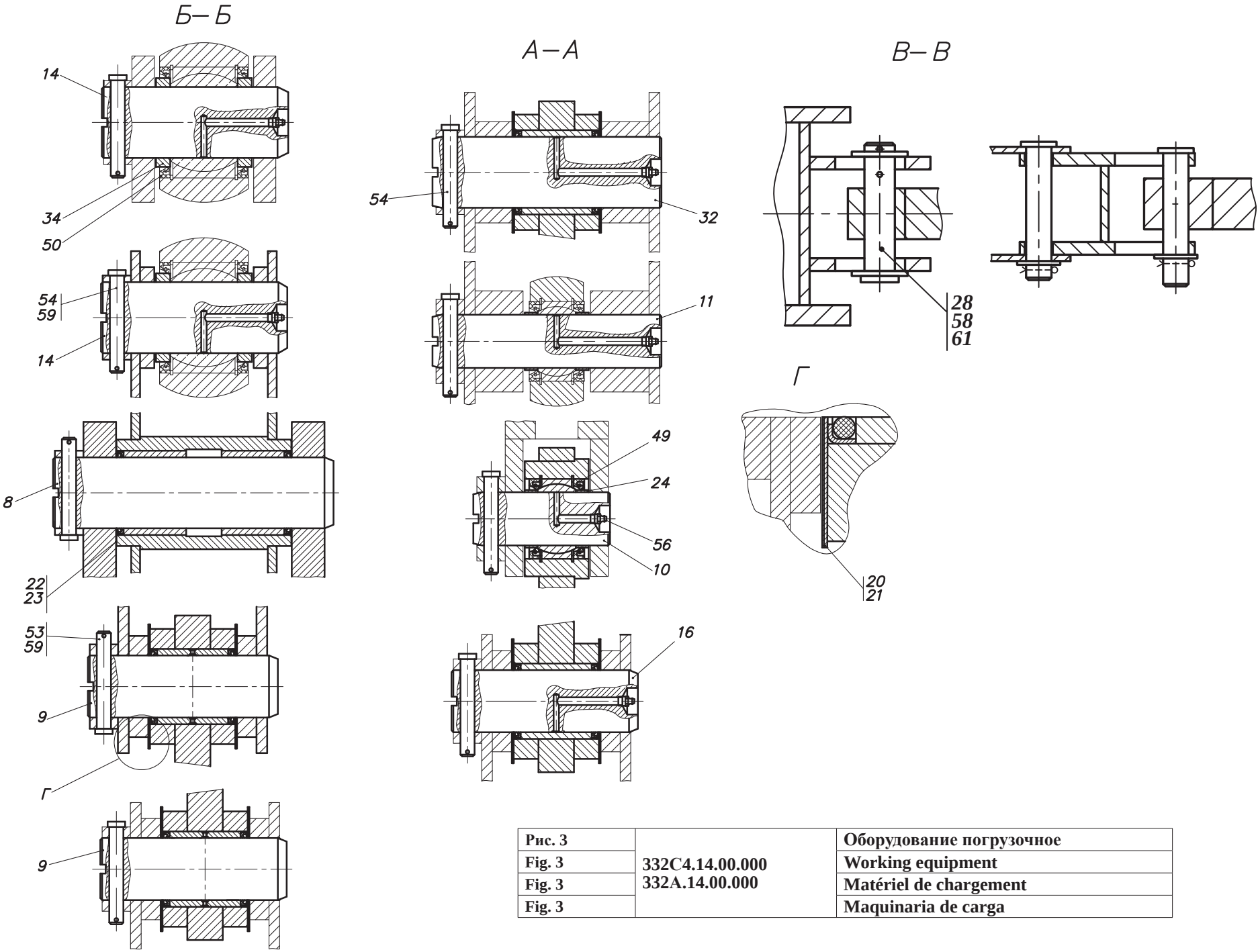

Рис. 3	**332С4.14.00.000** **332А.14.00.000**	**Оборудование погрузочное**
Fig. 3		**Working equipment**
Fig. 3		**Matériel de chargement**
Fig. 3		**Maquinaria de carga**

Рис. Fig. Fig. Fig.	Состав узла / Knot structure / La composition du noeud / La composición del nudo						332C4.14.00.000	332A.14.00.000	Примечание Remark Note Observaciones
	№ поз. Ref. No Nº Ref. Nº Pos.	Обозначение Designation Référence Signo convencional	Наименование	Description	Désignation	Descripción			
1 2 3	53	6-16h12x110.45.Ц15хр ГОСТ 9650-80	Ось	Axle	Axe	Eje	**8**	**8**	
	54	6-16h12x130.45.Ц15хр ГОСТ 9650-80	Ось	Axle	Axe	Eje	**5**	**5**	
	56	1.3.Ц6.хр ГОСТ 19853-74	Масленка	Grease fitting	Graisseur	Aceitera	**10**	**10**	
	58	С.24.02.Ст3.0115 ГОСТ 11371-78	Шайба	Washer	Rondelle	Arandela	**2**	**-**	
	59	4x25.019 ГОСТ 397-79	Шплинт	Cotter pin	Clavette fendue	Chaveta	**13**	**13**	
	61	4x32.019 ГОСТ 397-79	Шплинт	Cotter pin	Clavette fendue	Chaveta	**1**	**-**	

*** Допускается замена поз. 2 (коромысло коробчатое) на поз. 4 (коромысло листовое)**
*** Replacement of pos. 2 (box lever) with pos. 4 (leaf lever is allowed)**
*** La position 2 (bascule en caisson) peut être remplacée par la position 4 (bascule en feuille)**
*** Se permite la sustitución de las pos. 2 (balancín acajado) por las pos. 4 (balancín laminado)**

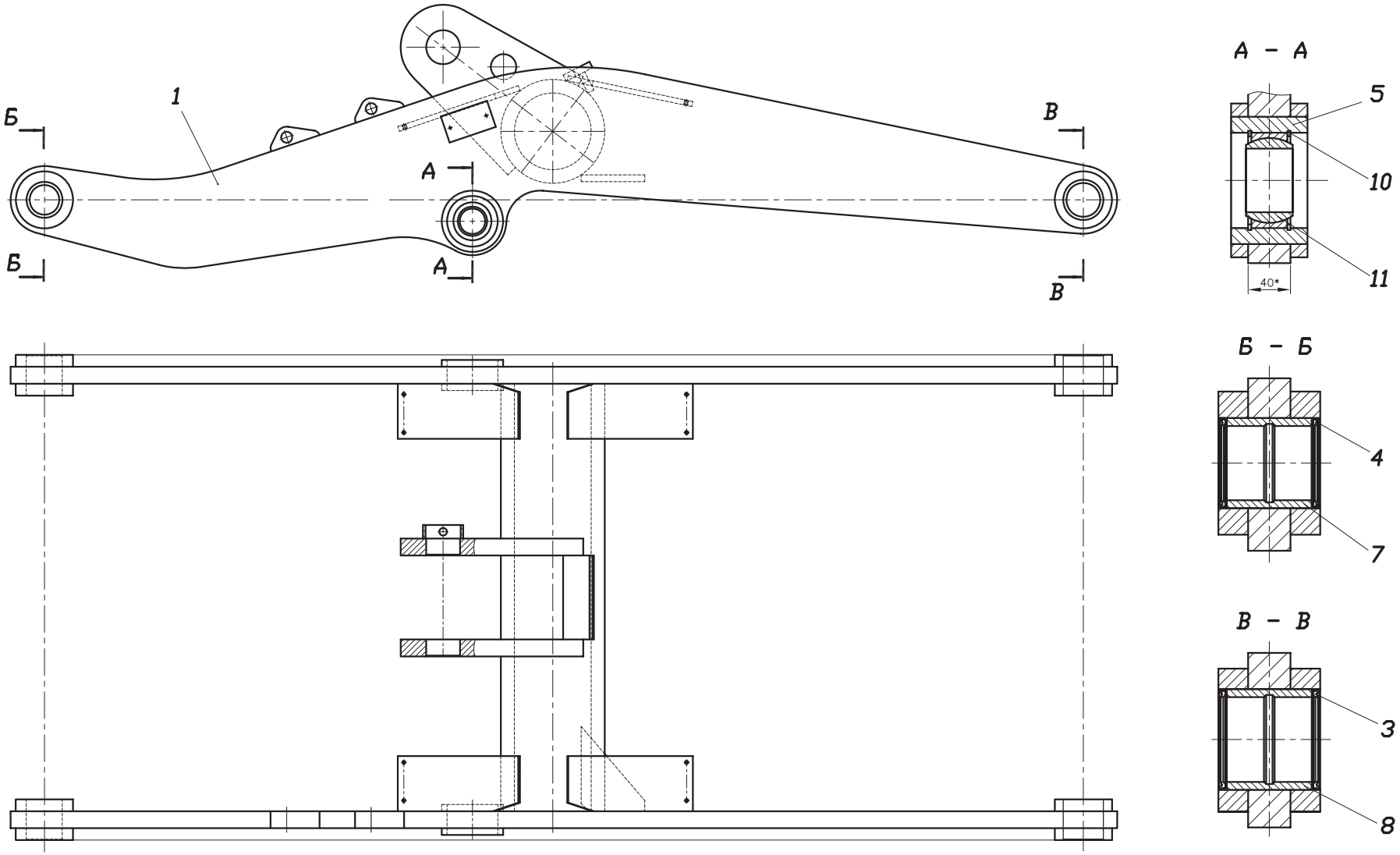

Рис. 4	**332С4.14.01.000**	**Стрела**
Fig. 4		**Boom**
Fig. 4		**Bras**
Fig. 4		**Flecha**

9.2.1 Стрела погрузочного оборудования 332С4.14.01.000
9.2.1 Lift arms of the working equipment 332С4.14.01.000
9.2.1 Bras du matériel de chargement 332С4.14.01.000
9.2.1 Las flechas de la maquinaria de carga 332С4.14.01.000

Таблица 3 / Table 3 / Tableau 3 / Tabla 3

		332С4.14.01.000		Стрела	Lift arm	Bras	Flecha	
Рис. Fig. Fig. Fig.	№ поз. Ref. No Nº Ref. Nº Pos.	Обозначение Designation Référence Signo convencional	Кол-во Qty Qté Cant.	Наименование	Description	Désignation	Descripción	Примечание Remark Note Observaciones
4	**1**	**332С4.14.01.100**	**1**	**Стрела**	**Boom**	**Bras**	**Flecha**	
	3	ТО-28.14.02.200	4	Уплотнение	Seal	Pièce d'étanchéité	Empaquetadura	
	4	ТО-28.14.03.200	4	Уплотнение	Seal	Pièce d'étanchéité	Empaquetadura	
	5	ТО-18Б.14.01.001	2	Втулка	Bush	Moyeu	Casquillo	
	7	ТО-28.14.03.001	2	Втулка	Bush	Moyeu	Casquillo	
	8	ТО-28.14.05.002	2	Втулка	Bush	Moyeu	Casquillo	
	10	В90 ГОСТ 13943-86	4	Кольцо	Ring	Bague	Anillo	
	11	ШСП-60К ТУ РБ 05808863.001-99	2	Подшипник	Bearing	Palier	Cojinete	

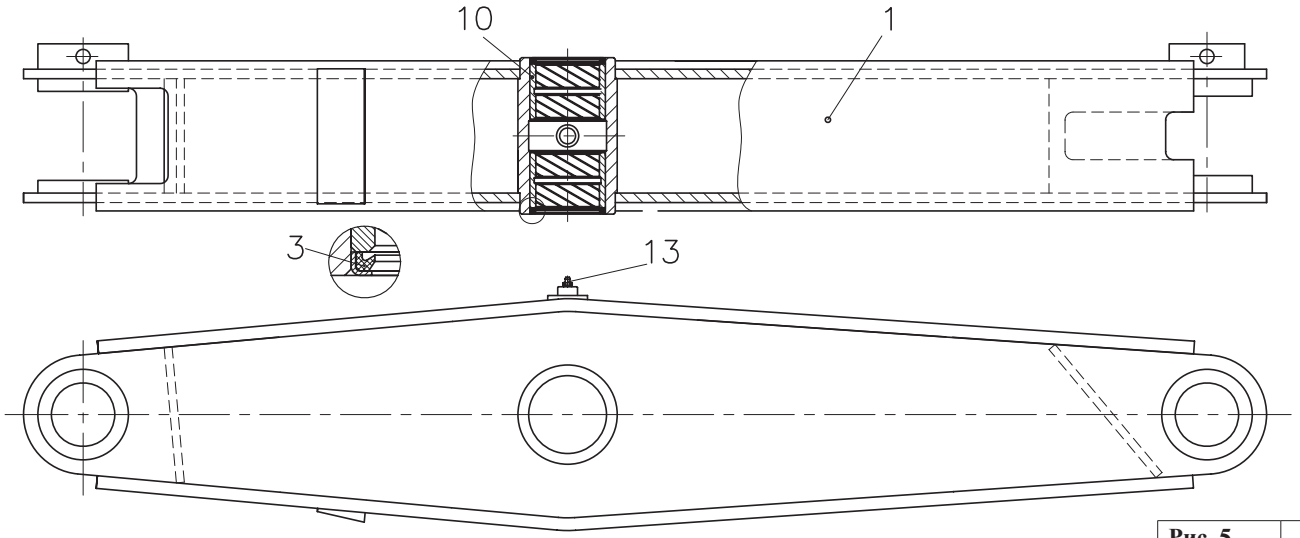

Рис. 5	**332C4.14.02.000**	**Коромысло**
Fig. 5		**Lever**
Fig. 5		**Bascule**
Fig. 5		**Balancín**

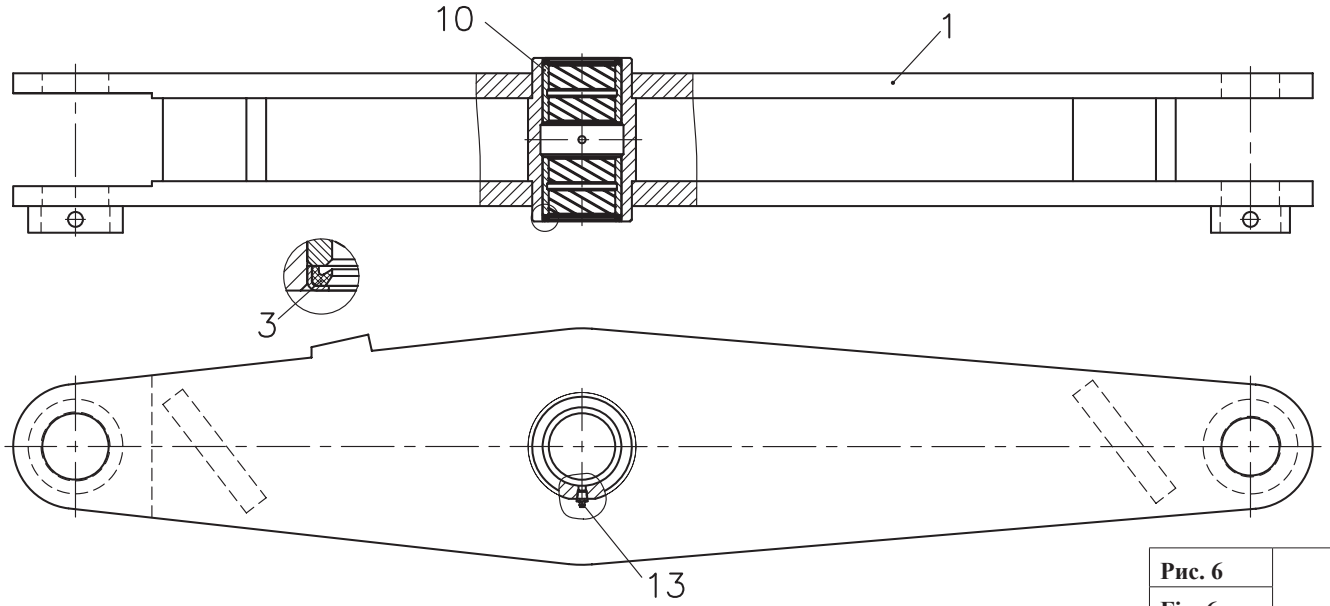

Рис. 6	**332C4.14.04.000**	**Коромысло**
Fig. 6		**Lever**
Fig. 6		**Bascule**
Fig. 6		**Balancín**

9.2.2 Коромысла погрузочного оборудования 332С4.14.02.000 (коробчатое), 332С4.14.04.000 (листовое)
9.2.2 Levers of the working equipment 332С4.14.02.000 (box), 332С4.14.04.000 (leaf)
9.2.2 Bascules du matériel de chargement 332С4.14.02.000 (en caisson), 332С4.14.04.000 (en feuille)
9.2.2 Los balancines de la maquinaria de carga 332С4.14.02.000 (acajado), 332С4.14.04.000 (laminado)

Таблица 4 / Table 4 / Tableau 4 / Tabla 4

		332С4.14.02.000		Коромысло	Lever	Bascule	Balancín	
Рис. Fig. Fig. Fig.	№ поз. Ref. No Nº Ref. Nº Pos.	Обозначение Designation Référence Signo convencional	Кол-во Qty Qté Cant.	Наименование	Description	Désignation	Descripción	Примечание Remark Note Observaciones
5	**1**	**332С4.14.02.100**	**1**	**Коромысло**	**Lever**	**Bascule**	**Balancín**	
	3	ТО-28.14.02.200	2	Уплотнение	Seal	Pièce d'étanchéité	Empaquetadura	
	10	ТО-28.14.02.001	2	Втулка	Bush	Moyeu	Casquillo	
	13	1.3.Ц6.хр ГОСТ 19853-74	1	Масленка	Grease fitting	Graisseur	Aceitera	

Таблица 5 / Table 5 / Tableau 5 / Tabla 5

		332С4.14.04.000		Коромысло	Lever	Bascule	Balancín	
Рис. Fig. Fig. Fig.	№ поз. Ref. No Nº Ref. Nº Pos.	Обозначение Designation Référence Signo convencional	Кол-во Qty Qté Cant.	Наименование	Description	Désignation	Descripción	Примечание Remark Note Observaciones
6	**1**	**332С4.14.04.100**	**1**	**Коромысло**	**Lever**	**Bascule**	**Balancín**	
	3	ТО-28.14.02.200	2	Уплотнение	Seal	Pièce d'étanchéité	Empaquetadura	
	10	ТО-28.14.02.001	2	Втулка	Bush	Moyeu	Casquillo	
	13	1.3.Ц6.хр ГОСТ 19853-74	1	Масленка	Grease fitting	Graisseur	Aceitera	

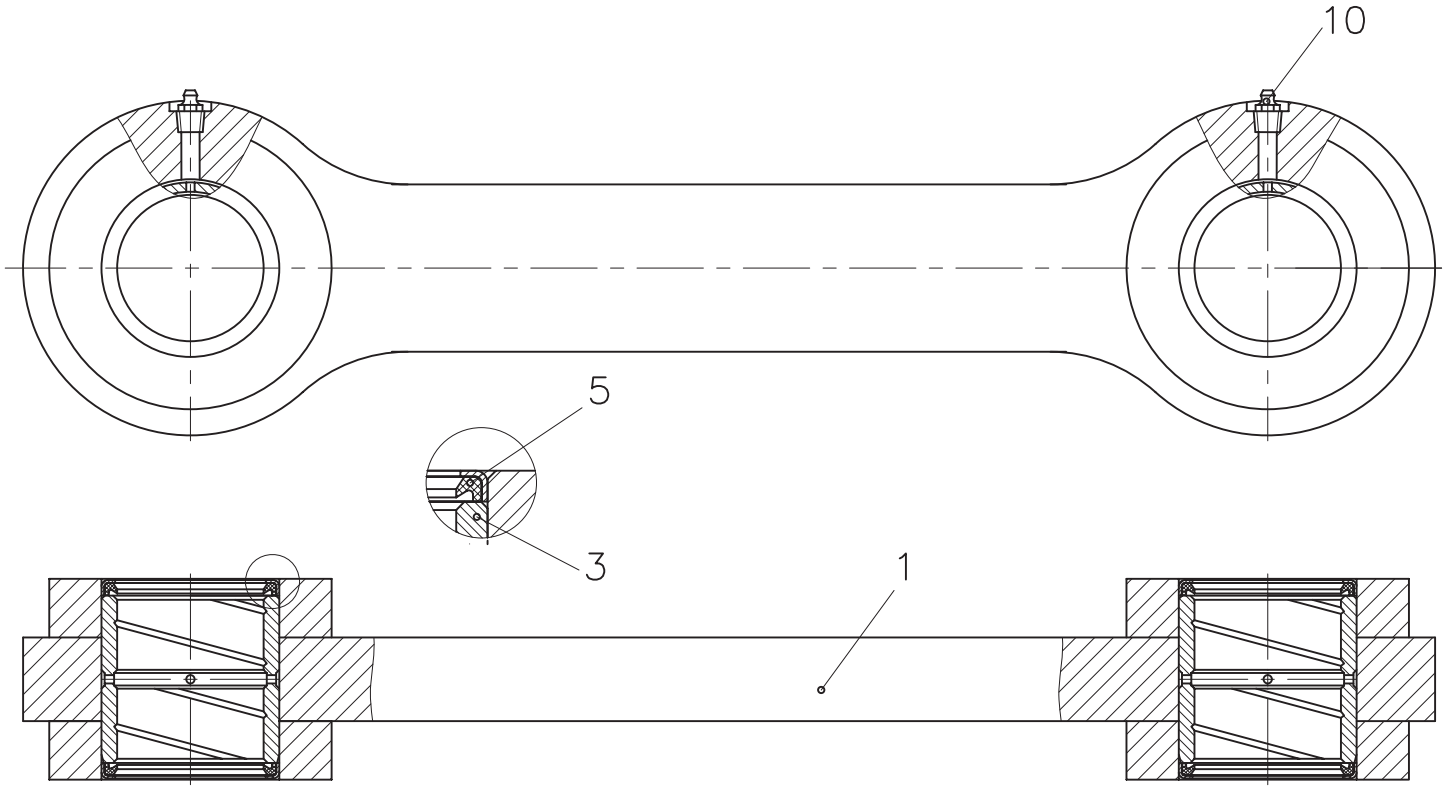

Рис. 7	**332С4.14.03.000**	**Тяга**
Fig. 7		**Link**
Fig. 7		**Tirant**
Fig. 7		**Tracción**

9.2.3 Тяги погрузочного оборудования 332С4.14.03.000
9.2.3 Links of the working equipment 332С4.14.03.000
9.2.3 Tirants du matériel de chargement 332С4.14.03.000
9.2.3 Las tracciones de la maquinaria de carga 332С4.14.03.000

Таблица 6 / Table 6 / Tableau 6 / Tabla 6

		332С4.14.03.000		Тяга	Link	Tirant	Tracción	
Рис. Fig. Fig. Fig.	№ поз. Ref. No Nº Ref. Nº Pos.	Обозначение Designation Référence Signo convencional	Кол-во Qty Qté Cant.	Наименование	Description	Désignation	Descripción	Примечание Remark Note Observaciones
7	**1**	**332С4.14.03.100**	**1**	**Тяга**	**Link**	**Tirant**	**Tracción**	
	3	ТО-28.14.03.200	4	Уплотнение	Seal	Pièce d'étanchéité	Empaquetadura	
	5	342С4.14.03.001	2	Втулка	Bush	Moyeu	Casquillo	
	10	1.3.Ц6.хр ГОСТ 19853-74	2	Масленка	Grease fitting	Graisseur	Aceitera	

Глава 10 Рабочие органы | Стр. №

10.1 Сводная таблица основных рабочих органов для машин грузоподъемностью 3.4 т с гидротормозами 287
10.2 Ковш ТО-18Б.30.00.000 со сменными высокими зубьями 289
10.3 Ковш ТО-18Б.30.00.000-01 с трапецеидальным ножом 289
10.4 Ковш ТО-18Б.30.00.000-02 с приварными зубьями 291
10.5 Ковш ТО-18Б.30.00.000-03 со сменными низкими зубьями 291
10.6 Адаптер ТО-18Б.50.00.000-Б 293
10.6.1 Гидроцилиндр 208А-45.05.600 295

Chapter 10 Basic working bodies | Page №

10.1 Summary table of the basic working bodies for machines carrying capacity 3.4 t with hydrobrakes 287
10.2 Bucket ТО-18Б.30.00.000 with replaceable high teeths 289
10.3 Bucket ТО-18Б.30.00.000-01 with trapezoidal knife 289
10.4 Bucket ТО-18Б.30.00.000-02 with weldded teeth 291
10.5 Bucket ТО-18Б.30.00.000-03 with replaceable low teeths 291
10.6 Adapter ТО-18Б.50.00.000-Б 293
10.6.1 Hydrocylinder 208A-45.05.600 295

Chapitre 10 Organes principaux ouvriers | Page №

10.1 Tableau récapitulatif des organes principaux ouvriers pour les machines par la capacité de charge 3.4 t avec les hydrofreins 287
10.2 Godet ТО-18Б.30.00.000 avec rechange haut dents 289
10.3 Godet ТО-18Б.30.00.000-01 avec trapézoïdal couteau 289
10.4 Godet ТО-18Б.30.00.000-02 avec les dents soudées 291
10.5 Godet ТО-18Б.30.00.000-03 avec rechange bas dents 291
10.6 Adaptateur ТО-18Б.50.00.000-Б 293
10.6.1 Cylindre hydraulique 208A-45.05.600 295

Capítulo 10 Los órganos básicos de trabajo | Págs. №

10.1 El cuadro general de los órganos básicos de trabajo para los coches con la capacidad de carga de 3.4 t con los hidrofrenos 287
10.2 Cucharón ТО-18Б.30.00.000 de recambiable alto diente 289
10.3 Cucharón ТО-18Б.30.00.000-01 con trapezoidal por el cuchillo 289
10.4 Cucharón ТО-18Б.30.00.000-02 con dientes soldados 291
10.5 Cucharón ТО-18Б.30.00.000-03 de recambiable bajo diente 291
10.6 Adaptador ТО-18Б.50.00.000-Б 293
10.6.1 Cilindro hidraulico 208A-45.05.600 295

10.1 Сводная таблица основных рабочих органов для машин грузоподъемностью 3.4 т с гидротормозами
10.1 Summary table of the basic working bodies for machines carrying capacity 3.4 t with hydrobrakes
10.1 Tableau récapitulatif des organes principaux ouvriers pour les machines par la capacité de charge 3.4 t avec les hydrofreins
10.1 El cuadro general de los órganos básicos de trabajo para los coches con la capacidad de carga de 3.4 t con los hidrofrenos

Таблица 1 / Table 1 / Tableau 1 / Tabla 1

№ п/п	Обозначение Designation Référence Signo convencional	Примечание Remark Note Observaciones	Индккс машины / Index of machine / L'indice de la machine / El índice del coche			
			332B	332B4	332C4	332C4-02
1	ТО-18Б.30.00.000	Ковш со сменными высокими зубьями, V=1.9 м3 Bucket with replaceable high teeths, V=1.9 м3 Godet avec rechange haut dents, V=1.9 м3 Cucharón de recambiable alto diente, V=1.9 м3	■	■		
2	ТО-18Б.30.00.000-01	Ковш с трапецеидальным ножом, V=1.9 м3 Bucket with trapezoidal knife, V=1.9 м3 Godet avec trapézoïdal couteau, V=1.9 м3 Cucharón con trapezoidal por el cuchillo, V=1.9 м3	■	■		
3	ТО-18Б.30.00.000-02	Ковш с приварными зубьями, V=1.9 м3 Bucket with weldded teeth, V=1.9 м3 Godet avec les dents soudées, V=1.9 м3 Cucharón con dientes soldados, V=1.9 м3	■	■		
4	ТО-18Б.30.00.000-03	Ковш со сменными низкими зубьями, V=1.9 м3 Bucket with replaceable low teeths, V=1.9 м3 Godet avec rechange bas dents, V=1.9 м3 Cucharón de recambiable bajo diente, V=1.9 м3				
5	ТО-18Б.50.00.000-Б	Адаптер Adapter Adaptateur Adaptateur			■	■

■ - базовый узел / base knot / le noeud de base / el nudo básico

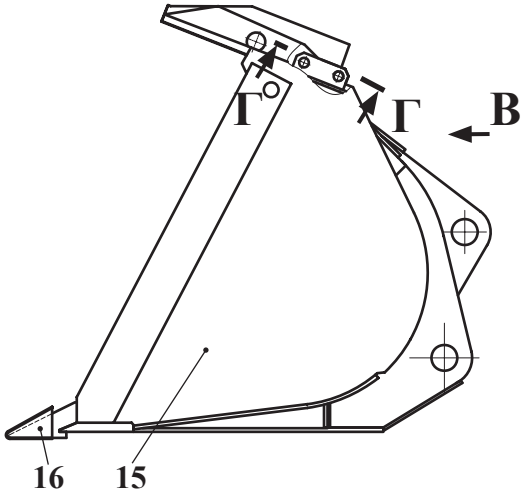

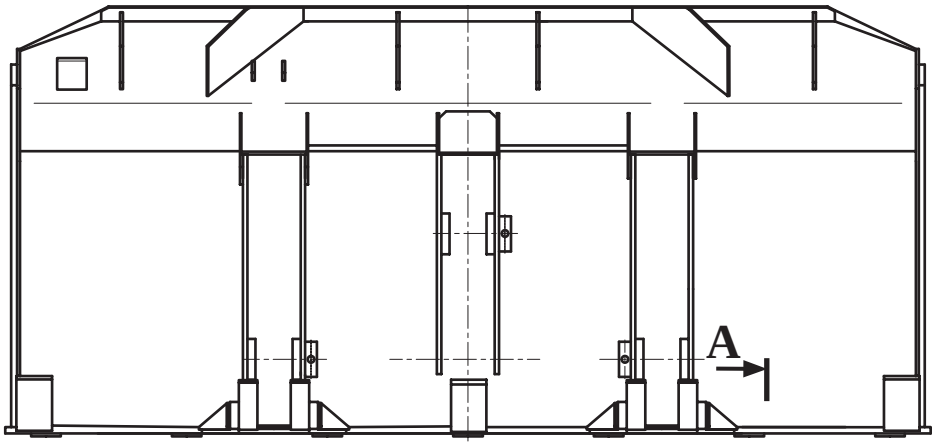

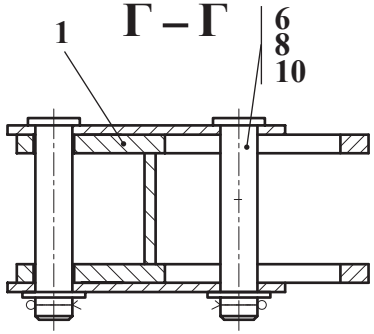

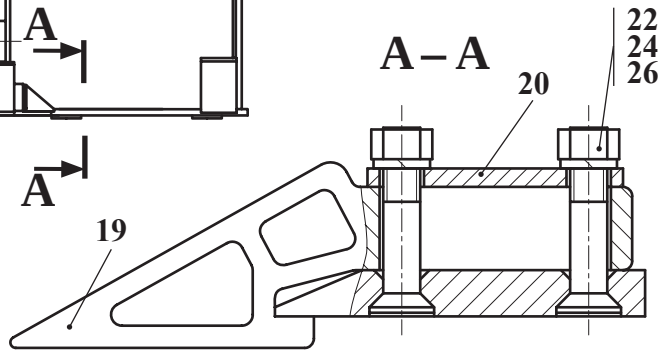

Вариант исполнения ковша ТО-18Б.30.00.000-01
Variant of execution of the bucket ТО-18Б.30.00.000-01
Variante réalisation godet ТО-18Б.30.00.000-01
Variante de la realización del cucharón ТО-18Б.30.00.000-01

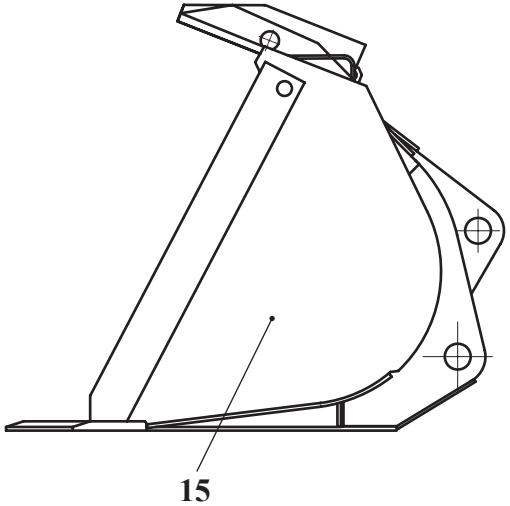

Вариант исполнения ковша ТО-18Б.30.00.000-02
Variant of execution of the bucket ТО-18Б.30.00.000-02
Variante réalisation godet ТО-18Б.30.00.000-02
Variante de la realización del cucharón ТО-18Б.30.00.000-02

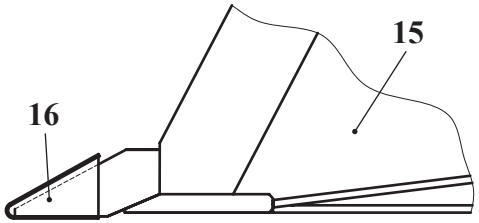

Вариант исполнения ковша ТО-18Б.30.00.000-03
Variant of execution of the bucket ТО-18Б.30.00.000-03
Variante réalisation godet ТО-18Б.30.00.000-03
Variante de la realización del cucharón ТО-18Б.30.00.000-03

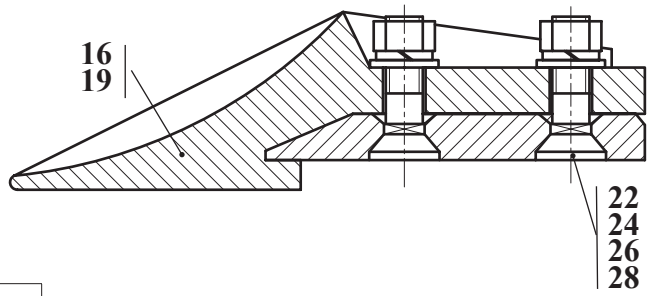

Рис. 1	ТО-18Б.30.00.000 ТО-18Б.30.00.000-01 ТО-18Б.30.00.000-02 ТО-18Б.30.00.000-03	Ковш
Fig. 1		Bucket
Fig. 1		Godet
Fig. 1		Cucharón

10.2 Ковш ТО-18Б.30.00.000 со сменными высокими зубьями
10.2 Bucket ТО-18Б.30.00.000 with replaceable high teeths
10.2 Godet ТО-18Б.30.00.000 avec rechange haut dents
10.2 Cucharón ТО-18Б.30.00.000 de recambiable alto diente

Таблица 2 / Table 2 / Tableau 2 / Tabla 2

		ТО-18Б.30.00.000		Ковш	Bucket	Godet	Cucharón	
Рис. Fig. Fig. Fig.	№ поз. Ref. No Nº Ref. Nº Pos.	Обозначение Designation Référence Signo convencional	Кол-во Qty Qté Cant.	Наименование	Denomination	Французский	Испанский	Примечание Remark Note Observaciones
1	1	ТО-18Б.21.02.000	1	Серьга	Link	Biellette	Pendiente	
	6	ТО-18Б.21.00.002	2	Ось	Axle	Axe	Eje	
	8	С.24.02.Ст3.0115 ГОСТ 11371-78	2	Шайба	Washer	Rondelle	Arandela	
	10	4х32.019 ГОСТ 397-79	2	Шплинт	Cotter pin	Clavette fendue	Chaveta	
	15	ТО-18Б.30.01.000	1	Ковш	Bucket	Godet	Cucharón	
	16	ТО-18Б.30.02.000	1	Установка кожуха	Casing installation	L'installation du capot	La instalación de la capota	
	19	ТО-18А.14.09.001	7	Зуб	Tooth	Dent	Diente	
	20	ТО-18Б.21.00.001	7	Шайба	Washer	Rondelle	Arandela	
	22	М20-8gх100.56.0115 ГОСТ 7786-81	14	Болт	Bolt	Boulon	Bulón	
	24	М20-6Н.5.0115 ГОСТ 5915-70	14	Гайка	Nut	Écrou	Tuerca	
	26	20 65Г 0115 ГОСТ 6402-70	14	Шайба	Washer	Rondelle	Arandela	

10.3 Ковш ТО-18Б.30.00.000-01 с трапецеидальным ножом
10.3 Bucket ТО-18Б.30.00.000-01 with trapezoidal knife
10.3 Godet ТО-18Б.30.00.000-01 avec trapézoïdal couteau
10.3 Cucharón ТО-18Б.30.00.000-01 con trapezoidal por el cuchillo

Таблица 3 / Table 3 / Tableau 3 / Tabla 3

		ТО-18Б.30.00.000-01		Ковш	Bucket	Godet	Cucharón	
Рис. Fig. Fig. Fig.	№ поз. Ref. No Nº Ref. Nº Pos.	Обозначение Designation Référence Signo convencional	Кол-во Qty Qté Cant.	Наименование	Description	Désignation	Descripción	Примечание Remark Note Observaciones
1	1	ТО-18Б.21.02.000	1	Серьга	Link	Biellette	Pendiente	
	6	ТО-18Б.21.00.002	2	Ось	Axle	Axe	Eje	
	8	С.24.02.Ст3.0115 ГОСТ 11371-78	2	Шайба	Washer	Rondelle	Arandela	
	10	4х32.019 ГОСТ 397-79	2	Шплинт	Cotter pin	Clavette fendue	Chaveta	
	15	ТО-18Б.30.01.000-01	1	Ковш	Bucket	Godet	Cucharón	

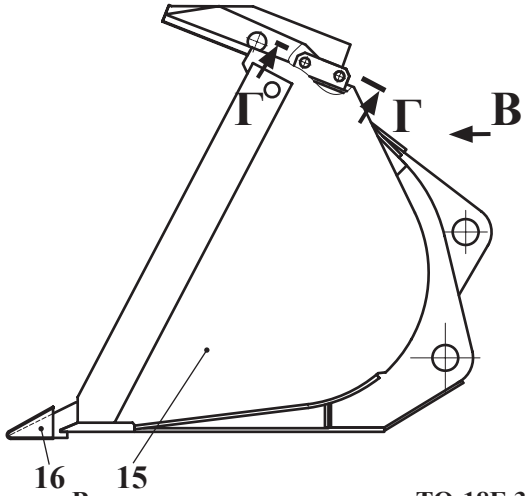

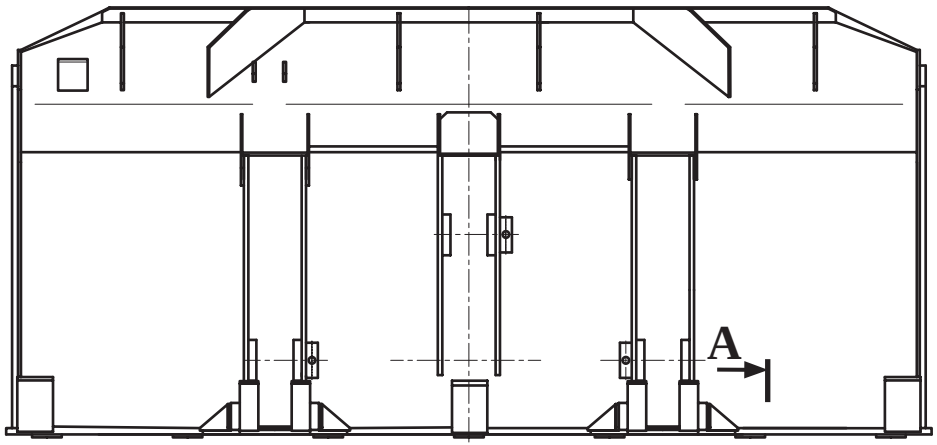

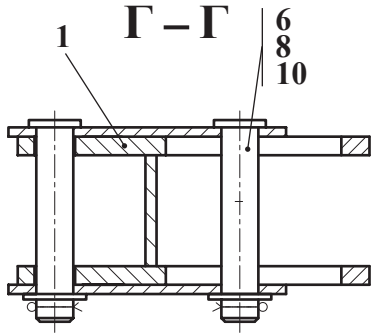

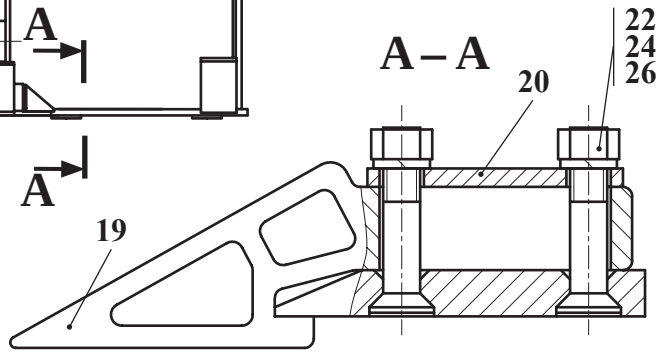

Вариант исполнения ковша ТО-18Б.30.00.000-01
Variant of execution of the bucket ТО-18Б.30.00.000-01
Variante réalisation godet ТО-18Б.30.00.000-01
Variante de la realización del cucharón ТО-18Б.30.00.000-01

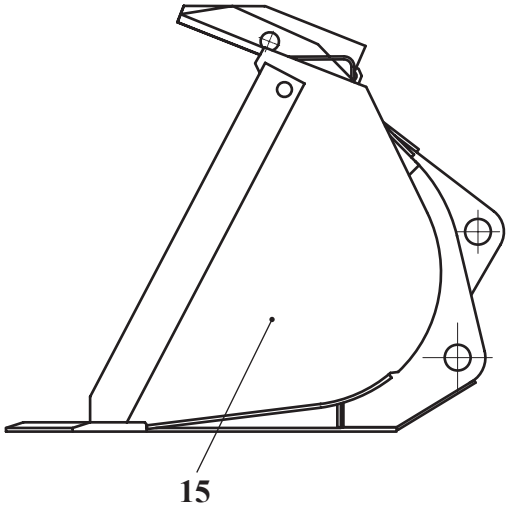

Вариант исполнения ковша ТО-18Б.30.00.000-02
Variant of execution of the bucket ТО-18Б.30.00.000-02
Variante réalisation godet ТО-18Б.30.00.000-02
Variante de la realización del cucharón ТО-18Б.30.00.000-02

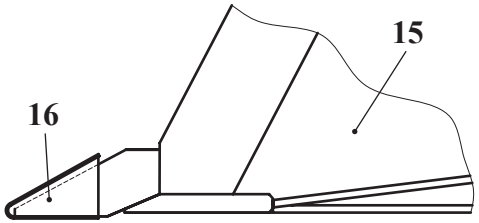

Вариант исполнения ковша ТО-18Б.30.00.000-03
Variant of execution of the bucket ТО-18Б.30.00.000-03
Variante réalisation godet ТО-18Б.30.00.000-03
Variante de la realización del cucharón ТО-18Б.30.00.000-03

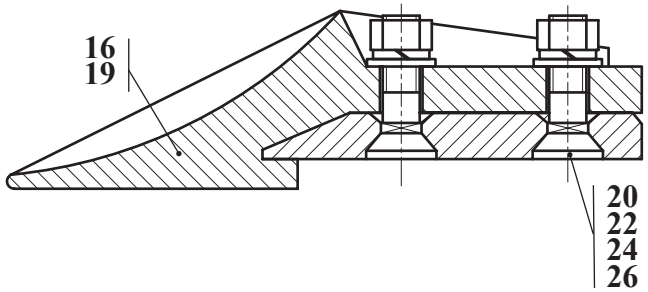

Рис. 1	ТО-18Б.30.00.000 ТО-18Б.30.00.000-01 ТО-18Б.30.00.000-02 ТО-18Б.30.00.000-03	Ковш
Fig. 1		Bucket
Fig. 1		Godet
Fig. 1		Cucharón

10.4 Ковш ТО-18Б.30.00.000-02 с приварными зубьями
10.4 Bucket ТО-18Б.30.00.000-02 with weldded teeth
10.4 Godet ТО-18Б.30.00.000-02 avec les dents soudées
10.4 Cucharón ТО-18Б.30.00.000-02 con dientes soldados

Таблица 4 / Table 4 / Tableau 4 / Tabla 4

		ТО-18Б.30.00.000-02		Ковш	Bucket	Godet	Cucharón	
Рис. Fig. Fig. Fig.	№ поз. Ref. No Nº Ref. Nº Pos.	Обозначение Designation Référence Signo convencional	Кол-во Qty Qté Cant.	Наименование	Description	Désignation	Descripción	Примечание Remark Note Observaciones
1	1	ТО-18Б.21.02.000	1	Серьга	Link	Biellette	Pendiente	
	6	ТО-18Б.21.00.002	2	Ось	Axle	Axe	Eje	
	8	С.24.02.Ст3.0115 ГОСТ 11371-78	2	Шайба	Washer	Rondelle	Arandela	
	10	4х32.019 ГОСТ 397-79	2	Шплинт	Cotter pin	Clavette fendue	Chaveta	
	15	ТО-18Б.30.01.000-02	1	Ковш	Bucket	Godet	Cucharón	
	16	ТО-18Б.30.02.000	1	Установка кожуха	Casing installation	L'installation du capot	La instalación de la capota	

10.5 Ковш ТО-18Б.30.00.000-03 со сменными низкими зубьями
10.5 Bucket ТО-18Б.30.00.000-03 with replaceable low teeths
10.5 Godet ТО-18Б.30.00.000-03 avec rechange bas dents
10.5 Cucharón ТО-18Б.30.00.000-03 de recambiable bajo diente

Таблица 5 / Table 5 / Tableau 5 / Tabla 5

		ТО-18Б.30.00.000-03		Ковш	Bucket	Godet	Cucharón	
Рис. Fig. Fig. Fig.	№ поз. Ref. No Nº Ref. Nº Pos.	Обозначение Designation Référence Signo convencional	Кол-во Qty Qté Cant.	Наименование	Description	Désignation	Descripción	Примечание Remark Note Observaciones
1	1	ТО-18Б.21.02.000	1	Серьга	Link	Biellette	Pendiente	
	6	ТО-18Б.21.00.002	2	Ось	Axle	Axe	Eje	
	8	С.24.02.Ст3.0115 ГОСТ 11371-78	2	Шайба	Washer	Rondelle	Arandela	
	10	4х32.019 ГОСТ 397-79	2	Шплинт	Cotter pin	Clavette fendue	Chaveta	
	15	ТО-18Б.30.01.000	1	Ковш	Bucket	Godet	Cucharón	
	16	ТО-18Б.30.02.000	1	Установка кожуха	Casing installation	L'installation du capot	La instalación de la capota	
	19	ТО-18Б.30.00.001	7	Зуб	Tooth	Dent	Diente	
	20	С.20.02.Ст3.0115 ГОСТ 11371-78	14	Шайба	Washer	Rondelle	Arandela	
	22	М20-6gх70.56.0115 ГОСТ 7786-81	14	Болт	Bolt	Boulon	Bulón	
	24	М20-6Н.5.0115 ГОСТ 5915-70	14	Гайка	Nut	Écrou	Tuerca	
	26	20 65Г 0115 ГОСТ 6402-70	14	Шайба	Washer	Rondelle	Arandela	

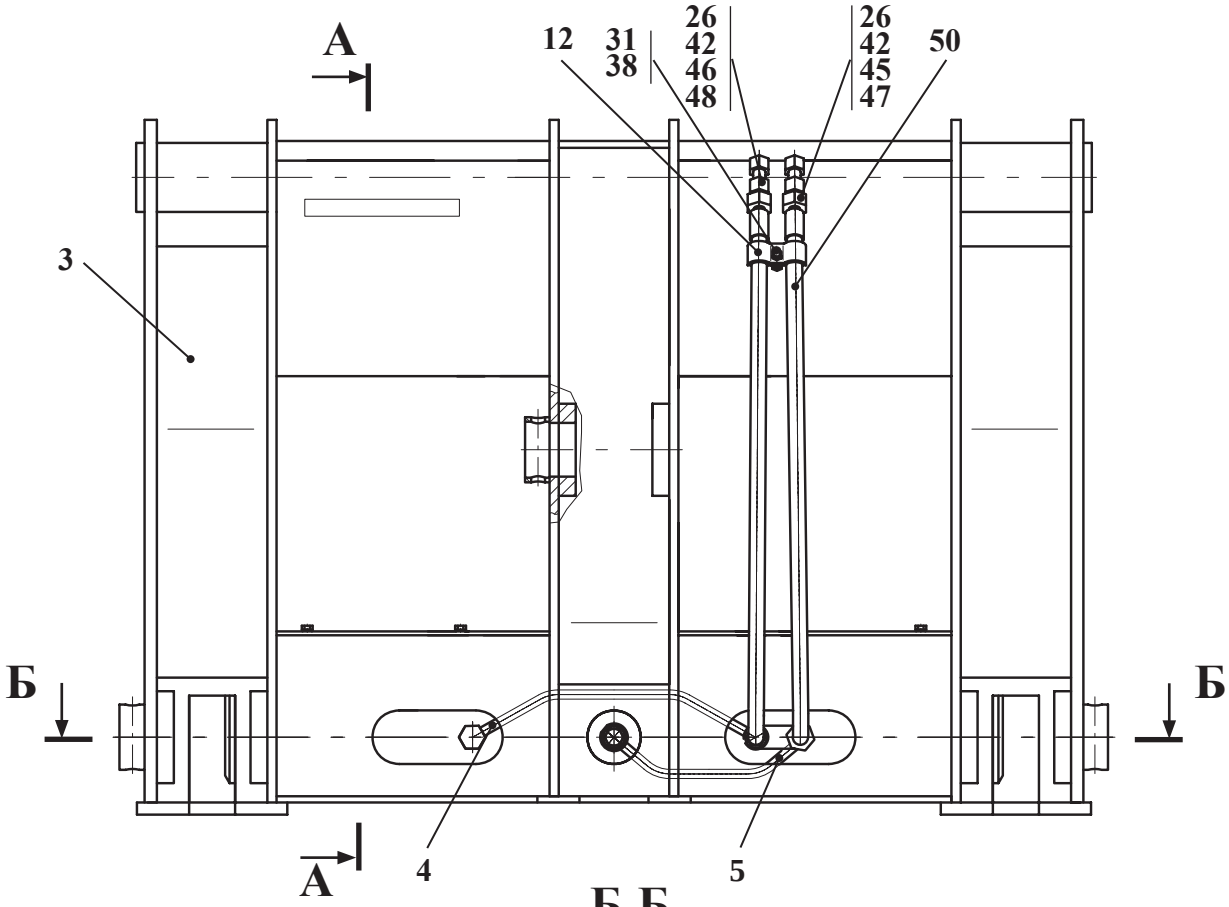

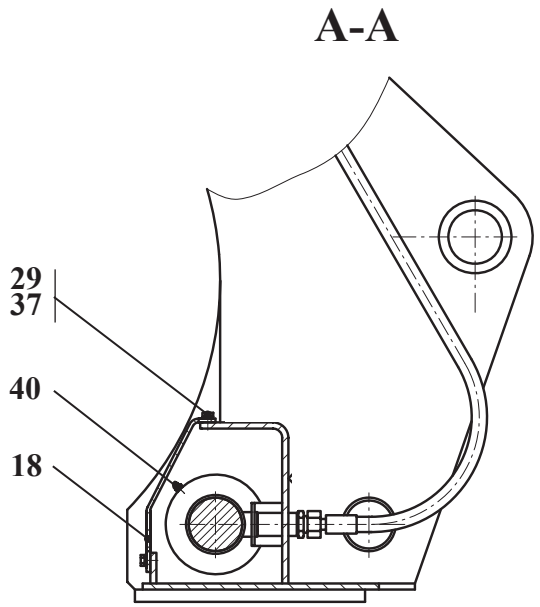

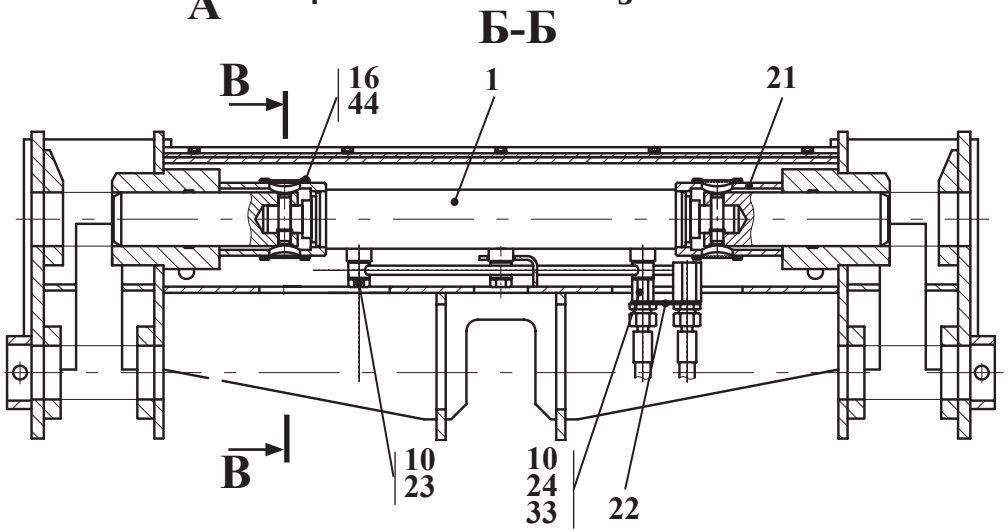

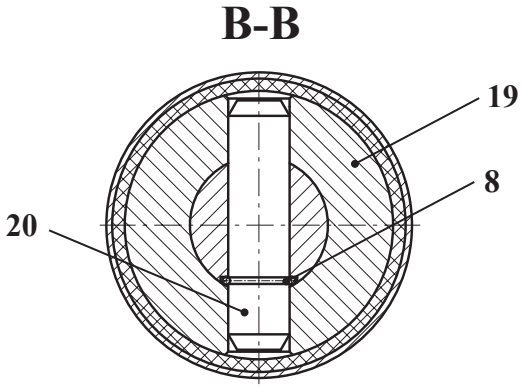

Рис. 2	ТО-18Б.50.00.000-Б	Адаптер
Fig. 2		Adapter
Fig. 2		Adaptateur
Fig. 2		Adaptador

10.6 Адаптер ТО-18Б.50.00.000-Б
10.6 Adapter ТО-18Б.50.00.000-Б
10.6 Adaptateur ТО-18Б.50.00.000-Б
10.6 Adaptador ТО-18Б.50.00.000-Б

Таблица 6 / Table 6 / Tableau 6 / Tabla 6

		ТО-18Б.50.00.000-Б		Адаптер	Adapter	Adaptateur	Adaptador	
Рис. Fig. Fig. Fig.	№ поз. Ref. No Nº Ref. Nº Pos.	Обозначение Designation Référence Signo convencional	Кол-во Qty Qté Cant.	Наименование	Description	Désignation	Descripción	Примечание Remark Note Observaciones
2	1	208А.45.05.600	1	Гидроцилиндр	Hydrocylinder	Cylindre hydraulique	Cilindro hidraulico	
	или/or 1	208А.46.02.100	1	Гидроцилиндр	Hydrocylinder	Cylindre hydraulique	Cilindro hidraulico	
	3	ТО-18Б.50.01.000-Б	1	Рамка	Frame	Bordure	Marco	
	4	ТО-28.50.02.000	1	Трубопровод	Pipeline	Tuyauterie	Tubería	
	5	ТО-28.50.03.000	1	Трубопровод	Pipeline	Tuyauterie	Tubería	
	8	208А-46.02.011	2	Кольцо	Ring	Bague	Anillo	
	10	Д-902.00.10.007	6	Прокладка	Washer	Couche	Junta	
	12	ТО-18.06.00.025	1	Скоба	Cramp	Agrafe	Laña	
	16	ТО-18Б.50.00.001	2	Пластина	Plate	Plaque	Brida	
	18	ТО-28.50.00.001	1	Крышка	Cover	Couvercle	Tapa	
	19	ТО-28.50.00.002	2	Палец	Pin	Doigt	Dedo	
	20	ТО-28.50.00.003	2	Ось	Pin	Axe	Eje	
	21	ТО-28.50.00.004	2	Труба	Pipe	Tuyau	Tubo	
	22	ТО-28.50.00.005	1	Пластина	Plate	Plaque	Brida	
	23	ТО-28.50.00.006	2	Болт зажимной	Clamping bolt	Boulon de serrage	Bulón de apretamiento	
	24	ТО-28.50.00.008	1	Штуцер	Connecting pipe	Ajutage	Tubo de empalme	
	26	УДГ1.01.17.019	2	Штуцер	Connecting pipe	Ajutage	Tubo de empalme	
	29	М8-6gx16.56.0115 ГОСТ 7796-70	10	Болт	Bolt	Boulon	Bulón	
	31	М10-6Н.5.0115 ГОСТ 5915-70	1	Гайка	Nut	Écrou	Tuerca	
	33	М22 ГОСТ 15803-76	2	Контргайка	Lock-nut	Contre-écrou	Contratuerca	
	37	8.65Г.0115 ГОСТ 6402-70	10	Шайба	Washer	Rondelle	Arandela	
	38	10.65Г.0115 ГОСТ 6402-70	1	Шайба	Washer	Rondelle	Arandela	
	40	1.3.Ц6.хр ГОСТ 19853-74	2	Масленка	Oiler	Graisseur	Aceitera	
	42	G3/4 М3 ГОСТ 23358-87	2	Прокладка	Washer	Couche	Junta	
	44	80-100/12-C7W2	4	Зажим TORRO	TORRO clamp	Serrage TORRO	Borne TORRO	
	45	PAV1.2019/002	1	Муфта	Coupling	Manchon	Manchon	
	46	PAV1.2019/003	1	Штекер	Plug	Broche	Enchufe	
	47	SPAV.20002	1	Пробка защитная	Protective plug	Bouchon de protection	Tapón protector	
	48	SPAV.20003	1	Колпак защитный	Protective shroud	Chare protectrice	Corro de proteccion	
	50	2SN NP13x1050 A60A60	2	Рукав	Hose	Manche	Manga	

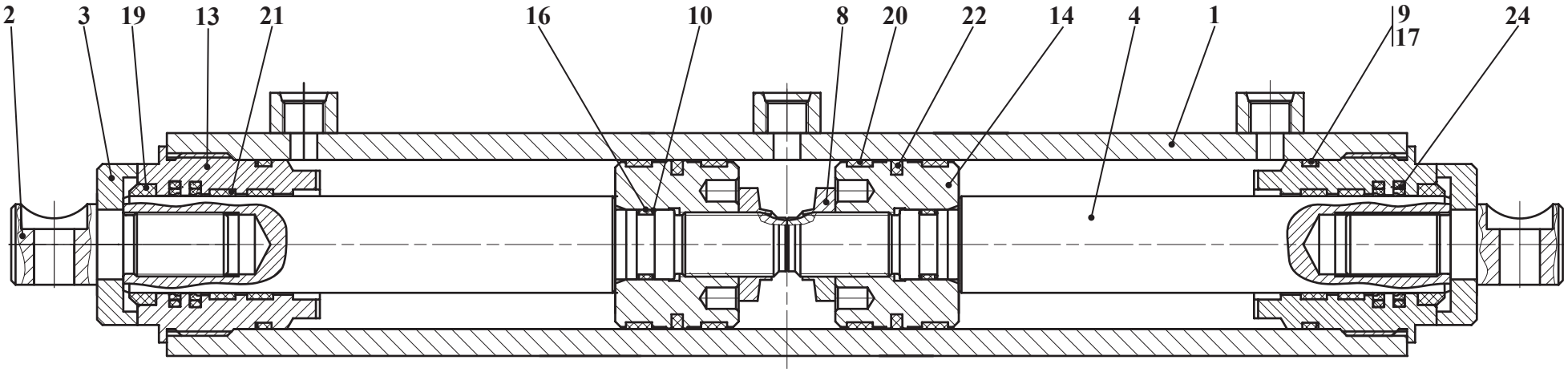

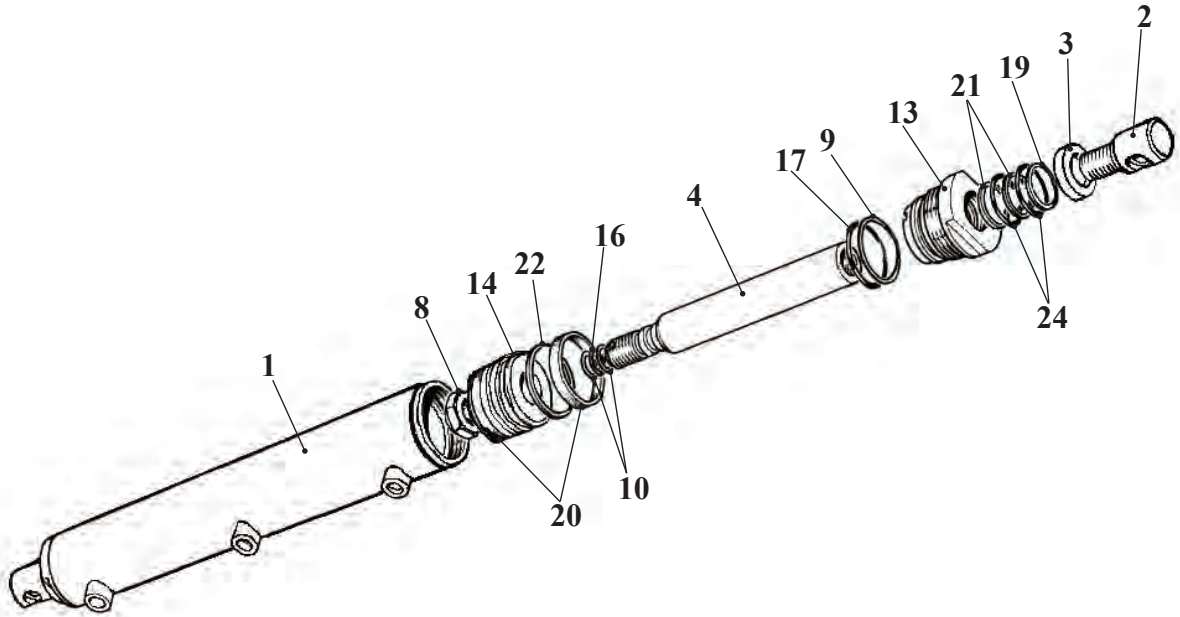

Рис. 3	208А-45.05.600	Гидроцилиндр
Fig. 3		Hydrocylinder
Fig. 3		Cylindre hydraulique
Fig. 3		Cilindro hidraulico

10.6.1 Гидроцилиндр 208А-45.05.600
10.6.1 Hydrocylinder 208A-45.05.600
10.6.1 Cylindre hydraulique 208A-45.05.600
10.6.1 Cilindro hidraulico 208A-45.05.600

Таблица 7 / Table 7 / Tableau 7 / Tabla 7

		208А-45.05.600		Гидроцилиндр	Hydrocylinder	Cylindre hydraulique	Cilindro hidraulico	
Рис. Fig. Fig. Fig.	№ поз. Ref. No Nº Ref. Nº Pos.	Обозначение Designation Référence Signo convencional	Кол-во Qty Qté Cant.	Наименование	Description	Désignation	Descripción	Примечание Remark Note Observaciones
3	1	208А-46.02.110	1	Гильза	Sleeve	Douille	Cápsula	
	2	208А-46.02.101	2	Наконечник	End piece	Embout	Punta	
	3	208А-46.02.102	2	Шайба	Washer	Rondelle	Arandela	
	4	208А-46.02.103	2	Шток	Rod	Tige	Varilla	
	8	208-43.06.003	2	Гайка	Nut	Écrou	Tuerca	
	9	208-43.06.007	2	Кольцо защитное	Guard ring	Bague de protection	Anillo protector	
	10	208-43.06.008	4	Кольцо защитное	Guard ring	Bague de protection	Anillo protector	
	13	208А.45.05.501	2	Стакан	Sleeve	Verre	Buza	
	14	208А.45.05.502	2	Поршень	Piston	Piston	Émbolo	
	16	022-026-25-2-2 ГОСТ 9833-73/ГОСТ 18829-73	2	Кольцо резиновое	Rubber ring	Bague en caoutchouc	Anillo de goma	
	17	058-063-30-2-2 ГОСТ 9833-73/ГОСТ 18829-73	2	Кольцо резиновое	Rubber ring	Bague en caoutchouc	Anillo de goma	
	19	24935 AUAS 036-045-10	2	Грязесъёмник	Dirt scarper	Extracteur d'impuretés	Scrape de barro	
	20	24130945 KB 63-58-9,6	4	Кольцо опорно-направляющее поршневое	Carrier piston ring	Bague directrice de piston	Anillo de dirección del piston	
	21	24131021 SB 036-041-9,6	4	Кольцо опорно-направляющее штоковое	Rubber thrust-locator ring	Bague directrice et de butée de tige	Anillo de apoyo y dirección de la varilla	
	22	24178471 OMK-MR 63-52-4	2	Уплотнение поршневое	Seal	Pièce d'étanchéité de tige	Empaquetadura de varilla	
	24	24178440 OMS-MR 36-46,7-4,0	4	Уплотнение штоковое	Rod seal	Pièce d'étanchéité de tige	Empaquetadura de varilla	

Глава 11 Облицовки

Стр. №

11.1 Сводная таблица исполнений облицовок для машин грузоподъемностью 3.4 т с гидротормозами 299
11.2 Облицовка ТО-28А.13.00.000-01 301
11.3 Облицовка 332С4.13.00.000 307
11.4 Облицовка 332С4.13.00.000-02 311

Chapter 11 Facings

Page №

11.1 Summary table of executions of facings for machines carrying capacity 3.4 t with hydrobrakes 299
11.2 Facing TO-28A.13.00.000-01 301
11.3 Facing 332C4.13.00.000 307
11.4 Facing 332C4.13.00.000-02 311

Chapitre 11 Revêtements

Page №

11.1 Tableau récapitulatif des exécutions les revêtements pour les machines par la capacité de charge 3.4 t avec les hydrofreines 299
11.2 Revêtement TO-28A.13.00.000-01 301
11.3 Revêtement 332C4.13.00.000 307
11.4 Revêtement 332C4.13.00.000-02 311

Capítulo 11 Revestimientos

Págs. №

11.1 El cuadro general de las variantes de los revestimientos para los coches por la capacidad de carga 3.4 t con los hidrofrenos 299
11.2 Revestimiento TO-28A.13.00.000-01 301
11.3 Revestimiento 332C4.13.00.000 307
11.4 Revestimiento 332C4.13.00.000-02 311

11.1 Сводная таблица исполнений облицовок для машин грузоподъемностью 3.4 т с гидротормозами
11.1 Summary table of executions of facings for machines carrying capacity 3.4 t with hydrobrakes
11.1 Tableau récapitulatif des exécutions les revêtements pour les machines par la capacité de charge 3.4 t avec les hydrofreines
11.1 El cuadro general de las variantes de los revestimientos para los coches por la capacidad de carga 3.4 t con los hidrofrenos

Таблица 1 / Table 1 / Tableau 1 / Tabla 1

№ п/п	Обозначение Designation Référence Signo convencional	Индккс машины / Index of machine / L'indice de la machine / El índice del coche				Примечание Remark Note Observaciones
		332B	332B4	332C4	332C4-02	
1	ТО-28А 13.00.000-01	■				Исполнение под глушители 3780.1200.35.000 (Автостар) и 02.00.800 (Ремиз) Execution under mufflers 3780.1200.35.000 (Avtostar) and 02.00.800 (Remiz) L'exécution sous les brouilleurs 3780.1200.35.000 (Avtostar) et 02.00.800 (Amende) La ejecución bajo los amortiguadores 3780.1200.35.000 (Avtostar) y 02.00.800 (Remesón)
2	332C4.13.00.000		■			Умеренное исполнение под глушитель 800-1205015-02 (МТЗ) The moderate execution under the muffler 800-1205015-02 (MTZ) L'exécution modérée sous le brouilleur 800-1205015-02 (MTZ) La ejecución moderada bajo el amortiguador 800-1205015-02 (MTZ)
3	332C4.13.00.000-02					Исполнение под глушители 3780.1200.35.000 (Автостар) и 02.00.800 (Ремиз) Execution under mufflers 3780.1200.35.000 (Avtostar) and 02.00.800 (Remiz) L'exécution sous les brouilleurs 3780.1200.35.000 (Avtostar) et 02.00.800 (Amende) La ejecución bajo los amortiguadores 3780.1200.35.000 (Avtostar) y 02.00.800 (Remesón)

■ - базовый узел / base unit / le noeud de base / el nudo básico

□ - Внедрено с 01/07/08 / It is introduced with 01/07/08 / Est introduit avec 01/07/08 / Es introducido con 01/07/08

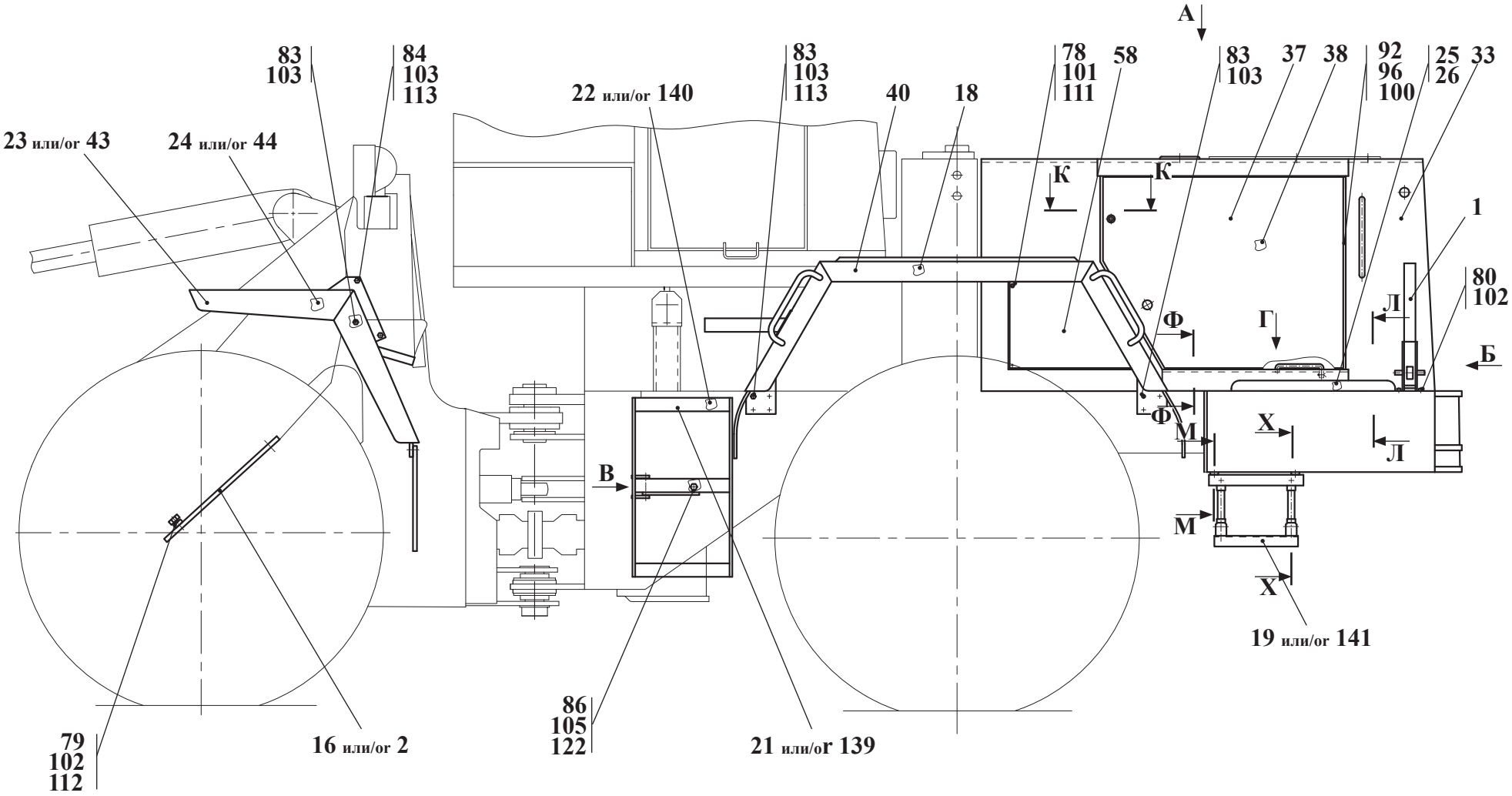

Остальные виды, сечения и разрезы см. рис. 2,3
For others aspects, marginal notes and sectional views, see fig. 2,3
Les autres aspects, sections et coupes: voir fig. 2,3
Las otras tipos, las secciones y los cortes véase fig. 2,3

Рис. 1	ТО-28А.13.00.000-01	Облицовка
Fig. 1		Facing
Fig. 1		Revêtement
Fig. 1		Revestimiento

11.2 Облицовка ТО-28А.13.00.000-01
11.2 Facing ТО-28А.13.00.000-01
11.2 Revêtement ТО-28А.13.00.000-01
11.2 Revestimiento ТО-28А.13.00.000-01

Таблица 2 / Table 2 / Tableau 2 / Tabla 2

		ТО-28А.13.00.000-01		Облицовка	Facing	Revêtement	Revestido	
Рис. Fig. Fig. Fig.	№ поз. Ref. No Nº Ref. Nº Pos.	Обозначение Designation Référence Signo convencional	К-во Q-ty Q-té Cant.	Наименование	Denomination	Désignation	Descripción	Примечание Remark Note Observaciones
1 2 3	1	342РЛ.13.04.000	2	Опора	Support	Support	Soporte	
	2 *	332С4.13.16.000 *	1	Крышка *	Cover *	Couvercle *	Tapa *	
	16 **	ТО-18Б.13.04.000-01**	1	Крышка **	Cover **	Couvercle **	Tapa **	
	18	ТО-18Б.83.23.000	1	Крыло	Wing	Aile	Ala	
	19	ТО-18Б.83.01.000-01	2	Лестница (Входят позиции 175-181)	Ladder (Comprises pos.175-181)	L'escalier (Comprend pos. 175-181)	Escalera (Entran las pos. 175-181)	
	21	ТО-18Д.13.14.000-02	1	Лестница	Ladder	L'escalier	Escalera	
	22	ТО-18Д.13.14.000-03	1	Лестница	Ladder	L'escalier	Escalera	
	23	ТО-18Д.13.15.000	1	Крыло	Wing	Aile	Ala	
	24	ТО-18Д.13.16.000	1	Крыло	Wing	Aile	Ala	
	25	ТО-28А.13.12.000	1	Крышка	Cover	Couvercle	Tapa	
	26	ТО-28А.13.12.000-01	1	Крышка	Cover	Couvercle	Tapa	
	32	ТО-28А.13.01.000	1	Крышка	Cover	Couvercle	Tapa	
	33	ТО-28А.13.02.000	1	Каркас	Framework	Carcasse	Armazón	
	36	ТО-28А.13.05.000	1	Крышка	Cover	Couvercle	Tapa	
	37	ТО-28А.13.06.000	1	Люк	Hatch	Trappe	Escotilla	
	38	ТО-28А.13.07.000	1	Люк	Hatch	Trappe	Escotilla	
	40	ТО-28А.13.18.000	1	Крыло	Wing	Aile	Ala	
	42	ТО-28А.13.11.000	1	Решетка	Grill	Grille	Rejilla	
	43	332С4.13.23.000-Б	1	Крыло	Wing	Aile	Ala	
	44	332С4.13.23.000-01-Б	1	Крыло	Wing	Aile	Ala	
	57	ТО-18Б.83.00.003	2	Упор	Stop	Arrêt	Tope	
	58	ТО-18Б.83.00.006	2	Лист	Leaf	Feuille	Hoja	
	65	ТО-18Д.13.00.006	3	Полоса	Stripe	Bande	Banda	
	73	У7810.7.02.00.401	4	Ось	Axle	Axe	Eje	
	78	М8-6gx16.56.015 ГОСТ7796-70	16	Болт	Bolt	Boulon	Bulón	
	79	М10-6gx16.56.015 ГОСТ7796-70	4	Болт	Bolt	Boulon	Bulón	
	80	М10-6gx20.56.015 ГОСТ7796-70	12	Болт	Bolt	Boulon	Bulón	
	82	М12-6gx20.56.015 ГОСТ7796-70	8	Болт	Bolt	Boulon	Bulón	
	83	М12-6gx30.56.015 ГОСТ7796-70	18	Болт	Bolt	Boulon	Bulón	
	84	М12-6gx25.56.015 ГОСТ7796-70	14	Болт	Bolt	Boulon	Bulón	

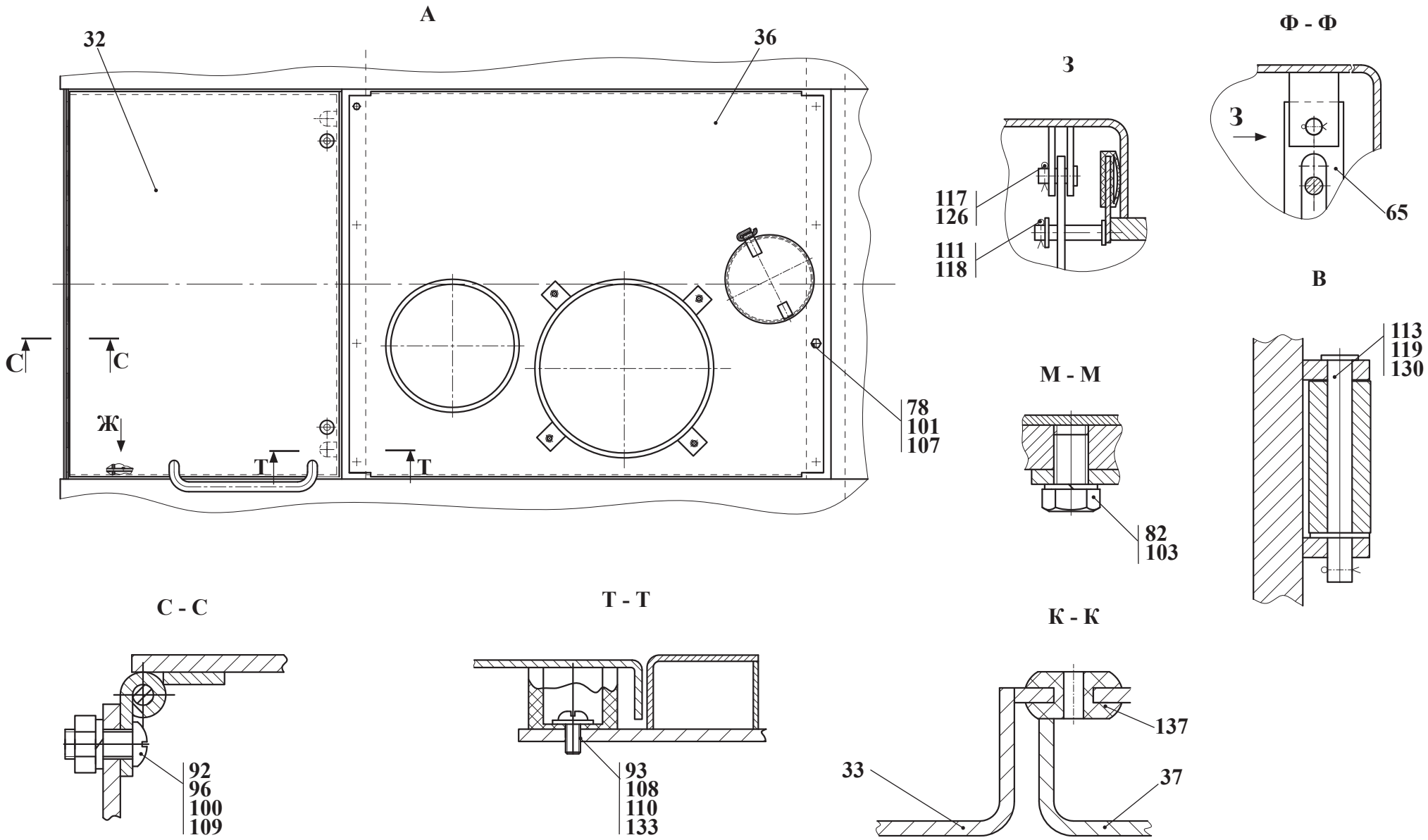

Рис. 2	ТО-28А.13.00.000-01	Облицовка
Fig. 2		Facing
Fig. 2		Revêtement
Fig. 2		Revestimiento

		ТО-28А.13.00.000-01		Облицовка	Facing	Revêtement	Revestido	
Рис. Fig. Fig. Fig.	№ поз. Ref. No Nº Ref. Nº Pos.	Обозначение Designation Référence Signo convencional	К-во Q-ty Q-té Cant.	Наименование	Denomination	Désignation	Descripción	Примечание Remark Note Observaciones
1 2 3	86	М16-6gx55.56.015 ГОСТ7796-70	2	Болт	Bolt	Boulon	Bulón	
	91	ВМ5-6gx10.46.0115 ГОСТ17473-80	2	Винт	Screw	Vis	Tornillo	
	92	ВМ6-6gx16.46.0115 ГОСТ17473-80	25	Винт	Screw	Vis	Tornillo	
	93	ВМ6-6gx25.46.0115 ГОСТ17473-80	2	Винт	Screw	Vis	Tornillo	
	96	М6-6Н.5.0115 ГОСТ5915-70	21	Гайка	Nut	Écrou	Tuerca	
	100	6.65Г.0115 ГОСТ 6402-70	25	Шайба	Washer	Rondelle	Arandela	
	101	8.65Г.0115 ГОСТ 6402-70	16	Шайба	Washer	Rondelle	Arandela	
	102	10.65Г.0115 ГОСТ 6402-70	16	Шайба	Washer	Rondelle	Arandela	
	103	12.65Г.0115 ГОСТ 6402-70	40	Шайба	Washer	Rondelle	Arandela	
	104	5.65Г.0115 ГОСТ 6402-70	2	Шайба	Washer	Rondelle	Arandela	
	105	16.65Г.0115 ГОСТ 6402-70	2	Шайба	Washer	Rondelle	Arandela	
	107	С.8.02.Ст3.0115 ГОСТ6958-78	8	Шайба	Washer	Rondelle	Arandela	
	108	С.10.02.Ст3.0115 ГОСТ6958-78	6	Шайба	Washer	Rondelle	Arandela	
	109	С.6.02.Ст3.0115 ГОСТ6958-78	27	Шайба	Washer	Rondelle	Arandela	
	110	С.6.02.Ст3.0115 ГОСТ 11371-78	5	Шайба	Washer	Rondelle	Arandela	
	111	С.8.02.Ст3.0115 ГОСТ 11371-78	10	Шайба	Washer	Rondelle	Arandela	
	112	С.10.02.Ст3.0115 ГОСТ 11371-78	8	Шайба	Washer	Rondelle	Arandela	
	113	С.12.02.Ст3.0115 ГОСТ 11371-78	24	Шайба	Washer	Rondelle	Arandela	
	114	С.12.02.Ст3.0115 ГОСТ 6958-78	9	Шайба	Washer	Rondelle	Arandela	
	117	1.6х20.019 ГОСТ397-79	2	Шплинт	Cotter pin	Clavette fendue	Chaveta	
	118	2х20.019 ГОСТ397-79	10	Шплинт	Cotter pin	Clavette fendue	Chaveta	
	119	3.2х20.019 ГОСТ397-79	2	Шплинт	Cotter pin	Clavette fendue	Chaveta	
	122	С.16.02.G3.0115 ГОСТ 11371-78	2	Шайба	Washer	Rondelle	Arandela	
	126	6-6d11х18.45.Ц15хр ГОСТ 9650-80	2	Ось	Axle	Axe	Eje	
	130	6-12d11х110.45.Ц15хр ГОСТ 9650-80	2	Ось	Axle	Axe	Eje	
	133	535А-5713062	2	Буфер	Buffer	Coussin	Tope	
	135	ФС10.00.027	2	Уплотнитель	Weatherstrip	Compacteur	Compactador	
	137	36-3723024-Б	10	Втулка	Bush	Moyeu	Casquillo	
	139	СБИЕ 301538.007	1	Лестница	Ladder	L'escalier	Escalera	
	140	СБИЕ 301538.007-01	1	Лестница	Ladder	L'escalier	Escalera	
	141	СБИЕ 301538.008-02	2	Лестница	Ladder	L'escalier	Escalera	
	145	103-5702762-10	2	Корпус	Housing	Boîtier	Cuerpo	
	146	103.5702764-10	2	Сердечник	Core	Noyau	Anima	

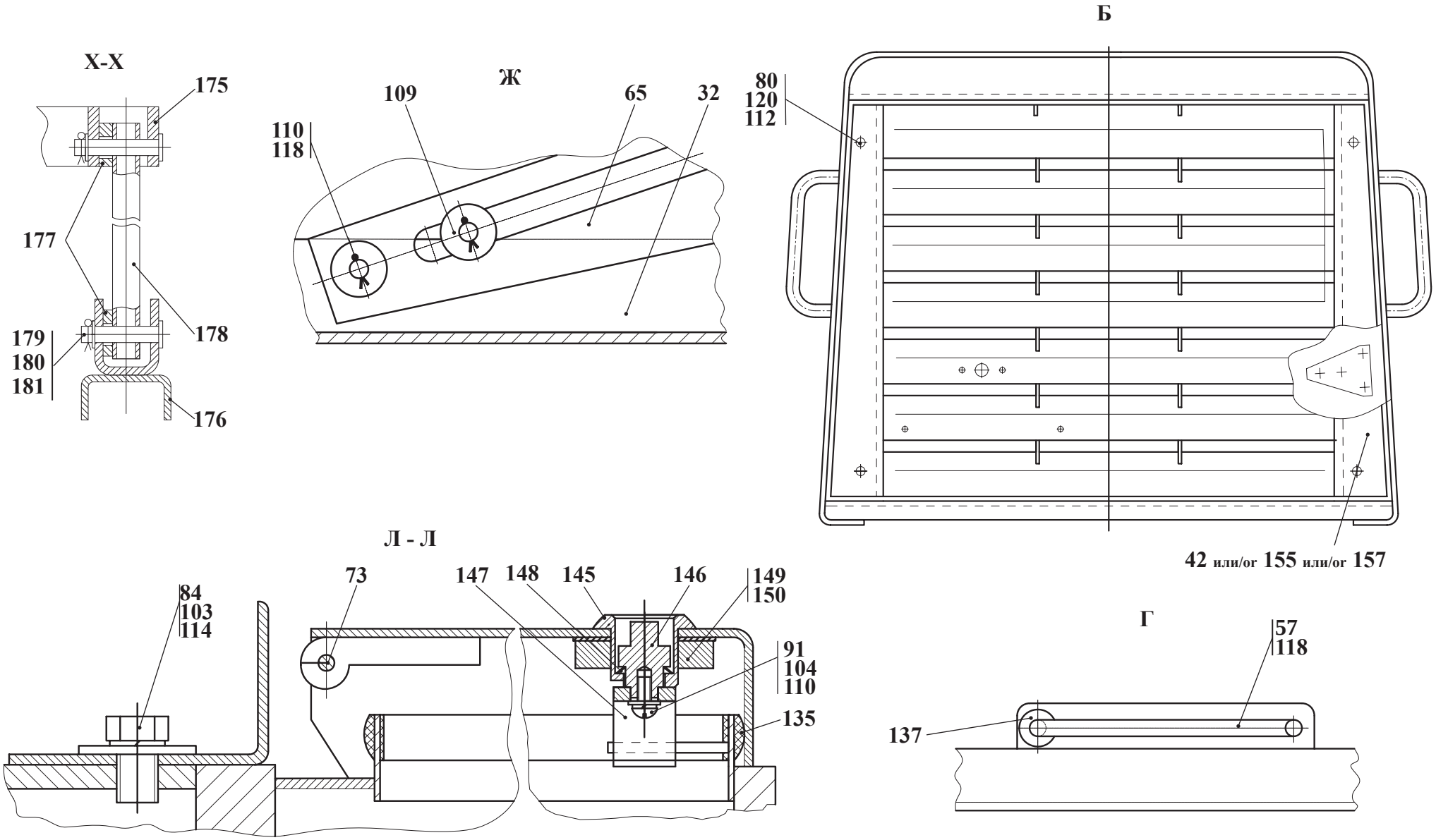

Рис. 3	ТО-28А.13.00.000-01	Облицовка
Fig. 3		Facing
Fig. 3		Revêtement
Fig. 3		Revestimiento

		ТО-28А.13.00.000-01		Облицовка	Facing	Revêtement	Revestido	
Рис. Fig. Fig. Fig.	№ поз. Ref. No Nº Ref. Nº Pos.	Обозначение Designation Référence Signo convencional	К-во Q-ty Q-té Cant.	Наименование	Denomination	Désignation	Descripción	Примечание Remark Note Observaciones
1 2 3	147	103.5702766-10	2	Язычок	Catch	Languette	Lengüeta	
	148	103.5702768-10	2	Пружина	Spring	Ressort	Resorte	
	149	252182	2	Шайба	Washer	Rondelle	Arandela	
	150	374837	2	Гайка	Nut	Écrou	Tuerca	
	155	13.11.000	1	Решетка	Grill	Grille	Rejilla	
	157	260А-1311100	1	Решетка	Grill	Grille	Rejilla	
	175	ТО-18Б.83.18.000	1	Подножка	Footboard	Marchepied	Estribo	
	176	ТО-18Б.83.19.000	1	Подножка	Footboard	Marchepied	Estribo	
	177	ТО-18А.06.03.201	2	Втулка	Bush	Moyeu	Casquillo	
	178	ТО-18Б.83.00.004-01	2	Стойка	Console	Montant	Soporte	
	179	С.12.02.Ст3.0115 ГОСТ 11371-78	4	Шайба	Washer	Rondelle	Arandela	
	180	3,2х25.019 ГОСТ 397-79	4	Шплинт	Cotter pin	Clavette fendue	Chaveta	
	181	6-12d11х60.45.Ц15.хр. ГОСТ 9650-80	4	Ось	Axle	Axe	Eje	

*** Применяется с поз.43 и 44. Взамен поз. 16**
*** Applied with pos. 43 and 44. In exchange pos. 16**
*** Appliqué avec pos. 43 et 44. En échange pos. 16**
*** Aplica con pos. 43 y 44. En cambio pos.16**

**** Применяется с поз.23 и 24. Взамен поз. 2**
**** Applied with pos. 23 and 24. In exchange pos. 2**
**** Appliqué avec pos. 23 et 24. En échange pos. 2**
**** Aplica con pos. 23 y 24. En cambio pos. 2**

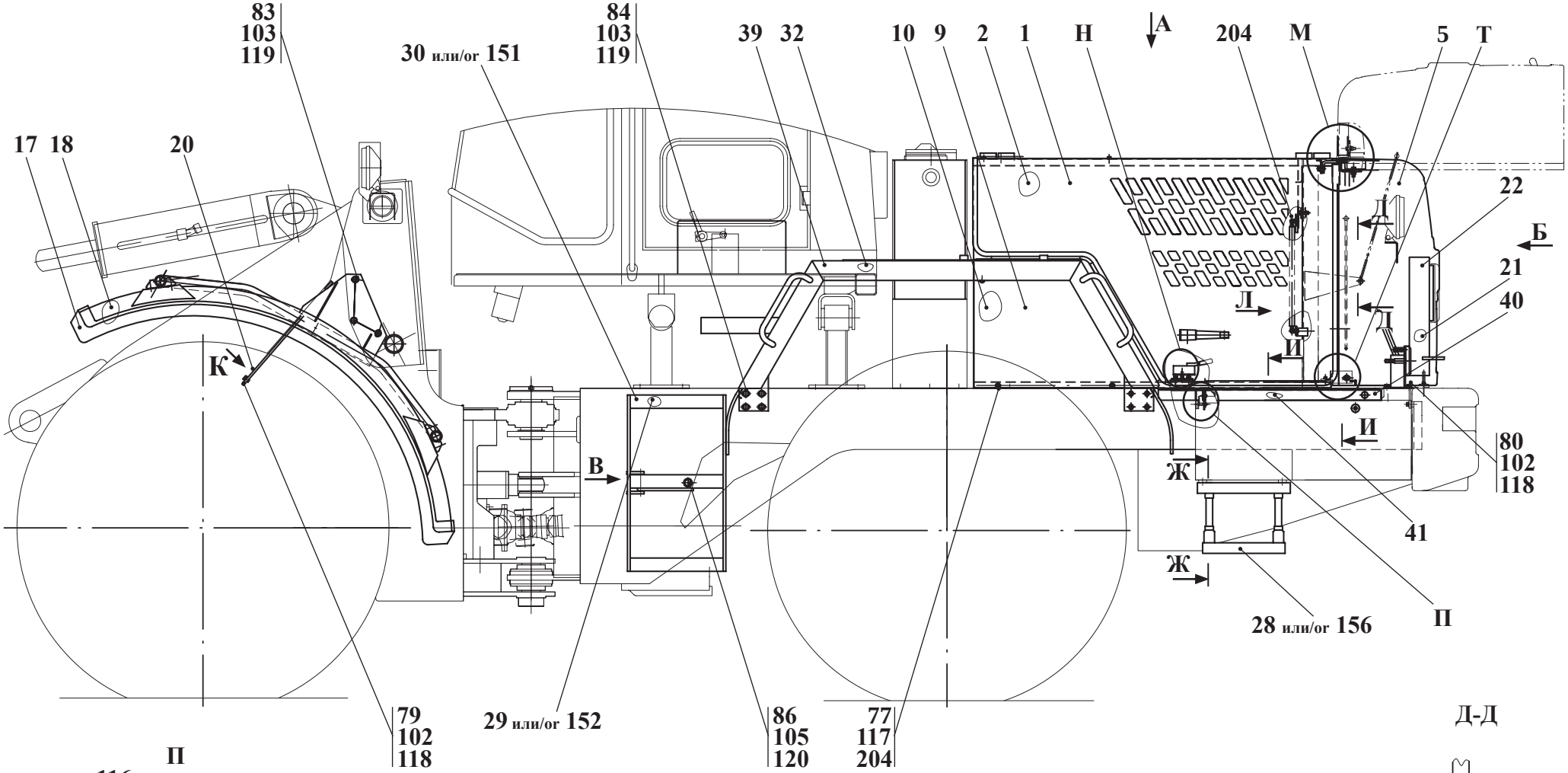

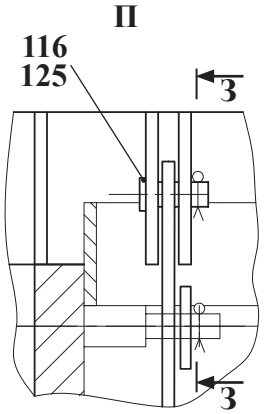

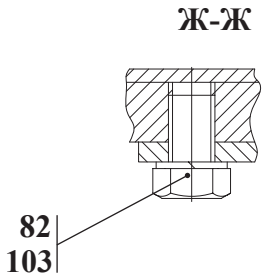

Остальные виды, сечения и разрезы см. рис. 5, 6
For others aspects, marginal notes and sectional views, see fig. 5, 6
Les autres aspects, sections et coupes: voir fig. 5, 6
Las otras tipos, las secciones y los cortes véase fig. 5, 6

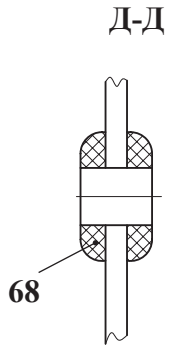

Рис. 4	332С4.13.00.000 332С4.13.00.000-02	Облицовка
Fig. 4		Facing
Fig. 4		Revêtement
Fig. 4		Revestimiento

11.3 Облицовка 332С4.13.00.000
11.3 Facing 332С4.13.00.000
11.3 Revêtement 332С4.13.00.000
11.3 Revestimiento 332С4.13.00.000

Таблица 3 / Table 3 / Tableau 3 / Tabla 3

		332С4.13.00.000		Облицовка	Facing	Revêtement	Revestimiento	
Рис. Fig. Fig. Fig.	№ поз. Ref. No Nº Ref. Nº Pos.	Обозначение Designation Référence Signo convencional	К-во Q-ty Q-té Cant.	Наименование	Denomination	Désignation	Descripción	Примечание Remark Note Observaciones
4 5 6	1	332С4.13.01.000	1	Боковина	Cheek	Flanc	Costado	
	2	332С4.13.01.000-01	1	Боковина	Cheek	Flanc	Costado	
	3	332С4.13.02.000	1	Каркас	Framework	Carcasse	Armazón	
	5	332С4.13.04.000	1	Маска	Cash	Cache	Careta	
	6	332С4.13.05.000	2	Петля	Hinge	Anneau	Bisagra	
	7	332С4.13.05.000-01	2	Петля	Hinge	Anneau	Bisagra	
	8	332С4.13.06.000	2	Петля	Hinge	Anneau	Bisagra	
	9	332С4.13.07.000	1	Крышка	Cover	Couvercle	Tapa	
	10	332С4.13.07.000-01	1	Крышка	Cover	Couvercle	Tapa	
	11	332С4.13.08.000	2	Кронштейн	Bracket	Support	Soporte	
	12	332С4.13.09.000	2	Петля	Hinge	Anneau	Bisagra	
	17	332С4.13.23.000	1	Крыло	Wing	Aile	Ala	
	18	332С4.13.23.000-01-Б	1	Крыло	Wing	Aile	Ala	
	19	332С4.13.15.000	1	Упор	Stop	Arrêt	Tope	
	20	332С4.13.16.000	1	Крышка	Cover	Couvercle	Tapa	
	21	332С4.13.17.000	1	Опора	Support	Support	Soporte	
	22	332С4.13.17.000-01	1	Опора	Support	Support	Soporte	
	23	332С4.13.18.000	2	Толкатель	Pusher	Avanceur	Empujador	
	25	332С4.13.20.000	1	Кронштейн	Bracket	Support	Soporte	
	26	332С4.13.20.000-01	1	Кронштейн	Bracket	Support	Soporte	
	28	332С4.13.22.000	2	Подножка	Step plate	Marchepied	Estribo	
	29	332С4.13.24.000	1	Лестница	Stairs	Escalier	Escalera	
	30	332С4.13.24.000-01	1	Лестница	Stairs	Escalier	Escalera	
	32	ТО-18Б.83.23.000	1	Крыло	Wing	Aile	Ala	
	39	ТО-28А.13.18.000	1	Крыло	Wing	Aile	Ala	
	40	ТО-28А.13.12.000	1	Крышка	Cover	Couvercle	Tapa	
	41	ТО-28А.13.12.000-01	1	Крышка	Cover	Couvercle	Tapa	
	50	332С4.13.00.001	1	Крышка	Cover	Couvercle	Tapa	
	51	332С4.13.00.002	1	Уголок	Angle	Equerre	La esquina	
	52	332С4.13.00.003	1	Уголок	Angle	Equerre	La esquina	
	53	332С4.13.00.004	1	Ось	Axle	Axe	Eje	
	67	ТО-18Д.13.00.006	2	Полоса	Stripe	Bande	Banda	

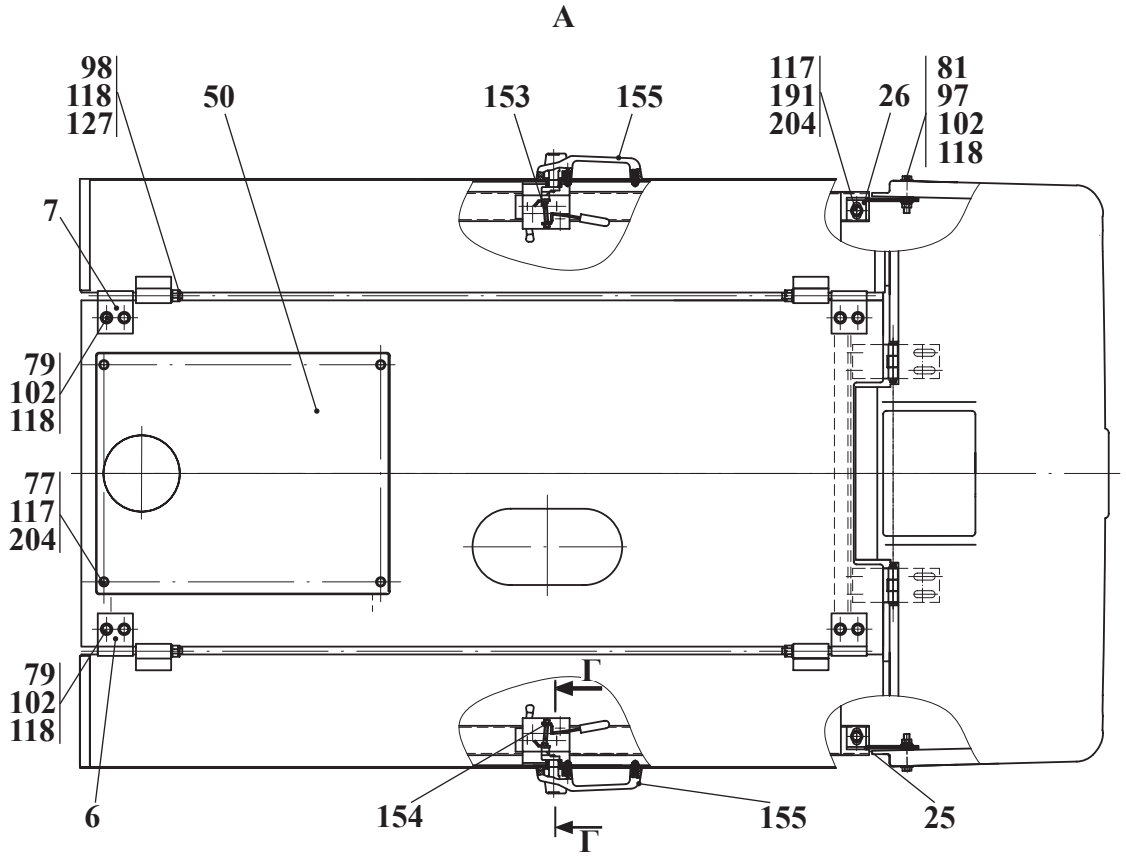

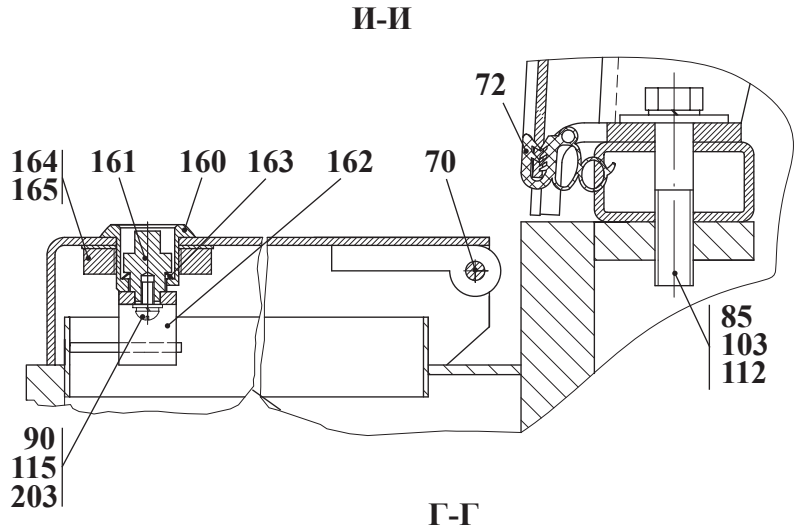

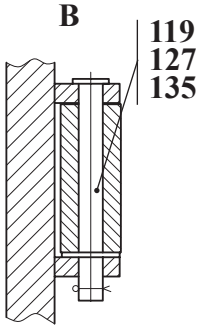

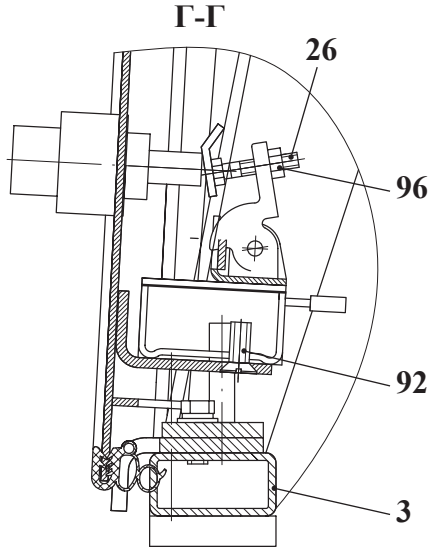

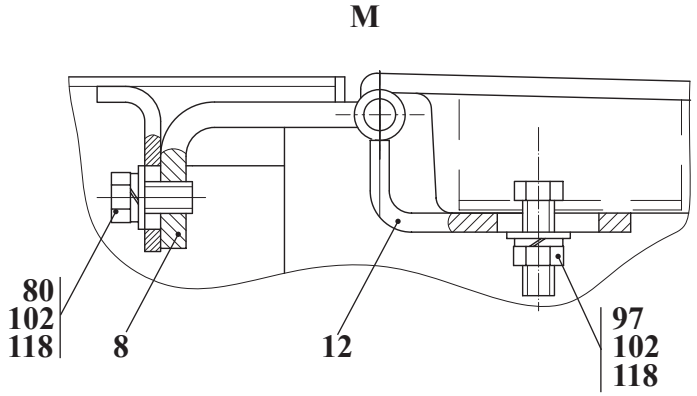

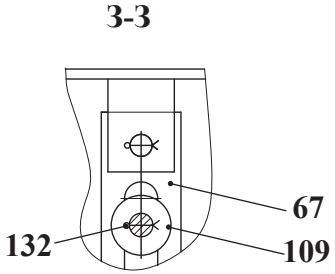

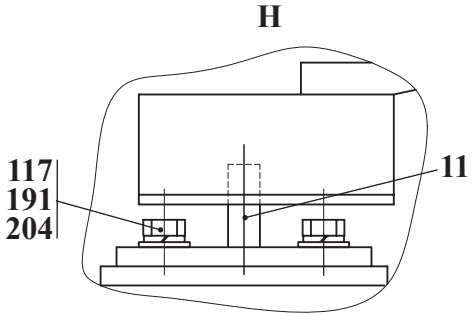

Рис. 5	332С4.13.00.000 332С4.13.00.000-02	Облицовка
Fig. 5		Facing
Fig. 5		Revêtement
Fig. 5		Revestimiento

		332С4.13.00.000		Облицовка	Facing	Revêtement	Revestimiento	
Рис. Fig. Fig. Fig.	№ поз. Ref. No Nº Ref. Nº Pos.	Обозначение Designation Référence Signo convencional	К-во Q-ty Q-té Cant.	Наименование	Denomination	Désignation	Descripción	Примечание Remark Note Observaciones
4 5 6	69	У22-2.37-50.002	1	Втулка	Bush	Moyeu	Casquillo	
	70	У7810.7.02.00.401	4	Ось	Axle	Axe	Eje	
	72	У7810.7-9.01.01.021-04	2	Уплотнитель	Weatherstrip	Compacteur	Compactador	
	77	М8-6gx16.56.0115 ГОСТ 7796-70	11	Болт	Bolt	Boulon	Bulón	
	79	М10-6gx16.56.0115 ГОСТ 7796-70	12	Болт	Bolt	Boulon	Bulón	
	80	М10-6gx20.88.35.0115 ГОСТ 7796-70	12	Болт	Bolt	Boulon	Bulón	
	81	М10-6gx55.88.35.0115 ГОСТ 7796-70	2	Болт	Bolt	Boulon	Bulón	
	82	М12-6gx20.56.0115 ГОСТ 7796-70	8	Болт	Bolt	Boulon	Bulón	
	83	М12-6gx25.56.0115 ГОСТ 7796-70	6	Болт	Bolt	Boulon	Bulón	
	84	М12-6gx30.88.35.0115 ГОСТ 7796-70	16	Болт	Bolt	Boulon	Bulón	
	85	М12-6gx50.88.35.0115 ГОСТ 7796-70	6	Болт	Bolt	Boulon	Bulón	
	86	М16-6gx55.56.0115 ГОСТ 7796-70	2	Болт	Bolt	Boulon	Bulón	
	90	В.М5-6gx10.46.0115 ГОСТ 17473-80	2	Винт	Screw	Vis	Tornillo	
	91	В.М6-6gx10.46.0115 ГОСТ 17473-80	4	Винт	Screw	Vis	Tornillo	
	92	В.М8-6gx20.46.0115 ГОСТ 17475-80	4	Винт	Screw	Vis	Tornillo	
	96	М6-6Н.5.0115 ГОСТ 5915-70	2	Гайка	Nut	Écrou	Tuerca	
	97	М10-6Н.04.0115 ГОСТ 5916-70	6	Гайка	Nut	Écrou	Tuerca	
	98	М10-6Н.5.0115 ГОСТ 5918-73	4	Гайка	Nut	Écrou	Tuerca	
	100	6 65Г 0115 ГОСТ 6402-70	4	Шайба	Washer	Rondelle	Arandela	
	102	10 65Г 0115 ГОСТ 6402-70	30	Шайба	Washer	Rondelle	Arandela	
	103	12 65Г 0115 ГОСТ 6402-70	36	Шайба	Washer	Rondelle	Arandela	
	105	16 65Г 0115 ГОСТ 6402-70	2	Шайба	Washer	Rondelle	Arandela	
	109	С.6.02.Ст3.0115 ГОСТ 6958-78	2	Шайба	Washer	Rondelle	Arandela	
	112	С.12.02.Ст3.0115 ГОСТ 6958-78	6	Шайба	Washer	Rondelle	Arandela	
	115	С.5.02.Ст3.0115 ГОСТ 11371-78	2	Шайба	Washer	Rondelle	Arandela	
	116	С.6.02.Ст3.0115 ГОСТ 11371-78	8	Шайба	Washer	Rondelle	Arandela	
	117	С.8.02.Ст3.0115 ГОСТ 11371-78	19	Шайба	Washer	Rondelle	Arandela	
	118	С.10.02.Ст3.0115 ГОСТ 11371-78	38	Шайба	Washer	Rondelle	Arandela	
	119	С.12.02.Ст3.0115 ГОСТ 11371-78	28	Шайба	Washer	Rondelle	Arandela	
	120	С.16.02.Ст3.0115 ГОСТ 11371-78	2	Шайба	Washer	Rondelle	Arandela	
	125	1,6x20.019 ГОСТ 397-79	4	Шплинт	Cotter pin	Clavette fendue	Chaveta	
	126	2x20.019 ГОСТ 397-79	3	Шплинт	Cotter pin	Clavette fendue	Chaveta	
	127	3,2x20.019 ГОСТ 397-79	6	Шплинт	Cotter pin	Clavette fendue	Chaveta	
	132	6-6d11x18.45.Ц15.хр. ГОСТ 9650-80	2	Ось	Axle	Axe	Eje	

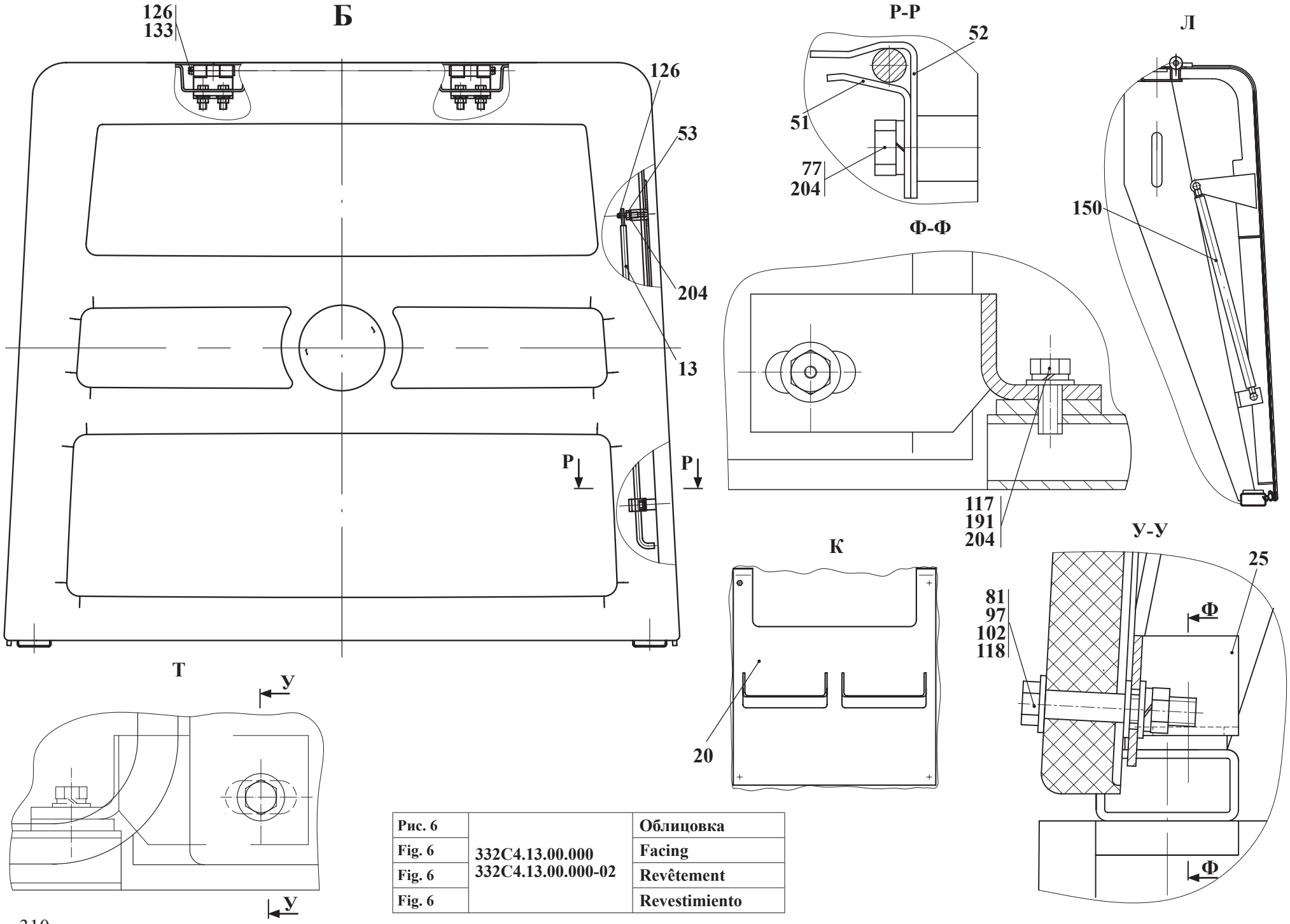

Рис. 6	332С4.13.00.000 332С4.13.00.000-02	Облицовка
Fig. 6		Facing
Fig. 6		Revêtement
Fig. 6		Revestimiento

		332С4.13.00.000		Облицовка	Facing	Revêtement	Revestimiento	
Рис. Fig. Fig. Fig.	№ поз. Ref. No Nº Ref. Nº Pos.	Обозначение Designation Référence Signo convencional	К-во Q-ty Q-té Cant.	Наименование	Denomination	Désignation	Descripción	Примечание Remark Note Observaciones
4 5 6	133	6-10d11x65.45.Ц15.хр.ГОСТ 9650-80	2	Ось	Axle	Axe	Eje	
	135	6-12d11x110.45.Ц15.хр. ГОСТ 9650-80	2	Ось	Axle	Axe	Eje	
	150	08/19-А8а-В8а-300-700-600 (21306)	2	Упор газовый	Emphasis gas	L'appui à gaz	El hincapié de gas	
	151	СБИЕ 301538.007	1	Лестница	Stairs	Escalier	Escalera	
	152	СБИЕ 301538.007-01	1	Лестница	Stairs	Escalier	Escalera	
	153	80-61 05050	1	Замок двери	Door lock	Serrure de porte	Cerradura de puerta	
	154	80-61 05050-01	1	Замок двери	Door lock	Serrure de porte	Cerradura de puerta	
	155	80-61 05300 А1	2	Ручка наружная с ключом	The handle external with akey	Le stylo extérieur avec la clé	El mango exterior con la llave	
	156	СБИЕ 301538.008	2	Лестница	Stairs	Escalier	Escalera	
	160	103.5702762-10	2	Корпус	Housing	Boîtier	Cuerpo	
	161	103.5702764-10	2	Сердечник	Core	Noyau	Anima	
	162	103.5702766-10	2	Язычок	Catch	Languette	Lengüeta	
	163	103.5702768-10	2	Пружина	Spring	Ressort	Resorte	
	164	252182	2	Шайба	Washer	Rondelle	Arandela	
	165	374837	2	Гайка	Nut	Écrou	Tuerca	
	191	М8-6gx20.88.35.0115 ГОСТ 7796-70	6	Болт	Bolt	Boulon	Bulón	
	203	5 65Г 0115 ГОСТ6402-70	2	Шайба	Washer	Rondelle	Arandela	
	204	8 65Г 0115 ГОСТ6402-70	18	Шайба	Washer	Rondelle	Arandela	

11.4 Облицовка 332С4.13.00.000-02
11.4 Facing 332С4.13.00.000-02
11.4 Revêtement 332С4.13.00.000-02
11.4 Revestimiento 332С4.13.00.000-02

Таблица 4 / Table 4 / Tableau 4 / Tabla 4

		332С4.13.00.000-02		Облицовка	Facing	Fourrure	Revestido	
Рис. Fig. Fig. Fig.	№ поз. Ref. No Nº Ref. Nº Pos.	Обозначение Designation Référence Signo convencional	К-во Q-ty Q-té Cant.	Наименование	Denomination	Désignation	Descripción	Примечание Remark Note Observaciones
4 5 6	1	332С4.13.01.000	1	Боковина	Cheek	Flanc	Costado	
	2	332С4.13.01.000-01	1	Боковина	Cheek	Flanc	Costado	
	3	332С4.13.02.000-02	1	Каркас	Framework	Carcasse	Armazón	
	191	М8-6gx20.88.35.0115 ГОСТ 7796-70	6	Болт	Bolt	Boulon	Bulón	
	203	5 65Г 0115 ГОСТ 6402-70	2	Шайба	Washer	Rondelle	Arandela	
	204	8 65Г 0115 ГОСТ 6402-70	18	Шайба	Washer	Rondelle	Arandela	
Остальные позиции и пояснения см. таблицу 3 / Other positions and explanatories see table 3 / Les autres positions et les expliquations voir le tableau 3 / Posiciones restantes y la explicación ver la tabla 3								

Глава 12 Кабины и подкабинники

Стр. №

12.1 Сводная таблица комплектации машин кабинами 317

12.2 Установка кабины 332С4.15.00.000, 332С4.15.00.000-01, 332С4.15.00.000-07 319

12.2.1 Кабина У7810.7-9.01.00.000-01 321

12.2.2 Кабина 332С4.78.10.000 333

12.3 Сводная таблица комплектации машин подкабинниками 339

12.3.1 Подкабинник У7810.7-9.02.00.000-02А 341

12.3.1.1 Привод гидроруля У7810.7-9.02.01.750-01 345

12.3.1.2 Вал У7810.7-9.02.03.200-02 347

12.3.2 Подкабинники 332С4.78.50.000, 332С4.78.50.000-01 349

12.3.2.1 Привод гидроруля У7810.7-9.02.01.750-03 355

12.4 Установка трубопроводов отопителя ТО-28А.20.00.000 357

Chapter 12 Cabins. Subcabines

Page №

12.1 Summary table of a complete set of the machines cabins 317

12.2 Installation of the cab 332С4.15.00.000, 332С4.15.00.000-01, 332С4.15.00.000-07 319

12.2.1 Cab У7810.7-9.01.00.000-01 321

12.2.2 Cab 332С4.78.10.000 333

12.3 Summary table of a complete set of the machines subcabines 339

12.3.1 Subcabine У7810.7-9.02.00.000-02А 341

12.3.1.1 Hydraulic steering gear У7810.7-9.02.01.750-01 345

12.3.1.2 Shaft У7810.7-9.02.03.200-02 347

12.3.2 Cab subframe 332С4.78.50.000, 332С4.78.50.000-01 349

12.3.2.1 Hydraulic steering gear У7810.7-9.02.01.750-03 355

12.4 Installation of pipelines of a heater ТО-28А.20.00.000 357

Chapitre 12 Cabines. Sous-cabines

Page №

12.1 Tableau récapitulatif de la composition des machines par les cabines 317

12.2 Installation des cabine 332C4.15.00.000, 332C4.15.00.000-01, 332C4.15.00.000-07 319

12.2.1 Cabine У7810.7-9.01.00.000-01 321

12.2.2 Cabine 332C4.78.10.000 333

12.3 Tableau récapitulatif de la composition des machines par les sous-cabines 339

12.3.1 Sous-cabine У7810.7-9.02.00.000-02A 341

12.3.1.1 Commande du volant hydraulique У7810.7-9.02.01.750-01 345

12.3.1.2 Arbre У7810.7-9.02.03.200-02 347

12.3.2 Sous-cabines 332C4.78.50.000, 332C4.78.50.000-01 349

12.3.2.1 Commande du volant hydraulique У7810.7-9.02.01.750-03 355

12.4 L'installation des tubes pour le réchauffeur TO-28A.20.00.000 357

Capítulo 12 Cabinas. Subcabinas

Págs. №

12.1 El cuadro general de la composición de los coches por las cabinas 317

12.2 Instalación de la cabina 332C4.15.00.000, 332C4.15.00.000-01, 332C4.15.00.000-07 319

12.2.1 Cabina У7810.7-9.01.00.000-01 321

12.2.2 Cabina 332C4.78.10.000 333

12.3 El cuadro general de la composición de los coches por las subcabinas 339

12.3.1 Las subcabinas У7810.7-9.02.00.000-02A 341

12.3.1.1 Tracción del volante hidraúlico У7810.7-9.02.01.750-01 345

12.3.1.2 Eje У7810.7-9.02.03.200-02 347

12.3.2 Las subcabinas 332C4.78.50.000, 332C4.78.50.000-01 349

12.3.2.1 Tracción del volante hidraúlico У7810.7-9.02.01.750-03 355

12.4 Instalación de las tuberías calentador TO-28A.20.00.000 357

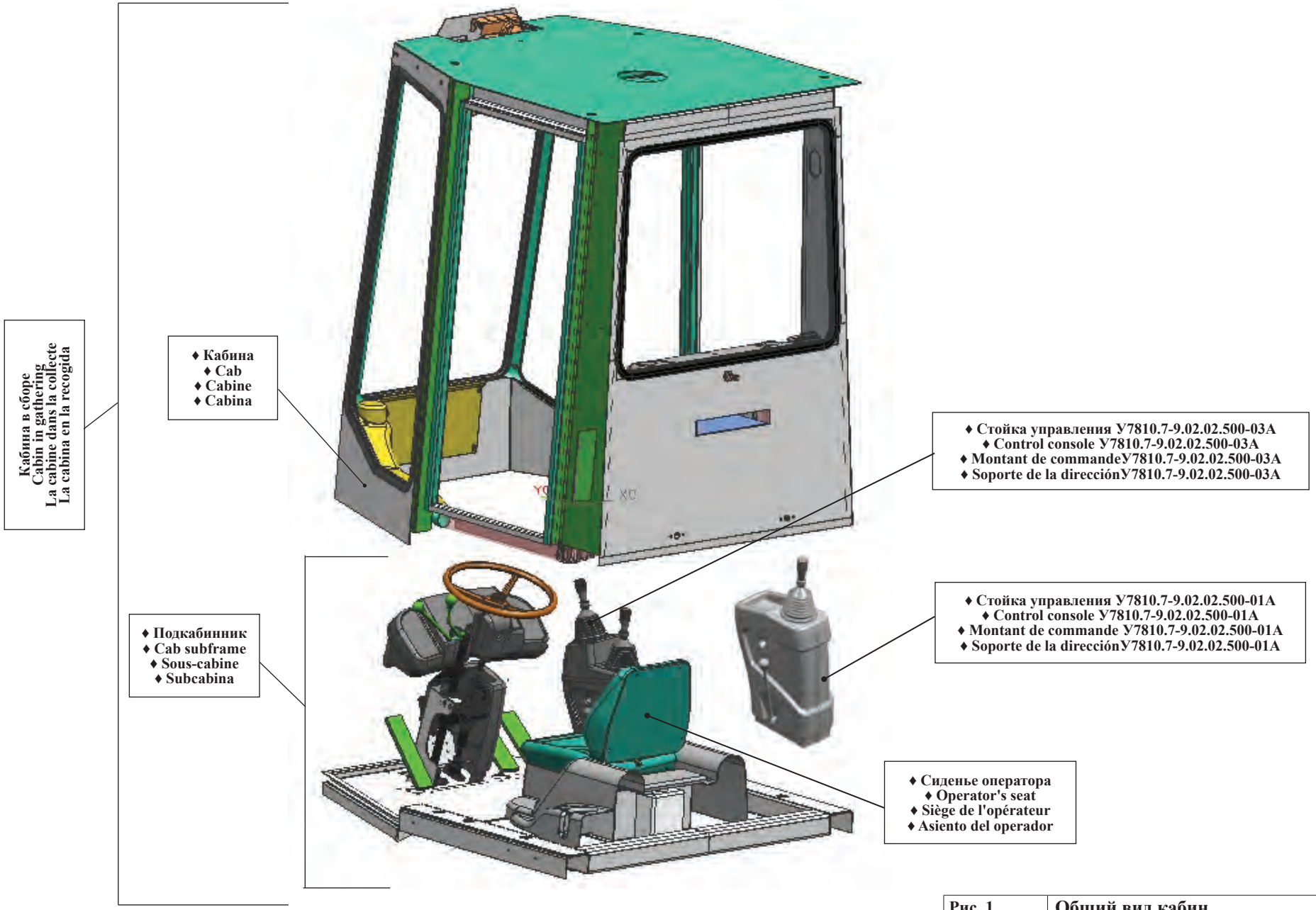

Рис. 1	Общий вид кабин
Fig. 1	General view of the cabs
Fig. 1	Vue globale des cabines
Fig. 1	Aspecto general de las cabinas

12.1 Сводная таблица комплектации машин кабинами
12.1 Summary table of a complete set of the machines cabins
12.1 Tableau récapitulatif de la composition des machines par les cabines
12.1 El cuadro general de la composición de los coches por las cabinas

Таблица 1 / Table 1 / Tableau 1 / Tabla 1

Установка кабины Installation of the cab Installation des cabine Instalación de la cabina	Кабина в сборе Cabin in gathering La cabine dans la collecte La cabina en la recogida	Кабина Cab Cabine Cabina	Подкабинник Cab subframe Sous-cabine Subcabina	Индккс машины / Index of machine / L'indice de la machine / El índice del coche			
				332B	332B4	332C4	332C4-02
332C4.15.00.000	332C4.78.00.000	332C4.78.10.000 ● Пластиковая крыша ● Plastic roof ● Le toit en plastique ● El techo de plástico	332C4.78.50.000		■		
332C4.15.00.000-01	332C4.78.00.000-01		332C4.78.50.000-01			■	■
ТО-18Б.85.00.000-07	У7810.7-9.00.00.000-02А	У7810.7-9.01.00.000-01 ● Кабина с дверями на приварных петлях ● Cabin with doors on welded loops ● Cabine avec les portes sur raccord les noeuds raccord ● Cabina con las puertas en los nudos soldares	У7810.7-9.02.00.000-02А	■			

■ - Базовый узел / Base knot / Le noeud de base / El nudo básico

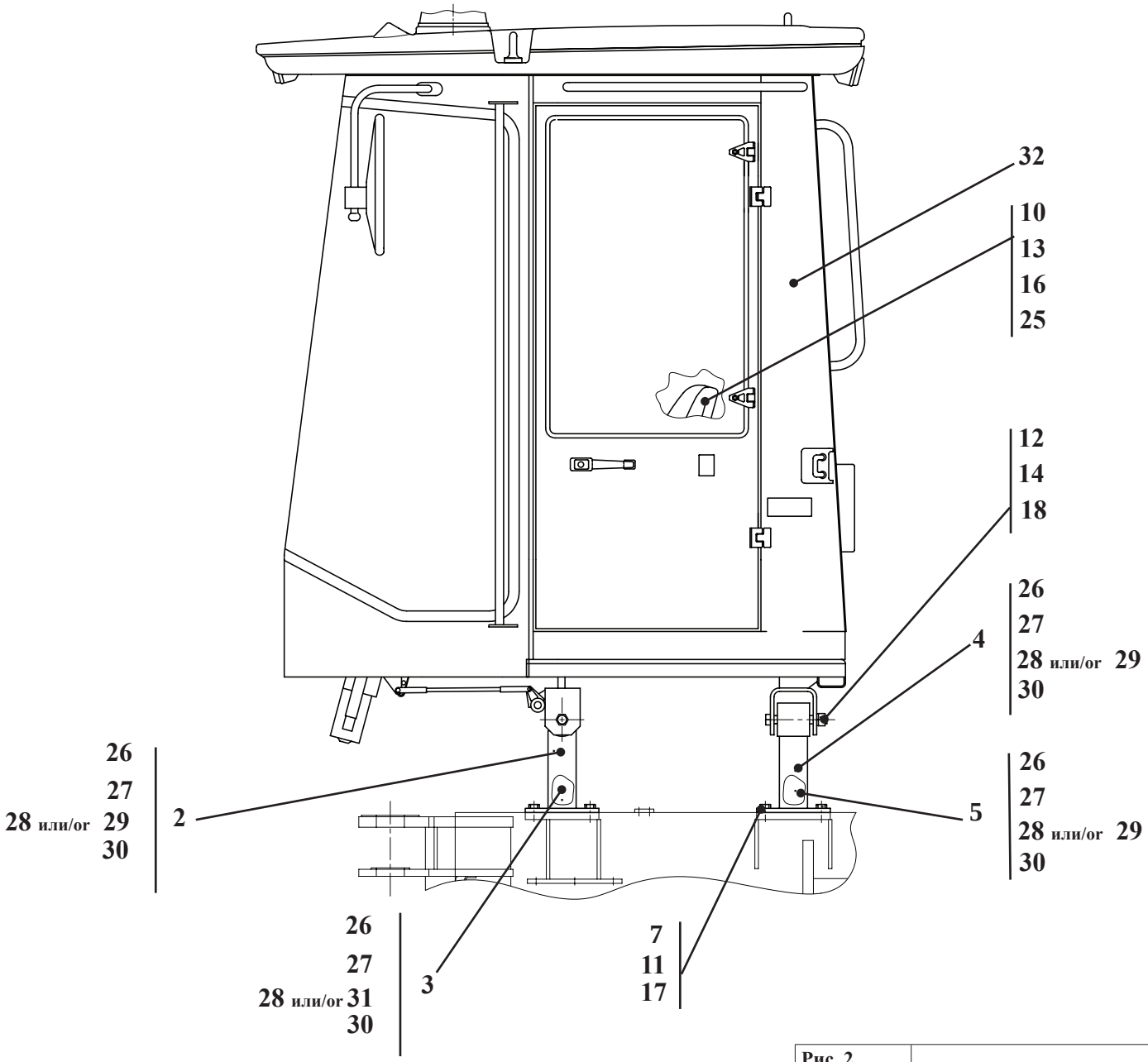

Рис. 2	332С4.15.00.000 332С4.15.00.000-01 ТО-18Б.85.00.000-07	Установка кабины
Fig. 2		Installation of the cab
Fig. 2		Installation de la cabine
Fig. 2		Instalación de la cabina

12.2 Установка кабины 332С4.15.00.000, 332С4.15.00.000-01, 332С4.15.00.000-07
12.2 Installation of the cab 332С4.15.00.000, 332С4.15.00.000-01, 332С4.15.00.000-07
12.2 Installation des cabine 332С4.15.00.000, 332С4.15.00.000-01, 332С4.15.00.000-07
12.2 Instalación de la cabina 332С4.15.00.000, 332С4.15.00.000-01, 332С4.15.00.000-07

Таблица 2 / Table 2 / Tableau 2 / Tabla 2

		332С4.15.00.000 332С4.15.00.000-01 ТО-18Б.85.00.000-07		Установка кабины	Installation of the cab	Installation de la cabine	Instalación de la cabina	
Рис. Fig. Fig. Fig.	№ поз. Ref. No Nº Ref. Nº Pos.	Обозначение Designation Référence Signo convencional	Кол-во Qty Qté Cant.	Наименование	Description	Désignation	Descripción	Примечание Remark Note Observaciones
2	2	ТО-18Б.85.01.000	1	Стойка (Входят поз. 26-30)	Console (comprises pos.26-30)	Montant (Comprend pos. 26 à 30)	Soporte (Entran las pos. 26-30)	
	3	ТО-18Б.85.02.000	1	Стойка (Входят поз. 26-28,30- 31)	Console (Comprises pos.26-28,30-31)	Montant (Comprend pos. 26 à 28, 30, 31)	Soporte (Entran las pos.26-28, 30, 31)	
	4	ТО-18Б.85.04.000	1	Стойка (Входят поз. 26-30)	Console (Comprises pos.26-30)	Montant (Comprend pos. 26 à 30)	Soporte (Entran las pos. 26-30)	
	5	ТО-18Б.85.05.000	1	Стойка (Входят поз. 26-30)	Console (Comprises pos.26-30)	Montant (Comprend pos. 26 à 30)	Soporte (Entran las pos. 26-30)	
	7	ТО-18Б.85.00.001	8	Шайба	Washer	Rondelle	Arandela	
	10	М8-6gx20.88.35.0115 ГОСТ 7796-70	4	Болт	Bolt	Boulon	Bulón	
	11	М20-6gx45.88.35.0115 ГОСТ 7796-70	8	Болт	Bolt	Boulon	Bulón	
	12	М24-6gx160.88.35.0115 ГОСТ 7796-70	4	Болт	Bolt	Boulon	Bulón	
	13	М8-6Н.5.0115 ГОСТ 5915-70	4	Гайка	Nut	Écrou	Tuerca	
	14	М24-6Н.8.35.0115 ГОСТ 5915-70	4	Гайка	Nut	Écrou	Tuerca	
	16	8 65Г 0115 ГОСТ 6402-70	4	Шайба	Washer	Rondelle	Arandela	
	17	20 65Г 0115 ГОСТ 6402-70	8	Шайба	Washer	Rondelle	Arandela	
	18	24 65Г 0115 ГОСТ 6402-70	4	Шайба	Washer	Rondelle	Arandela	
	25	УНВ-102М.01.22.00.000 ТУ РБ 600023282.001-2001	1	Сиденье оператора	Operator's seat	Siège de l'opérateur	Asiento del operador	
	или/or 25	УНВ-102М.01.20.00.000 ТУ РБ 600023282.001-2001	1	Сиденье оператора	Operator's seat	Siège de l'opérateur	Asiento del operador	
	26	ТО-18Б.85.01.050	1x4	Стойка	Console	Montant	Soporte	
	27	ТО-18А.15.15.002	1x4	Кольцо	Ring	Bague	Anillo	
	28	ТО-18Б.85.01.002	2x4	Амортизатор	Shock-absorber	Amortisseur	Amortizador	
	29	МАЗ 501-18010	2x3	Амортизатор	Shock-absorber	Amortisseur	Amortizador	
	30	ТО-18А.15.15.001	1x4	Втулка	Bush	Moyeu	Casquillo	
	31	МАЗ 501-1801030	2	Амортизатор (70x39,5x56) мм	Shock-absorbe (70x39.5x56) mm	Amortisseur (70x39,5x56) mm	Amortizador (70x39,5x56) mm	
	32	332С4.78.00.000 332С4.78.00.000-01 У7810.7-9.00.00.000-02А	1	Кабина в сборе (выбор кабины определяется таблицей 1)	Cab (to be selected according to Table 1)	Cabine (la hauteur de la cabine est déterminée par le tableau 1)	La cabina (la elección de la cabina está determinada por la tabla 1)	

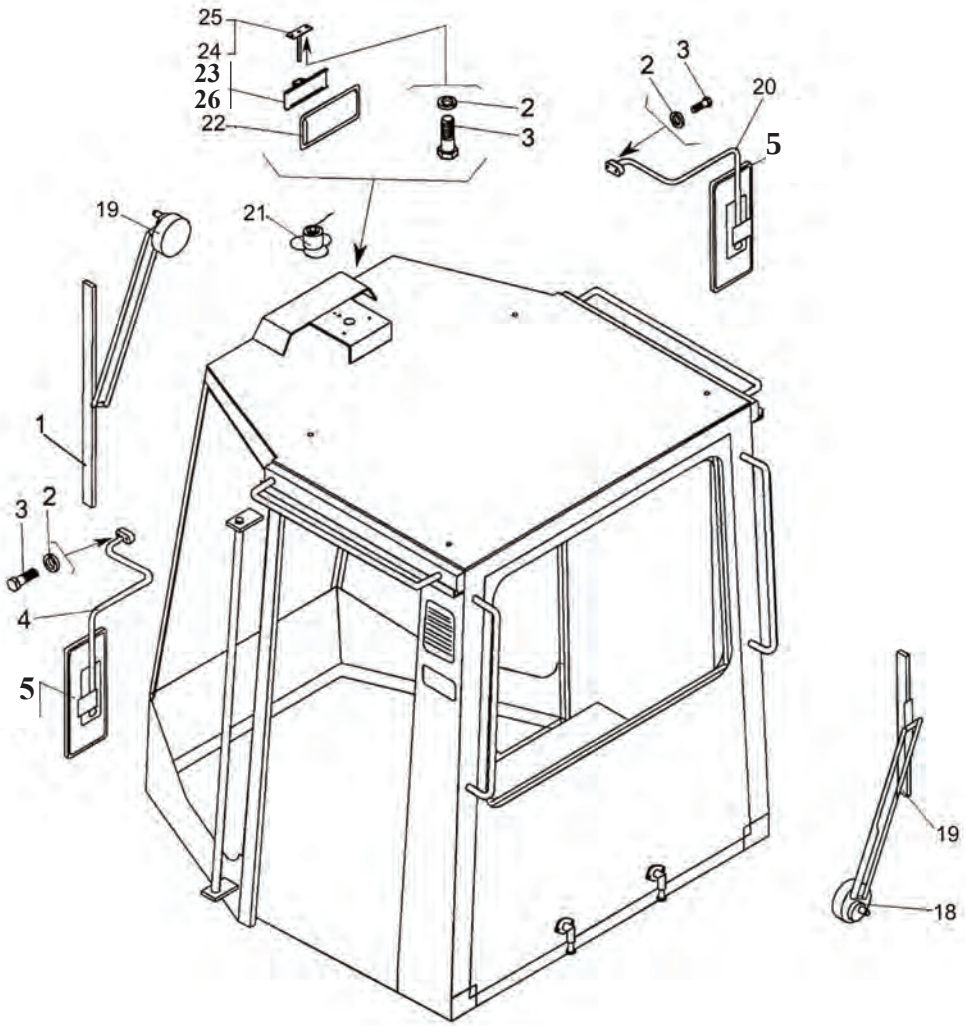

Рис. 3	У7810.7-9.01.00.000-01	Кабина
Fig. 3		Cab
Fig. 3		Cabine
Fig. 3		Cabina

12.2.1 Кабина У7810.7-9.01.00.000-01
12.2.1 Cab У7810.7-9.01.00.000-01
12.2.1 Cabine У7810.7-9.01.00.000-01
12.2.1 Cabina У7810.7-9.01.00.000-01

Таблица 3 / Table 3 / Tableau 3 / Tabla 3

		У7810.7-9.01.00.000-01		Кабина	Cab	Cabine	Cabina	
Рис. Fig. Fig. Fig.	№ поз. Ref. No Nº Ref. Nº Pos.	Обозначение Designation Référence Signo convencional	Кол-во Qty Qté Cant.	Наименование	Description	Désignation	Descripción	Примечание Remark Note Observaciones
3	1***	00200.00.000***	1	Рычаг со щеткой***	Lever with a brush***	Levier avec la brosse***	Palanca con el cepillo***	
	2	8 65Г 0115 ГОСТ 6402-70	6	Шайба	Washer	Rondelle	Arandela	
	3	М8-6gx25.56.0115 ГОСТ 7796-70	6	Болт	Bolt	Boulon	Bulón	
	4	У7810.7-9.01.03.000-01	1	Кронштейн	Bracket	Support	Soporte	
	5	САКД-458.201.030-01 (или/or САКД-458.201.030/24в)	2	Зеркало наружное	External mirror	Miroir extérieur	Espejo exterior	
	5	ВРЕИ 203621.021 (или/or ВРЕИ 203621.021-01/04в)	2	Зеркало наружное	External mirror	Miroir extérieur	Espejo exterior	
	8	М6х16.17473	1	Винт	Screw	Vis	Tornillo	
	18****	6002.3730.000-01 ТУ 37.003.1322-87****	1	Моторедуктор стеклоочистиеля****	Windscreen wiper motor with reducer gear****	Réducteur moteur de l'essuie-glace****	Reductor del motor del limpiaparabrisas****	
	19****	40.5205.800-01 ГОСТ 18699-73****	1	Пантографное устройство стеклоочистителя****	Windscreen wiper pantograph device****	Dispositif pantographique de l'essuie-glace****	Mecanismo pantográfico del limpiaparabrisas****	
	19***	189 080 050***	1	Моторедуктор стеклоочистиеля***	Windscreen wiper motor with reducer gear***	Réducteur moteur de l'essuie-glace***	Reductor del motor del limpiaparabrisas***	
	20	У7810.7-9.01.04.000-01	1	Кронштейн	Bracket	Support	Soporte	
	21	526-8104210	1	Вентилятор	Fan	Ventilateur	Ventilador	
	21	526Т-8104210	1	Вентилятор	Fan	Ventilateur	Ventilador	
	22*	Полесье-4*	1	Зеркало внутреннее заднего вида*	Internal rear-view mirror*	Rétroviseur intérieur	Espejo interior de vista de atrás*	
	22**	80-8201035**	1	Зеркало внутреннее заднего вида**	Internal rear-view mirror**	Rétroviseur intérieur**	Espejo interior de vista de atrás**	
	23*	У7810.7-9.01.00.900-01*	1	Кронштейн*	Bracket*	Support*	Soporte*	
	24*	У7810.7-9.01.00.970*	1	Кронштейн*	Bracket*	Support*	Soporte *	
	25**	У7810.7-9.01.05.200-01**	1	Кронштейн**	Bracket**	Support**	Soporte**	
	26**	А300-4071**	1	Хомут**	Yoke**	Collier**	Yugo**	

*** Применяются совместно** *** To be used jointly** *** Utilisés ensemble** *** Utilisés ensemble**	**** Применяются совместно** **** To be used jointly** **** Utilisés ensemble** **** Utilisés ensemble**	***** Применяются совместно** ***** To be used jointly** ***** Utilisés ensemble** ***** Utilisés ensemble**	****** Применяются совместно** ****** To be used jointly** ****** Utilisés ensemble** ****** Utilisés ensemble**

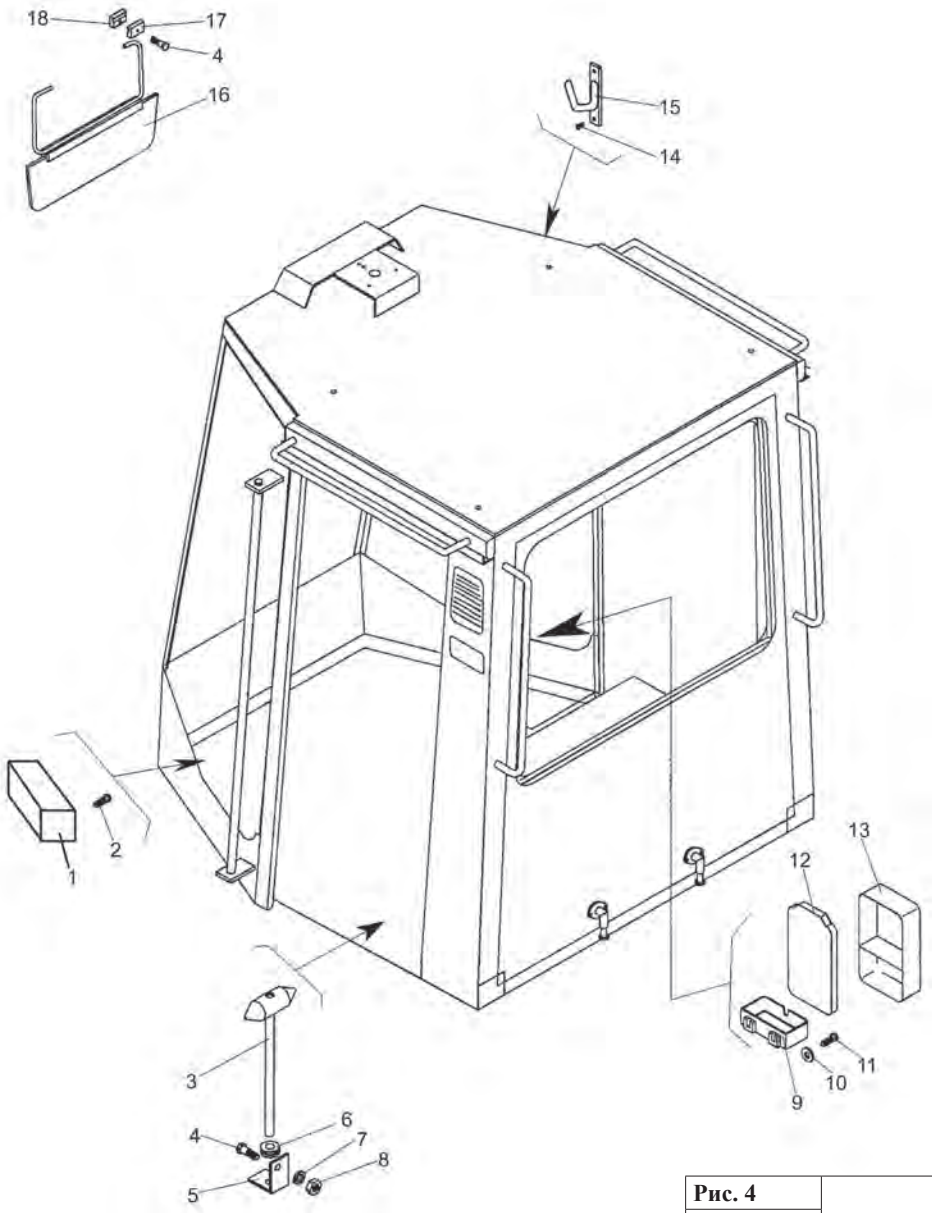

Рис. 4	**У7810.7-9.01.00.000-01**	**Кабина**
Fig. 4		**Cab**
Fig. 4		**Cabine**
Fig. 4		**Cabina**

		У7810.7-9.01.00.000-01		Кабина	Cab	Cabine	Cabina	
Рис. Fig. Fig. Fig.	№ поз. Ref. No Nº Ref. Nº Pos.	Обозначение Designation Référence Signo convencional	Кол-во Qty Qté Cant.	Наименование	Description	Désignation	Descripción	Примечание Remark Note Observaciones
4	1	СЭАТ-04, 24V, АДЮИ.062841.001-04ТУ	1	Омыватель электрический	Омыватель электрический	Омыватель электрический	Омыватель электрический	
	2	В.М4-6gx12.46.0115 ГОСТ 17473-80	2	Винт	Screw	Vis	Tornillo	
	3	У7810.7-9.01.00.250-01	1	Молоток	Hammer	Marteau	Martillo	
	4	М8-6gx25.56.0115ГОСТ 7796-70	3	Болт	Bolt	Boulon	Bulón	
	5	У7810.7-9.01.00.009-01	1	Скоба	Cramp	Agrafe	Laña	
	6	У22-2.37-50.002-01	1	Втулка	Bush	Moyeu	Casquillo	
	7	8 65Г 0115 ГОСТ 6402-70	1	Шайба	Washer	Rondelle	Arandela	
	8	М8-6Н.5.0115 ГОСТ 5915-70	1	Гайка	Nut	Écrou	Tuerca	
	9	70-3912153	1	Кронштейн аптечки	First-aid kit bracket	Support de la trousse de médicaments	Soporte del botiquín	
	10	С.6.02.Ст3.0115 ГОСТ 11371-78	2	Шайба	Washer	Rondelle	Arandela	
	11	В.М6-6gx16.46.0115 ГОСТ 17473-80	2	Винт	Screw	Vis	Tornillo	
	12	70-3912151	1	Крышка аптечки	First-aid kit cover	Couvercle de la trousse de médicaments	Tapa del botiquín	
	13	70-3912152	1	Корпус аптечки	First-aid kit cabinet	Boîte de la trousse de médicaments	Cuerpo del botiquín	
	14	В.М5-6gx12.46.0115 ГОСТ 17473-80	2	Винт	Screw	Vis	Tornillo	
	15	А30.09.011	1	Крючок	Hook	Crochet	Gancho	
	16	У7810.7-9.01.00.700	1	Козырек солнцезащитный	Sun visor	Pare-soleil	Marquesina de sol	
	или/or 16	80П-8204010-01	1	Козырек солнцезащитный	Sun visor	Pare-soleil	Marquesina de sol	
	17	У7810.7-9.01.00.014	2	Прижим	Clamp	Serre-flan	Sujetador	
	18	У7810.7-9.01.00.015	2	Прижим	Clamp	Serre-flan	Sujetador	

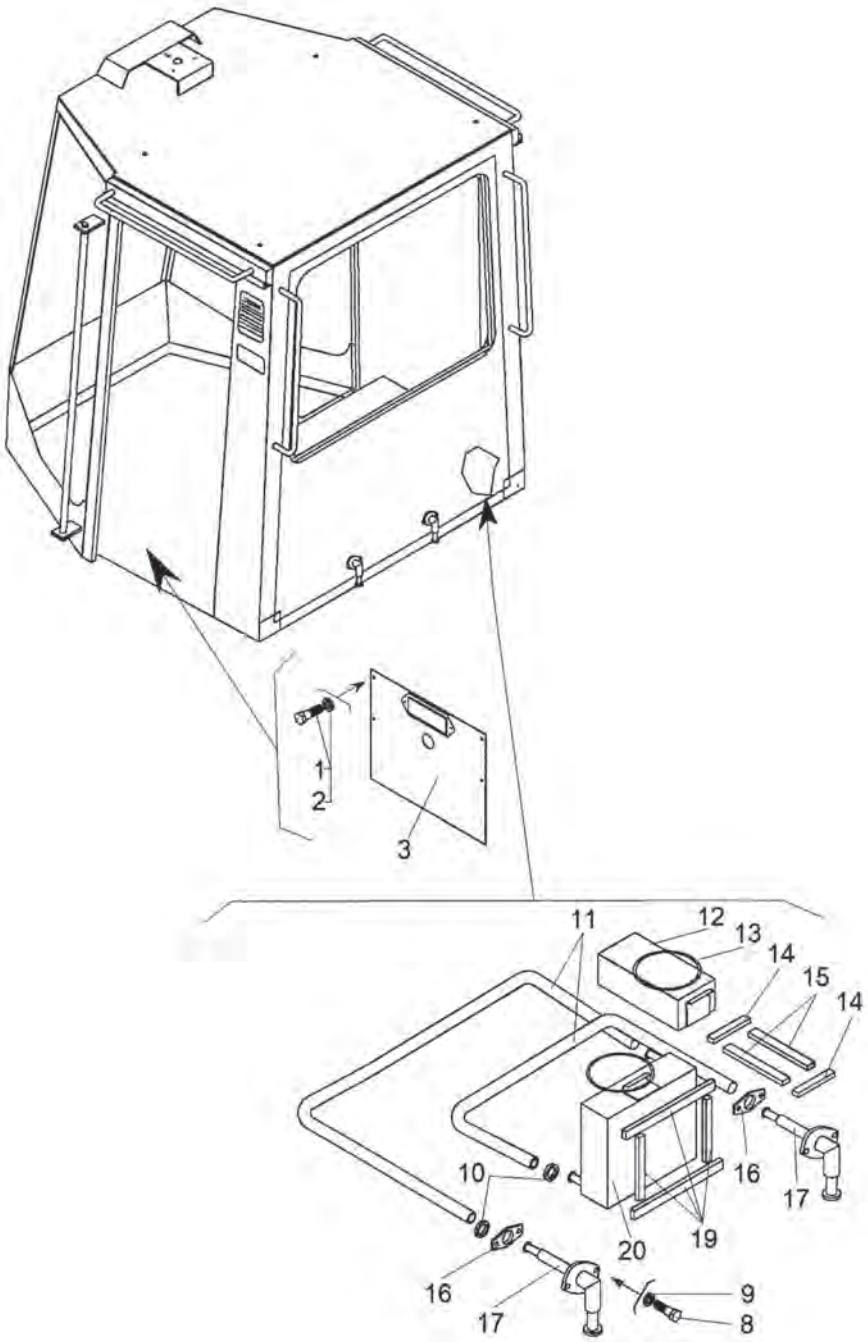

Рис. 5	**У7810.7-9.01.00.000-01**	**Кабина**
Fig. 5		**Cab**
Fig. 5		**Cabine**
Fig. 5		**Cabina**

		У7810.7-9.01.00.000-01		Кабина	Cab	Cabine	Cabina	
Рис. Fig. Fig. Fig.	№ поз. Ref. No Nº Ref. Nº Pos.	Обозначение Designation Référence Signo convencional	Кол-во Qty Qté Cant.	Наименование	Description	Désignation	Descripción	Примечание Remark Note Observaciones
5	1	M8-6gx25.56.0115 ГОСТ 7796-70	4	Болт	Bolt	Boulon	Bulón	
	2	8 65Г 0115 ГОСТ 6402-70	4	Шайба	Washer	Rondelle	Arandela	
	3	У7810.7-9.01.00.050	1	Стенка	Walls	Parois	Paredes	
	8	M8-6gx25.56.0115 ГОСТ 7796-70	4	Болт	Bolt	Boulon	Bulón	
	9	8 65Г 0115 ГОСТ 6402-70	4	Шайба	Washer	Rondelle	Arandela	
	10	TORRO 20x32/9-C7W1	6	Зажим	Clamp	Serrage	Borne	
	11	16x25-1,6 ГОСТ 10362-76	2	Рукав-деталь (550мм)	Sleeve piece (550mm)	Manche-détail (550mm)	Pieza-manga (550mm)	
	12	80-8101050	1	Фильтр	Filter	Filtre	Filtro	
	или/or 12	B 4701/80	2	Фильтр	Filter	Filtre	Filtro	
	13	120-130-58-2-2 ГОСТ 9833-73 / ГОСТ 18829-73	2	Кольцо	Ring	Bague	Anillo	
	14	У7810.7-5.01.00.006-01.02	2	Уплотнитель	Weatherstrip	Compacteur	Compactador	
	15	У7810.7-5.01.00.006-01	4	Уплотнитель	Weatherstrip	Compacteur	Compactador	
	16	У7810.7-9.01.00.009	2	Пластина	Plate	Plaque	Brida	
	17	У7810.7-9.01.00.450	2	Патрубок	Branch pipe	Ajutage	Tubuladura	
	19	У7810.7-5.01.00.006-01.01	2	Уплотнитель	Weatherstrip	Compacteur	Compactador	
	20*	504B-8101060*	1	Радиатор отопительный*	Heating radiator*	Radiateur de chauffage*	Radiador calefactor*	

*** Допускается замена на радиатор амюминевый Ж110-68.32.12.000**
*** Replacement for the aluminium radiator Ж110-68.32.12.000 is allowed**
*** On peut remplacer par le radiateur d'aluminium Ж110-68.32.12.000**
*** Se permite la sustitución por el radiador de aluminio Ж110-68.32.12.000**

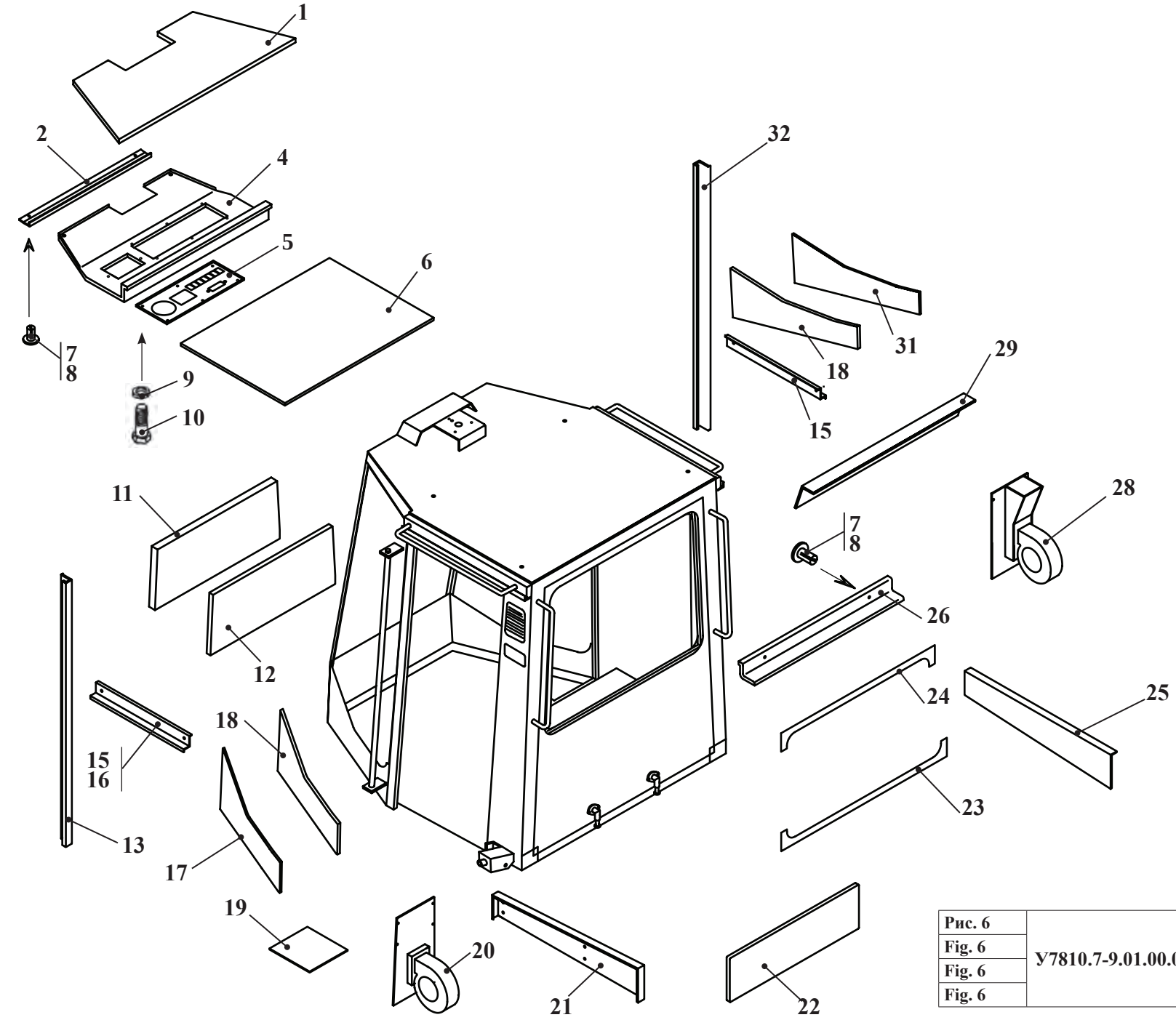

Рис. 6	У7810.7-9.01.00.000-01	Кабина
Fig. 6		Cab
Fig. 6		Cabine
Fig. 6		Cabina

		У7810.7-9.01.00.000-01		Кабина	Cab	Cabine	Cabina	
Рис. Fig. Fig. Fig.	№ поз. Ref. No Nº Ref. Nº Pos.	Обозначение Designation Référence Signo convencional	Кол-во Qty Qté Cant.	Наименование	Description	Désignation	Descripción	Примечание Remark Note Observa-ciones
6	1	У7810.7-9.01.00.019-01	1	Обивка	Upholstery	Tissu d'ameublement	Revestimiento	
	2	У7810.7-9.01.00.500-01	1	Обивка	Upholstery	Tissu d'ameublement	Revestimiento	
	или/or 2	У7810.7-9.01.00.052-01	1	Панель	Panel	Panneau	Panel	
	4	У710.7-9.01.00.100-01	1	Панель	Panel	Panneau	Panel	
	5	У7810.7-9.01.00.016-01	1	Панель	Panel	Panneau	Panel	
	6	У7810.7-9.01.00.200	1	Панель	Panel	Panneau	Panel	
	7	2108-5402270	19	Держатель обшивки	Sheeting holder	Support du revêtement	Soporte del revestimiento	
	8	2108-502271	19	Держатель обшивки	Sheeting holder	Support du revêtement	Soporte del revestimiento	
	9	6.11371	6	Шайба	Washer	Rondelle	Arandela	
	10	M6x16.17473	6	Винт	Screw	Vis	Tornillo	
	11	У7810.7-9.01.00.600-01	1	Обивка	Upholstery	Tissu d'ameublement	Revestimiento	
	12	У7810.7-9.01.00.023-01	1	Обивка	Upholstery	Tissu d'ameublement	Revestimiento	
	13	У7810.7-9.01.00.300-01	1	Обивка	Upholstery	Tissu d'ameublement	Revestimiento	
	или/or 13	У7810.7-9.01.00.047-01	1	Панель	Panel	Panneau	Panel	
	15*	У7810.7-9.01.00.570*	2	Обивка*	Upholstery*	Tissu d'ameublement*	Revestimiento *	
	16*	У7810.7-9.01.00.044-01*	2	Панель*	Panel*	Panneau*	Panel*	
	17	У7810.7-9.01.00.650-01	1	Обивка	Upholstery	Tissu d'ameublement	Revestimiento	
	18	У7810.7-9.01.00.024-01	2	Обивка	Upholstery	Tissu d'ameublement	Revestimiento	
	19	У7810.7-9.01.00.008	1	Коврик	Carpet	Carpette	Tapiz	
	20	У7810.7-9.01.00.300	1	Панель	Panel	Panneau	Panel	
	21	У7810.7-9.01.00.400-01	1	Обивка	Upholstery	Tissu d'ameublement	Revestimiento	
	или/or 21	У7810.7-9.01.00.049-01	1	Обивка	Upholstery	Tissu d'ameublement	Revestimiento	
	22	У7810.7-9.01.00.400	1	Панель	Panel	Panneau	Panel	
	23	У7810.7-9.01.00.015-01	1	Обивка	Upholstery	Tissu d'ameublement	Revestimiento	
	24	У7810.7-9.01.00.014-01	1	Обивка	Upholstery	Tissu d'ameublement	Revestimiento	
	25	У7810.7-9.01.00.450-01	1	Обивка	Upholstery	Tissu d'ameublement	Revestimiento	
	или/or 25	У7810.7-9.01.00.051-01	1	Обивка	Upholstery	Tissu d'ameublement	Revestimiento	
	26	У7810.7-9.01.00.630	1	Обивка	Upholstery	Tissu d'ameublement	Revestimiento	
	или/or 26	У7810.7-9.01.00.046-01	1	Панель	Panel	Panneau	Panel	
	28	У7810.7-9.01.00.250	1	Панель	Panel	Panneau	Panel	
	29	У7810.7-9.01.05.000	1	Кожух	Housing	Capot	Capota	
	или/or 29	У7810.7-9.01.00.053-01	1	Панель	Panel	Panneau	Panel	
	31	У7810.7-9.01.00.750-01	1	Обивка	Upholstery	Tissu d'ameublement	Revestimiento	
	32	У7810.7-9.01.00.350-01	1	Обивка	Upholstery	Tissu d'ameublement	Revestimiento	
	или/or 32	У7810.7-9.01.00.048-01	1	Панель	Panel	Panneau	Panel	
*** Допускается звмена / * Replacement is supposed / * On admet le remplacement / * Se permite el recambio**								

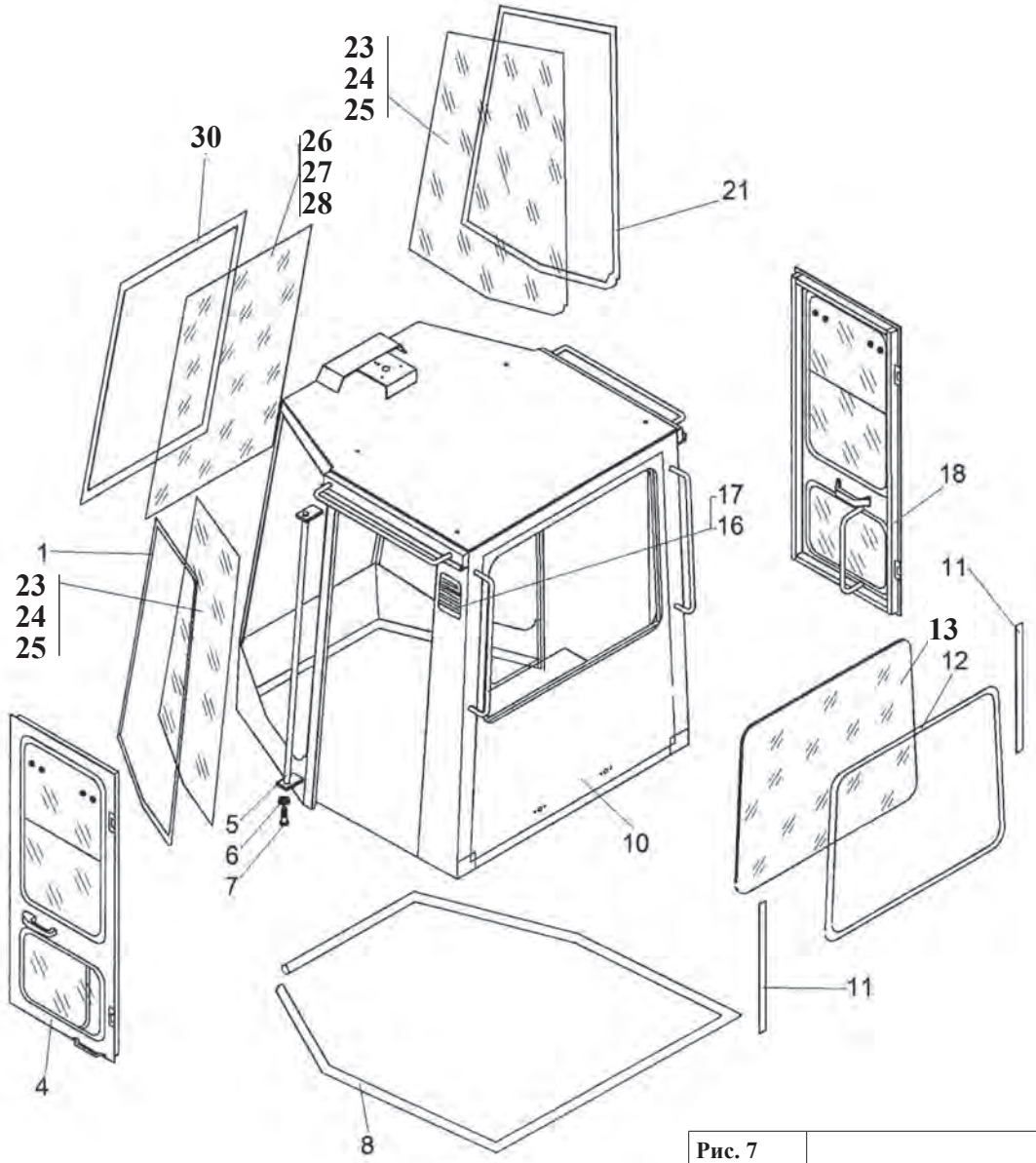

Рис. 7	У7810.7-9.01.00.000-01	Кабина
Fig. 7		Cab
Fig. 7		Cabine
Fig. 7		Cabina

		У7810.7-9.01.00.000-01		Кабина	Cab	Cabine	Cabina	
Рис. Fig. Fig. Fig.	№ поз. Ref. No Nº Ref. Nº Pos.	Обозначение Designation Référence Signo convencional	Кол-во Qty Qté Cant.	Наименование	Description	Désignation	Descripción	Примечание Remark Note Observaciones
7	1	У7810.7-9.01.00.005-01	3	Уплотнение	Seal	Pièce d'étanchéité	Empaquetadura	
	4	У7810.7-9.01.01.000-01	1	Дверь	Door	Porte	Puerta	
	5	У7810.7-9.01.00.800-01	2	Поручень	Handrail	Main courante	Pasamano	
	6	8 65Г 0115 ГОСТ 6402-70	4	Шайба	Washer	Rondelle	Arandela	
	7	М8-6gx25.56.0115 ГОСТ 7796-70	4	Болт	Bolt	Boulon	Bulón	
	8	У7810.7-9.01.00.022-01	1	Уплотнение	Seal	Pièce d'étanchéité	Empaquetadura	
	10	У7810.7-9.01.10.000-01	1	Корпус кабины	Cab body	Boîtier de la cabine	Cuerpo de la cabina	
	11	У7810.7-9.01.00.029-01	2	Обивка	Upholstery	Tissu d'ameublement	Revestimiento	
	12	У7810.7-9.01.00.004-01	1	Уплотнитель	Weatherstrip	Compacteur	Compactador	
	13	У7810.7-9.01.00.003-01	1	Стекло заднее	Rear glass	Vitre arrière	Cristal trasero	
	16*	У7810.7-9.01.00.033*	1	Решетка*	Grill*	Grille*	Rejilla *	
	17*	У7810.7-9.01.00.028*	1	Решетка*	Grill*	Grille*	Rejilla*	
	18	У7810.7-9.01.02.000-01	1	Дверь	Door	Porte	Puerta	
	25	У7810.7-9.01.00.056-01	2	Стекло боковое	Glass	Vitre	Cristal	
	27	У7810.7-9.01.00.001-01	1	Стекло ветровое	Glass	Vitre	Cristal	
* Допускается звмена / * Replacement is supposed / * On admet le remplacement / * Se permite el recambio								

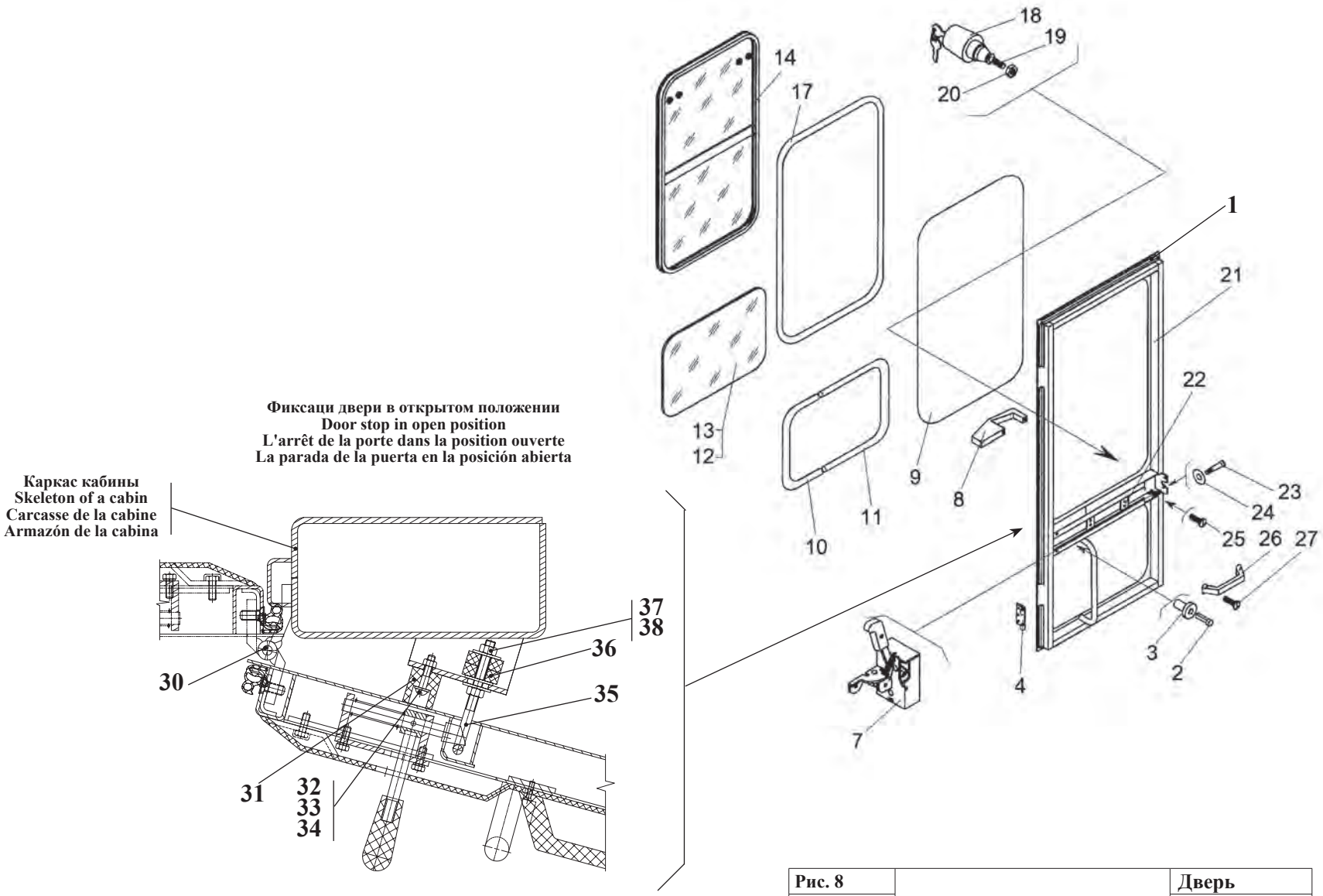

Рис. 8	У7810.7-9.01.01.000-01 У7810.7-9.01.02.000-01	Дверь
Fig. 8		Door
Fig. 8		Porte
Fig. 8		Puerta

		У7810.7-9.01.01.000-01 У7810.7-9.01.02.000-01	Дверь	Door	Porte	Puerta	Кол-во / Qty / Qté / Cant.	
Рис. Fig. Fig. Fig.	№ поз. Ref. No Nº Ref. Nº Pos.	Обозначение Designation Référence Signo convencional	Наименование	Description	Désignation	Descripción	У7810.7-9.01.01.000-01	У7810.7-9.01.02.000-01
8	1	У7810.7-9.01.01.219-01	Панель	Panel	Panneau	Panel	**1**	**1**
	4	У7810.7-9.01.01.290-01	Петля	Hinge	Anneau	Bisagra	**2**	**2**
	4	У7810.7-9.01.01.205-01	Петля	Hinge	Anneau	Bisagra	**2**	**2**
	7	80-6105050	Замок двери	Door lock	Serrure de porte	Cerradura de puerta	**-**	**1**
	7	80-6105050-01	Замок двери	Door lock	Serrure de porte	Cerradura de puerta	**1**	**-**
	8	8132-8203107	Ручка	Handle	Manette	Mango	**1**	**1**
	9	У7810.7-9.01.01.008	Замок уплотнителя	Weatherstrip lock	Serrure du compacteur	Cerradura del compactador	**1**	**1**
	10	У7810.7-9.01.01.017-01	Уплотнитель	Weatherstrip	Compacteur	Compactador	**1**	**1**
	11	У7810.7-9.01.01.021-02	Уплотнитель	Weatherstrip	Compacteur	Compactador	**1**	**1**
	12	У7810.7-9.01.01.018-01	Стекло	Glass	Vitre	Cristal	**1**	**1**
	14	У7810.7-9.01.01.600-01	Окно	Window	Fenêtre	Ventanilla	**1**	**1**
	17	У7810.7-9.01.01.007	Уплотнитель	Weatherstrip	Compacteur	Compactador	**1**	**1**
	18	80-6105330A1	Ручка наружная	Outer handle	Manette extérieure	Mango exterior	**-**	**1**
	18	80-6105300A1	Ручка наружная с ключами	Outer handle	Manette extérieure	Mango exterior	**1**	**-**
	19	У7810.7-9.01.01.500-01	Толкатель	Pusher	Avanceur	Empujador	**1**	**1**
	20	М6-6Н.5.0115 ГОСТ 5915-70	Гайка	Nut	Écrou	Tuerca	**1**	**1**
	21	У7810.7-9.01.02.200-01	Каркас	Framework	Carcasse	Armazón	**-**	**1**
	21	У7810.7-9.01.01.200-01	Каркас	Framework	Carcasse	Armazón	**1**	**-**
	22	У7810.7-9.01.01.019-01	Кожух	Housing	Capot	Capota	**1**	**1**
	23	М4х16.17475	Винт	Screw	Vis	Tornillo	**4**	**4**
	24	6.11371	Шайба	Washer	Rondelle	Arandela	**2**	**2**
	25	ВМ6-6gх10.46.0115 ГОСТ 17473-80	Винт	Screw	Vis	Tornillo	**2**	**2**
	26	8132-8202107	Ручка	Handle	Manette	Mango	**1**	**1**
	27	ВМ4-6gх16.46.0115 ГОСТ 17475	Винт	Screw	Vis	Tornillo	**4**	**4**
	30	70-6708789	Ось	Axle	Axe	Eje	**4**	**4**
	31	535А-5713062	Буфер	Buffer	Coussin	Tope	**2**	**2**
	32	В.М6-6gх30.46.0115 ГОСТ 17473-80	Винт	Screw	Vis	Tornillo	**2**	**2**
	33	М6-6Н.5.0115 ГОСТ 5915-70	Гайка	Nut	Écrou	Tuerca	**2**	**2**
	34	С.6.02.Ст3.0115 ГОСТ 11371-78	Шайба	Washer	Rondelle	Arandela	**2**	**2**
	35	У7810.7-9.01.00.021-01	Скоба	Clamp	Agrafe	Laña	**2**	**2**
	36	У7810.7-9.01.00.028-01	Шайба	Washer	Rondelle	Arandela	**4**	**4**
	37	М8-6Н.5.0115 ГОСТ 5915-70	Гайка	Nut	Écrou	Tuerca	**2**	**2**
	38	С.8.02.Ст3.0115 ГОСТ 6958-78	Шайба	Washer	Rondelle	Arandela	**2**	**2**

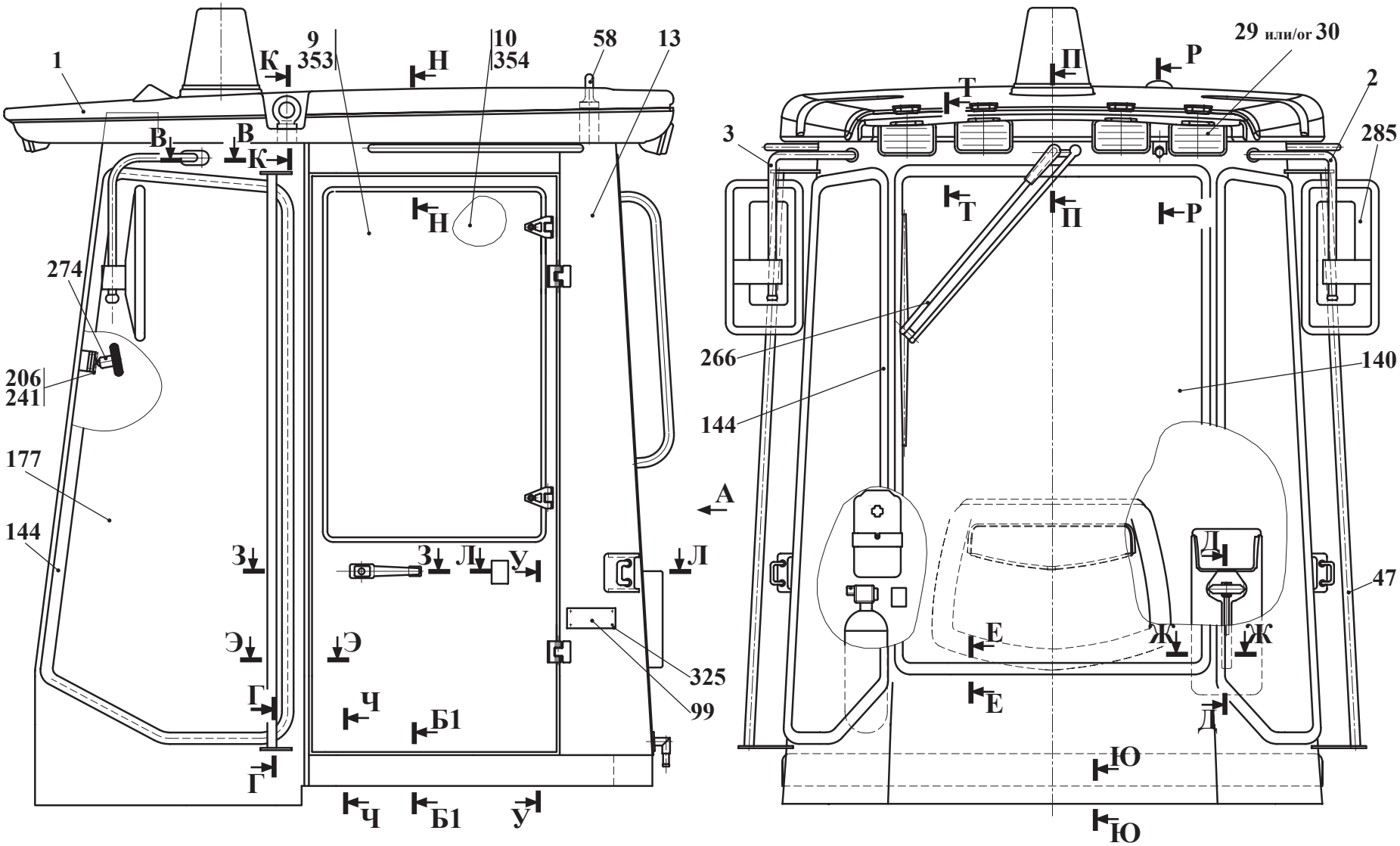

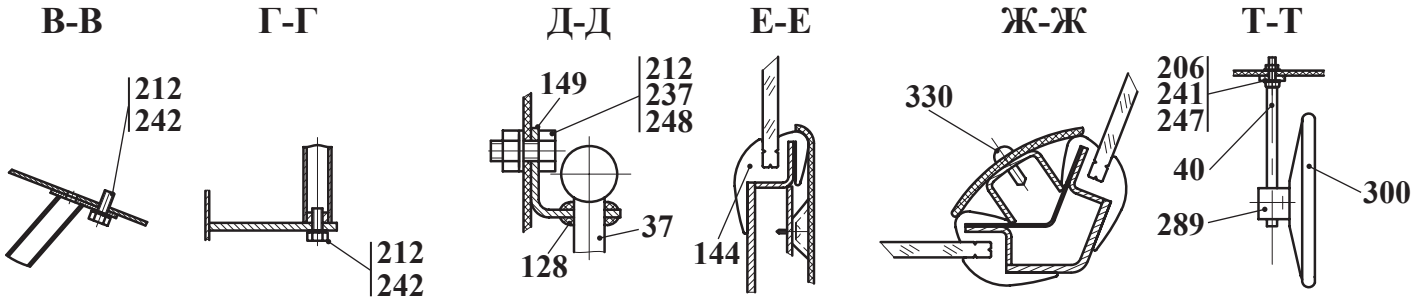

Остальные виды, сечения и разрезы см. рис. 10, 11
For others aspects, marginal notes and sectional views, see fig. 10, 11
Les autres aspects, sections et coupes: voir fig. 10, 11
Las otras tipos, las secciones y los cortes véase fig. 10, 11

Рис. 9	332С4.78.10.000	Кабина
Fig. 9		Cab
Fig. 9		Cabine
Fig. 9		Cabina

12.2.2 Кабина 332С4.78.10.000
12.2.2 Cab 332С4.78.10.000
12.2.2 Cabine 332С4.78.10.000
12.2.2 Cabina 332С4.78.10.000

Таблица 9 / Table 9 / Tableau 9 / Tabla 9

		332С4.78.10.000		Кабина	Cab	Cabine	Cabina	
Рис. Fig. Fig. Fig.	№ поз. Ref. No Nº Ref. Nº Pos.	Обозначение Designation Référence Signo convencional	Кол-во Qty Qté Cant.	Наименование	Description	Désignation	Descripción	Примечание Remark Note Observaciones
9 10 11	1	332С4.78.10.100	1	Крыша	Head	Tente	Syn	
	2	332С4.78.10.200	1	Кронштейн	Bracket	Support	Soporte	
	3	332С4.78.10.300	1	Кронштейн	Bracket	Support	Soporte	
	9	332С4.78.15.000	1	Дверь	Door	Porte	Puerta	
	10	332С4.78.16.000	1	Дверь	Door	Porte	Puerta	
	13	332С4.78.30.000	1	Корпус кабины	Cab body	Boîtier de la cabine	Cuerpo de la cabina	
	29*	332С4.78.92.000 *	1	Электросистема кабины * (для умеренного климата)	Cabin electrosystem * (For a temperate climate)	L'électrosystème de la cabine * (Pour le climat modéré)	El electrosistema de la cabina * (Para el clima moderado)	
	30*	332С4.78.92.000-01 *	1	Электросистема кабины * (для тропического климата)	Cabin electrosystem * (For a temperate climate)	L'électrosystème de la cabine * (Pour le climat modéré)	El electrosistema de la cabina * (Para el clima moderado)	
	33	451.78.10.990	2	Патрубок	Branch pipe	Raccord du tuyau	Tubuladura	
	37	У7810.7-9.01.00.250-01	1	Молоток	Hammer	Marteau	Martillo	
	40	У7810.7-9.01.05.200-01	1	Кронштейн	Bracket	Support	Soporte	
	47	У7810.7-9.01.00.800-01	2	Поручень	Handrail	Main courante	Pasamano	
	58	У7810.7-9.01.05.300-01	4	Рым-болт	Eye bolt	Anneau de suspension	Argolla-bulón	
	99	332С4.78.10.022	1	Табличка маркировочная	Marking plate	Tabla	Tabla	
	100	332С4.78.10.023	1	Уголок	Angle	Equerre	La esquina	
	104	332С4.78.10.024	1	Тяга	Link	Tirant	Tracción	
	127	У22-2.37-50.002	5	Втулка	Bush	Moyeu	Casquillo	
	128	У22-2.37-50.002-01	2	Втулка	Bush	Moyeu	Casquillo	
	129	У22-2.37-50.003-01	4	Втулка	Bush	Moyeu	Casquillo	
	131	У7810.7-00.00.022	1	Табличка	Plate	Plaque	Tablilla	
	133	У7810.7-01.00.009	2	Пластина	Plate	Plaque	Brida	
	135**	У7810.7.02.00.401-01 ** (или/or 70-6708189)	4	Ось**	Axle**	Axe**	Eje**	
	140	У7810.7-9.01.00.001-01	1	Стекло	Glass	Vitre	Cristal	
	142	У7810.7-9.01.00.003-01	1	Стекло	Glass	Vitre	Cristal	
	143	У7810.7-9.01.00.004-01	1 2,2 kg	Уплотнитель Профиль А37.08.042 Резина 7-57-7002 I=4000	Weatherstrip Profile A37.08.042 Rubber 7-57-7002 I=4000	Compacteur Le profil A37.08.042 Le caoutchouc 7-57-7002 I=4000	Compactador El perfil A37.08.042 El caucho 7-57-7002 I=4000	
	144	У7810.7-9.01.00.005-01	3 2,5 kg	Уплотнитель Профиль А37.08.042 Резина7-57-7002 I=4200	Weatherstrip Profile A37.08.042 Rubber 7-57-7002 I=4200	Compacteur Le profil A37.08.042 Le caoutchouc 7-57-7002 I=4200	Compactador El perfil A37.08.042 El caucho 7-57-7002 I=4200	
	149	У7810.7-9.01.00.009-01	1	Скоба	Clamp	Agrafe	Laña	
	153	У7810.7-9.01.00.014-01	1	Табличка	Plate	Plaque	Tablilla	
	154	У7810.7-9.01.00.015-01	1	Табличка	Plate	Plaque	Tablilla	
	160	У7810.7-9.01.00.021-01	2	Скоба	Clamp	Agrafe	Laña	
	161	У7810.7-9.01.00.022-01 ТУ2244-057-00203387-2002	1 0,2 kg	Уплотнение «ИЗОНЕЛ» ППЭЖ-С d=40 н/о 2400+24	Weatherstrip	Compacteur	Compactador	

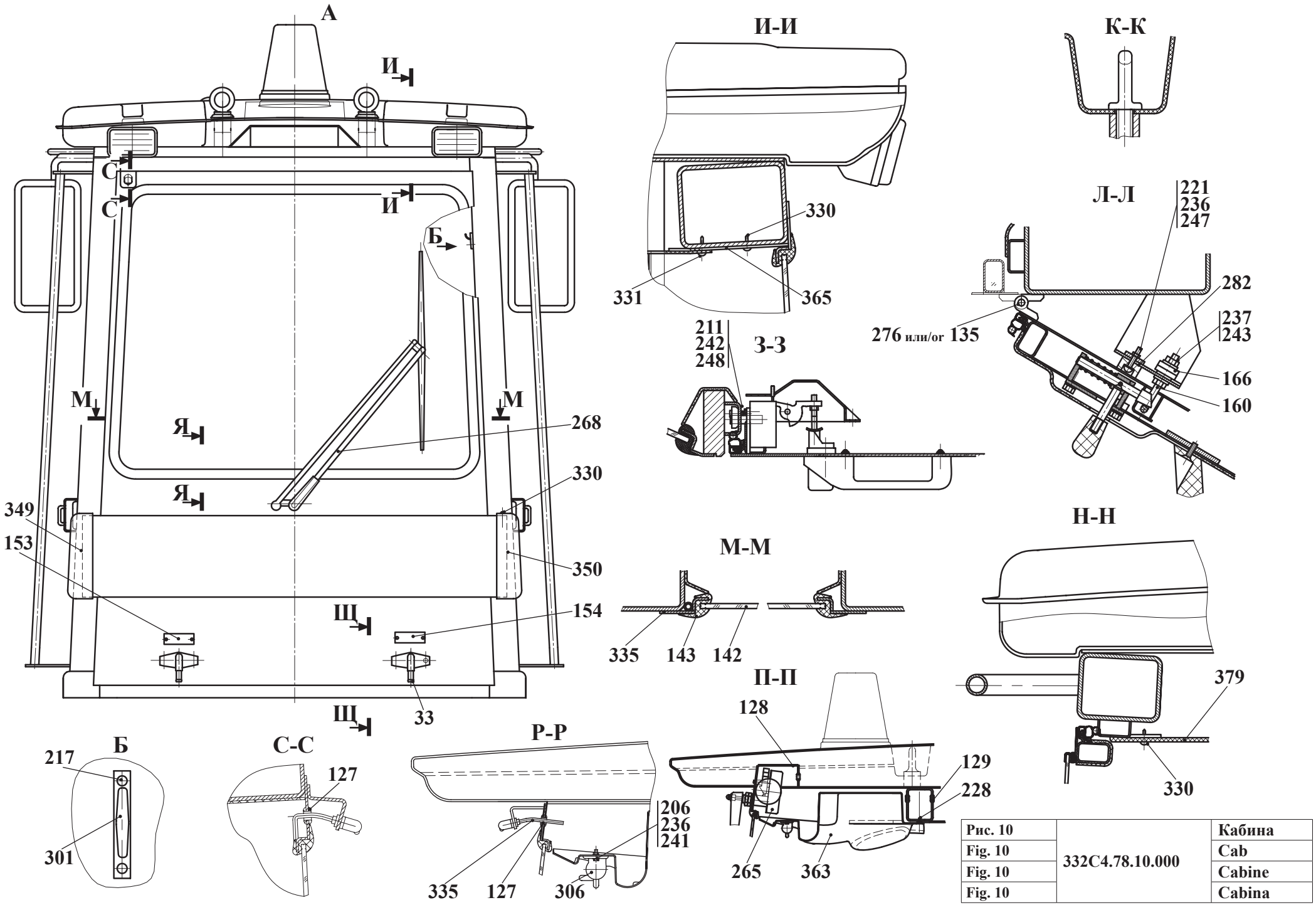

Рис. 10	332С4.78.10.000	Кабина
Fig. 10		Cab
Fig. 10		Cabine
Fig. 10		Cabina

		332С4.78.10.000		Кабина	Cab	Cabine	Cabina	
Рис. Fig. Fig. Fig.	№ поз. Ref. No Nº Ref. Nº Pos.	Обозначение Designation Référence Signo convencional	Кол-во Qty Qté Cant.	Наименование	Description	Désignation	Descripción	Примечание Remark Note Observaciones
9 10 11	166	У7810.7-9.01.00.028-01	4	Шайба	Washer	Rondelle	Arandela	
	170	У7810.7-9.01.00.045-01	1	Табличка	Plate	Plaque	Tablilla	
	177	У7810.7-9.01.00.056-01	2	Стекло	Glass	Vitre	Cristal	
	206	М6-6gx16.56.0115 ГОСТ 7798-70	8	Болт	Bolt	Boulon	Bulón	
	211	М8-6gx16.56.0115 ГОСТ 7796-70	8	Болт	Bolt	Boulon	Bulón	
	212	М8-6gx25.56.0115 ГОСТ 7796-70	13	Болт	Bolt	Boulon	Bulón	
	216	В.М4-6gx12.46.0115 ГОСТ 17473-80	2	Винт	Screw	Vis	Tornillo	
	217	В.М5-6gx12.46.0115 ГОСТ 17473-80	2	Винт	Screw	Vis	Tornillo	
	220	В.М6-6gx16.46.0115 ГОСТ 17473-80	4	Винт	Screw	Vis	Tornillo	
	221	В.М6-6gx30.46.0115 ГОСТ 17473-80	2	Винт	Screw	Vis	Tornillo	
	228	В.М6-6gx12.46.0115 ГОСТ 17475-80	10	Винт	Screw	Vis	Tornillo	
	235	М4-6Н.5.0115 ГОСТ 5915-70	2	Гайка	Nut	Écrou	Tuerca	
	236	М6-6Н.5.0115 ГОСТ 5915-70	8	Гайка	Nut	Écrou	Tuerca	
	237	М8-6Н.5.0115 ГОСТ 5915-70	9	Гайка	Nut	Écrou	Tuerca	
	240	4 65Г 0115 ГОСТ 6402-70	2	Шайба	Washer	Rondelle	Arandela	
	241	6 65Г 0115 ГОСТ 6402-70	8	Шайба	Washer	Rondelle	Arandela	
	242	8 65Г 0115 ГОСТ 6402-70	24	Шайба	Washer	Rondelle	Arandela	
	243■	С.8.02.Ст3.0115 ГОСТ 6958-78■	16	Шайба ■	Washer ■	Rondelle ■	Arandela ■	
	247	С.6.02.Ст3.0115 ГОСТ 11371-78	14	Шайба	Washer	Rondelle	Arandela	
	248	С.8.02.Ст3.0115 ГОСТ 11371-78	9	Шайба	Washer	Rondelle	Arandela	
	252	1,6х20.019 ГОСТ 397-79	1	Шплинт	Cotter pin	Clavette fendue	Chaveta	
	262	16х25-1,6 ГОСТ 10362-76	2	Рукав (L=550 мм)	Hose (L=550 mm)	Manche (L=550 mm)	Manga (L=550 mm)	
	265	189.080 050	1	Мотoредуктор	Motor with reducer gear	Réducteur moteur	Reductor del motor	
	266	00200.00.00	1	Рычаг со щёткой	Lever with a brush	Levier avec la brosse	Palanca con el cepillo	
	268	40.5205.800-01	1	Пантографное устройство стеклоочистителя	Windscreen wiper pantograph device	Dispositif pantographique de l'essuie-glace	Mecanismo pantográfico del limpiaparabrisas	
	271	5428-3710022	1	Ручка выключателя	Switch handle	Manette de l'interrupteur	Mango del interruptor	
	274	526-8104210	1	Вентилятор	Fan	Ventilateur	Ventilador	
	276**	822-6700011-Б **	4	Палец **	Finger **	Doigt **	Dedo **	
	279	SN 058	22	Гайка закладная	Insert nut	Écrou d'ancrage	Tuerca embutida	
	282	535А-5713062	2	Буфер (РТИ г. Бобруйск)	Buffer	Coussin	Tope	
	285	САКД-458.201.030-01	2	Зеркало наружное	External mirror	Miroir extérieur	Espejo exterior	

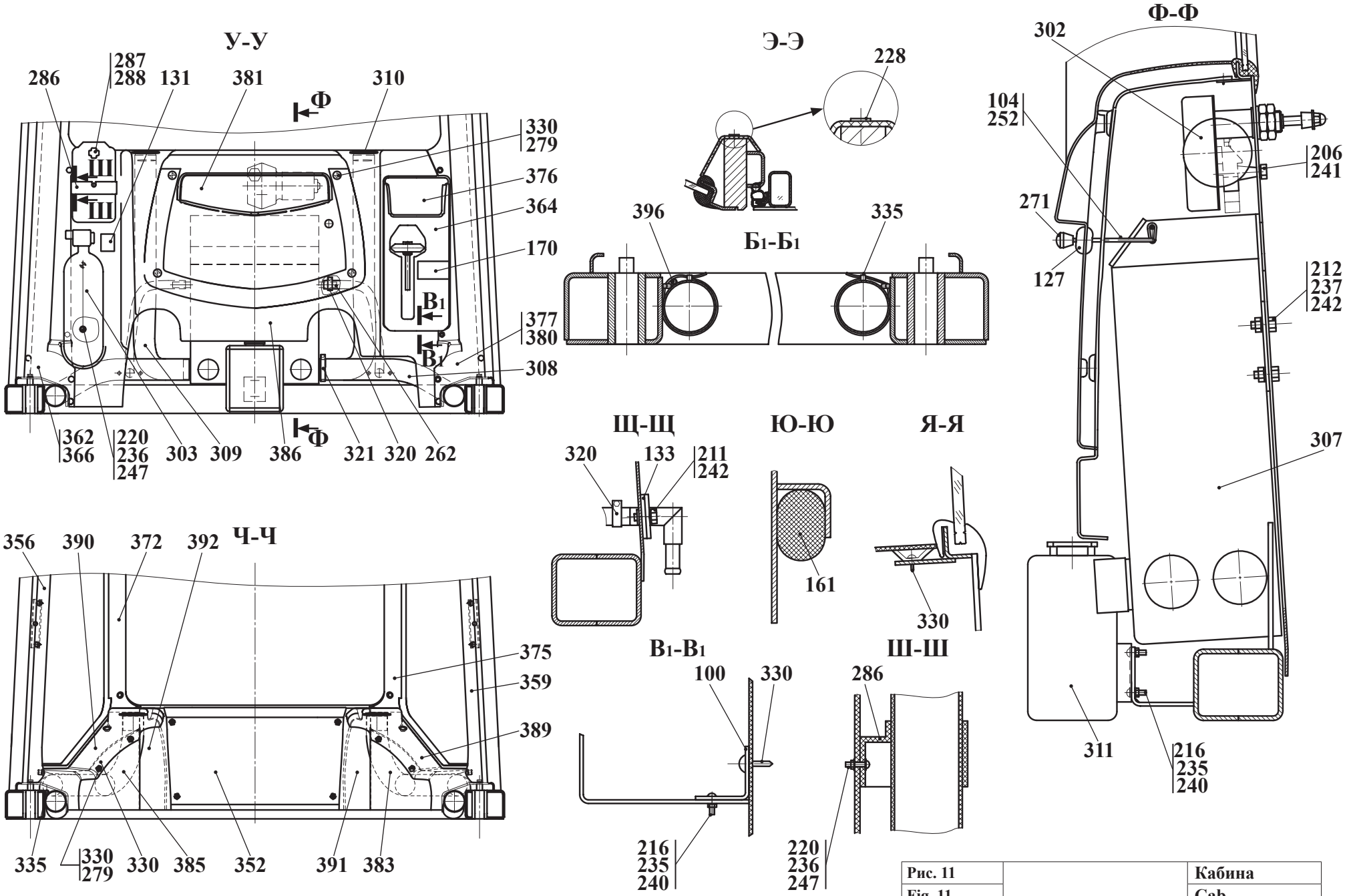

Рис. 11	332С4.78.10.000	Кабина
Fig. 11		Cab
Fig. 11		Cabine
Fig. 11		Cabina

		332С4.78.10.000		Кабина	Cab	Cabine	Cabina	
Рис. Fig. Fig. Fig.	№ поз. Ref. No Nº Ref. Nº Pos.	Обозначение Designation Référence Signo convencional	Кол-во Qty Qté Cant.	Наименование	Description	Désignation	Descripción	Примечание Remark Note Observaciones
9 10 11	или/or 285	САКД-458.201.030/24в		Зеркало наружное -вариант с подогревом	Mirror external-variant with heating	Miroir le médicament externe-variante avec le chauffage	Espejo la exterior-variante con la calefacción	
	286	70-3912153	1	Кронштейн аптечки	First-aid kit bracket	Support de la trousse de médicaments	Soporte del botiquín	
	287	70-3912151	1	Крышка аптечки	First-aid kit cover	Couvercle de la trousse de médicaments	Tapa del botiquín	
	288	70-3912152	1	Корпус аптечки	First-aid kit cabinet	Boîte de la trousse de médicaments	Cuerpo del botiquín	
	289	А300-4071	1	Хомут	Yoke	Collier	Yugo	
	300	80-8201035	1	Зеркало внутренее	Internal rear-view mirror	Rétroviseur intérieur	Espejo interior de vista de atrás	
	301	А30.09.011	1	Крючок	Hook	Crochet	Gancho	
	302	6002.3730-01	1	Моторедуктор стеклоочистителя (Башкирия «Автоприбор»)	Windscreen wiper motor with reducer gear	Réducteur moteur de l'essuie-glace	Reductor del motor del limpiaparabrisas	
	303	ОП-1В	1	Огнетушитель порошковый «Момент-2»	Moment-2 powder fire extinguisher	Extincteur à poudre "Moment-2"	Extintor de polvo “Moment-2”	
	306	----	1	Шторка (Ширина 700 мм, выдвижение 390 мм, цвет материала «Poly»-90)	Shutter (Width of 700 mm, promotion of 390 mm, color of a material «Poly»-90)	Rideau (La largeur de 700 mms, la présentation de 390 mms, la couleur de la matière «Poly»-90)	Obturador (La anchura de 700 mm, la promoción de 390 mm, el color del material «Poly»-90)	
	307 ■	TRPCPNDI/ ITALY (или/or ОС-3.000) ■	1	Отопитель ■	Heater ■	Chauffage ■	Calefactor ■	
	308	Ф60	2	Воздуховод (2,2 м)	Air line (2.2m)	Canalisation d'air (2.2m)	Conductor de aire (2.2m)	
	309	Ф60	2	Воздуховод (0,9 м)	Air line (0.9m)	Canalisation d'air (0.9m)	Conductor de aire (0.9m)	
	310	КВ60 34003280	6	Дифростер	Defroster	Dégivreur	Descongelador	
	311	СЕАТ-04 АДЮИ. 062841001 ТУ	1	Омыватель электрический	Washer electric	Laver l'électrique	Lavador eléctrico	
	320	20х32/9-С7W1	4	Зажим TORRO	TORRO clamp	Serrage TORRO	Borne TORRO	
	321	50х70/9-С7W1	8	Зажим TORRO	TORRO clamp	Serrage TORRO	Borne TORRO	
	325	PIAS 3,0х10,0 DIN 7337	16	Заклепка потайная	Rivet	Rivet	Remache	
	330	WF-4216	45	Винт самонарезной	Screw	Vis	Tornillo	
	331	WF-4219	25	Винт самонарезной	Screw	Vis	Tornillo	
	335	П-1-5х1,3 ТУ6-05-1619-78	1	Трубка (5,5 м)	Tube (5,5 m)	Tube (5,5 m)	Tubo (5,5 m)	
	349	У 78-10	1	Накладная воздуховода левая	Air line	Canalisation d'air	Conductor de aire	
	350	У 78-10-01	1	Накладная воздуховода правая	Air line	Canalisation d'air	Conductor de aire	
	352	У 78.10.7-9.003	1	Панель передняя	The panel a lobby	Le panneau l'antichambre	El panel la antecámara	
	353	У 7810.7-9.004	1	Дверь левая	Door left	La porte gauche	La puerta izquierdo	
	354	У 7810.7-9.005	1	Дверь правая	Door right	La porte droit	La puerta justo	
	356	У 7810.7-9.009	1	Стойка задняя левая	Rack back left	Le comptoir de derrière gauche	El mostrador trasero izquierdo	
	359	У 78.10.7-9.0010	1	Стойка задняя правая	Rack back right	Le comptoir de derrière droit	El mostrador trasero justo	
	362	У 78.10.7-9.0011	1	Панель задняя левая	The panel back left	Le panneau de derrière gauche	El panel trasero izquierdo	

		332C4.78.10.000		Кабина	Cab	Cabine	Cabina	
Рис. Fig. Fig. Fig.	№ поз. Ref. No Nº Ref. Nº Pos.	Обозначение Designation Référence Signo convencional	Кол-во Qty Qté Cant.	Наименование	Description	Désignation	Descripción	Примечание Remark Note Observaciones
9 10 11	363	У 78.10.7-9.0012	1	Обивка передняя	Upholstery a lobby	Matériau à récouvrirl'antichambre	El revestimiento la antecámara	
	364	У 78.10.7-9.0013	1	Лоток	Tray	L'éventaire	El tenderete	
	365	У 78.10.7-9.0014	1	Лоток задний	Tray back	L'éventaire de derrière	El tenderete trasero	
	366	У 78.10.7-9.0018	1	Кожух коллектора левый	Casing of a collector left	Le capot du collecteur gauche	Capota del colector izquierdo	
	372	У 78.10.7-9.0019	1	Стойка передняя левая	Rack a lobby left	Le comptoir l'antichambre gauche	El mostrador la antecámara izquierdo	
	375	У 78.10.7-9.0020	1	Стойка передняя правая	Rack a lobby right	Le comptoir l'antichambre droit	El mostrador la antecámara justo	
	376	У 78.10.7-9.0021	1	Карман	Pocket	La poche	El bolsillo	
	377	У 78.10.7-9.0023	1	Панель задняя правая	The panel back right	Le panneau de derrière droit	El panel trasero justo	
	379	У 78.10.7-9.0025	1	Обивка центральная	Upholstery central	Le matériau à récouvrir central	El revestimiento central	
	380	У 78.10.7-9.0026	1	Кожух коллектора правый	Casing of a collector right	Le capot du collecteur droit	La capota del colector justo	
	381	У 78.10.7-9.0027	1	Крышка отопителя	Cover of a heater	Couvercle d'otopitel	La tapa del calentador	
	383	У 78.10.7-9.0028	1	Правый воздуховод нижний	Air line	Canalisation d'air	Conductor de aire	
	385	У 78.10.7-9.0029	1	Левый воздуховод нижний	Air line	Canalisation d'air	Conductor de aire	
	386	У 78.10.7-9.0030	1	Обивка задняя	Upholstery back	Le matériau à récouvrir de derrière	El revestimiento trasero	
	389	У 78.10.7-9.0032	1	Правый воздуховод верхний	Air line	Canalisation d'air	Conductor de aire	
	390	У 78.10.7-9.0033	1	Левый воздуховод верхний	Air line	Canalisation d'air	Conductor de aire	
	391	У 78.10.7-9.0034	1	Перемычка правая	The crosspiece right	Le linteau droit	El dintel justo	
	392	У 78.10.7-9.0035	1	Перемычка левая	The crosspiece left	Le linteau gauche	El dintel izquierdo	
	396	TZ30/5C (4,8x300) мм	4	Стяжка кабельная	Cable bundle	Accouplement de câble	Tensor del cable	

*** Допускается замена / Replacement is supposed / On admet le remplacement / Es supuesta la sustitución**

**** Допускается замена / Replacement is supposed / On admet le remplacement / Es supuesta la sustitución**

■ Применяются совместно / Are applied in common / Sont appliqués en commun / Son aplicado juntamente

12.3 Сводная таблица комплектации машин подкабинниками
12.3 Summary table of a complete set of the machines subcabines
12.3 Tableau récapitulatif de la composition des machines par les sous-cabines
12.3 El cuadro general de la composición de los coches por las subcabinas

Таблица 10 / Table 10 / Tableau 10 / Tabla 10

Кабина в сборе Cabin in gathering Cabine dans la collecte Cabina en la recogida	Подкабинник Cab subframe Sous-cabine Subcabina	Примечание Remark Note Observaciones			Индккс машины / Index of machine / L'indice de la machine / El índice del coche			
					332B	332B4	332C4	332C4-02
У7810.7- 9.00.00.000-02A	У7810.7- 9.02.00.000-02A	● Стойка управления У7810.7-9.02.02.500-01A Control console У7810.7-9.02.02.500-01A Montant de commande У7810.7-9.02.02.500-01A Soporte de la dirección У7810.7-9.02.02.500-01A	● Привод гидроруля: У7810.7-9.02.01.750-01 Hydraulic steering gear У7810.7-9.02.01.750-01 Commande de l'hydrovolant У7810.7-9.02.01.750-01 Tracción del volante hidraúlicoУ7810.7-9.02.01.750-01	● Рулевая колонка 80-3401010 (МТЗ) Steering column MTZ 80-3401010 (MTZ) Colonne de direction 80-3401010 (MTZ) La columna de dirección 80-3401010 (MTZ)	■			
332C4.78.00.000	332C4.78.50.000	● Стойка управления У7810.7-9.02.02.500-01A Control console У7810.7-9.02.02.500-01A Montant de commande У7810.7-9.02.02.500-01A Soporte de la dirección У7810.7-9.02.02.500-01A	● Привод гидроруля: У7810.7-9.02.01.750-03 Hydraulic steering gear У7810.7-9.02.01.750-03 Commande de l'hydrovolant У7810.7-9.02.01.750-03 Tracción del volante hidraúlicoУ7810.7-9.02.01.750-03	● Рулевая колонка 85-3401010 (МТЗ) или 9.3401.500 (Эпос) Steering column 85-3401010 (MTZ) or 9.3401.500 (Эпос) Colonne de direction 85-3401010 (MTZ) ou 9.3401.500 (Эпос) La columna de dirección 85-3401010 (MTZ) o 9.3401.500 (Эпос)		■		
332C4.78.00.000-01	332C4.78.50.000-01	● Стойка управления У7810.7-9.02.02.500-03A Control console У7810.7-9.02.02.500-03A Montant de commande У7810.7-9.02.02.500-03A Soporte de la dirección У7810.7-9.02.02.500-03A	● Привод гидроруля: У7810.7-9.02.01.750-03 Hydraulic steering gear У7810.7-9.02.01.750-03 Commande de l'hydrovolant У7810.7-9.02.01.750-03 Tracción del volante hidraúlicoУ7810.7-9.02.01.750-03	● Рулевая колонка 85-3401010 (МТЗ) или 9.3401.500 (Эпос) Steering column 85-3401010 (MTZ) or 9.3401.500 (Эпос) Colonne de direction 85-3401010 (MTZ) ou 9.3401.500 (Эпос) La columna de dirección 85-3401010 (MTZ) o 9.3401.500 (Эпос)			■	■

■ - базовый узел / base unit / le noeud de base /el nudo básico

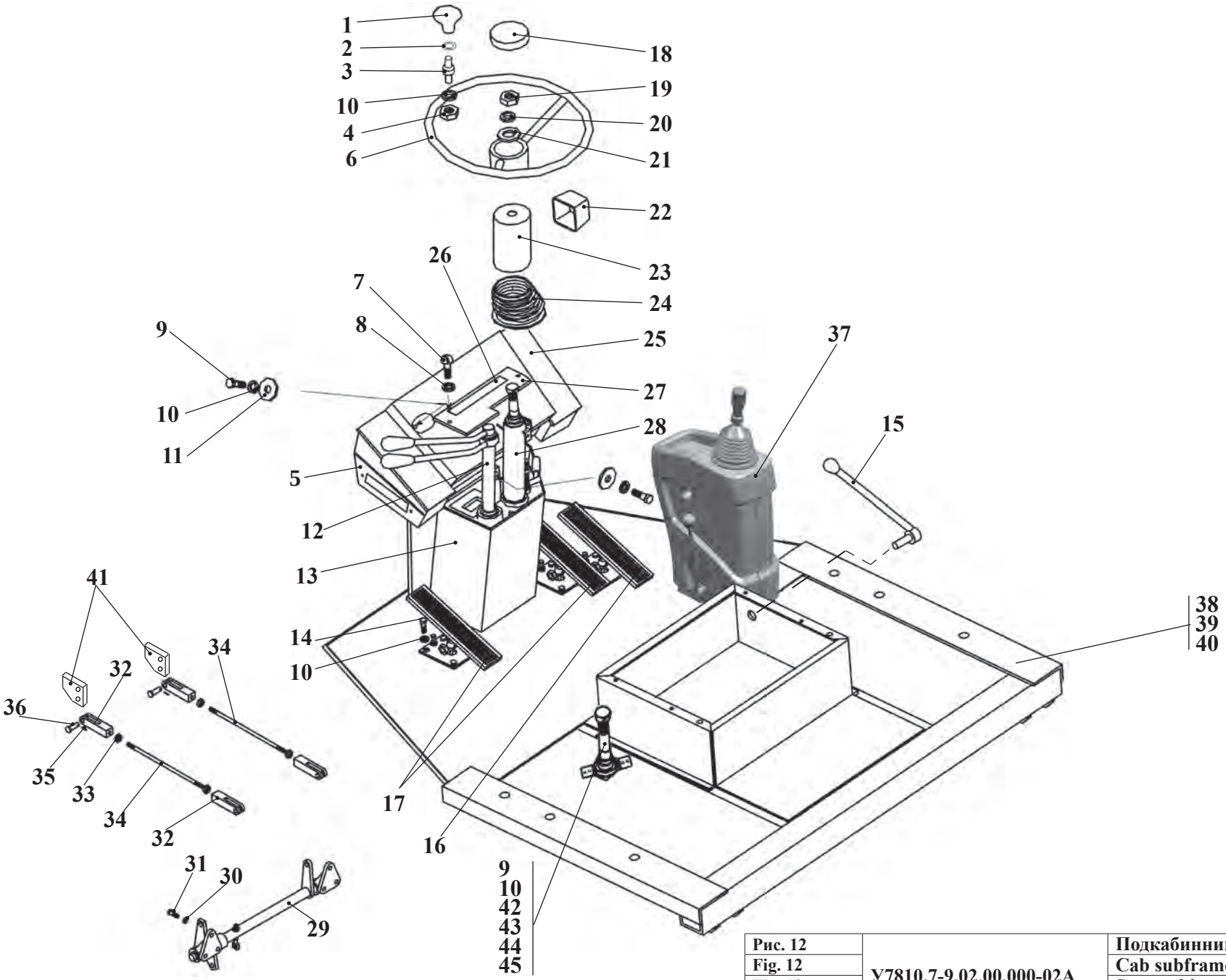

Рис. 12	У7810.7-9.02.00.000-02А	Подкабинник
Fig. 12		Cab subframe
Fig. 12		Sous-cabine
Fig. 12		Subcabina

12.3.1 Подкабинник У7810.7-9.02.00.000-02А
12.3.1 Subcabine У7810.7-9.02.00.000-02А
12.3.1 Sous-cabine У7810.7-9.02.00.000-02А
12.3.1 Las subcabinas У7810.7-9.02.00.000-02А

Таблица 11 / Table 11 / Tableau 11 / Tabla 11

		У7810.7-9.02.00.000-02А		Подкабинник	Subcabine	Sous-cabine	Las subcabinas	
Рис. Fig. Fig. Fig.	№ поз. Ref. No Nº Ref. Nº Pos.	Обозначение Designation Référence Signo convencional	Кол-во Qty Qté Cant.	Наименование	Description	Désignation	Descripción	Примечание Remark Note Observaciones
12	1	У7810.7-5.02.00.740	1	Ручка	Handle	Manette	Mango	
	2	У7810.7-5.02.00.703	1	Кольцо	Ring	Bague	Anillo	
	3	У7810.7-9.02.00.015	1	Ось	Axle	Axe	Eje	
	4	М8-6Н.5.0115. ГОСТ 5915-70	1	Гайка	Nut	Écrou	Tuerca	
	5	342PL.78.02.004	1	Основание	Base	Base	Base	
	6	У7810.7-9.02.00.450-01	1	Колесо рулевое	Steering wheel	Volant de direction	Rueda del volante	
	7	М6х12.46.0115 ГОСТ 17473-80	2	Винт	Screw	Vis	Tornillo	
	8	6.65Г.0115 ГОСТ 6402-70	2	Шайба	Washer	Rondelle	Arandela	
	9	М8х25.56.0115 ГОСТ 7796-70	10	Болт	Bolt	Boulon	Bulón	
	10	8. 65Г.0115 ГОСТ 6402-70	29	Шайба	Washer	Rondelle	Arandela	
	11	С.8.02.Ст3.0115 ГОСТ 11371-78	8	Шайба	Washer	Rondelle	Arandela	
	12	У7810.7-9.02.00.800-01	1	Колонка	Column	Colonne	Columna	
	13	У7810.7-9.02.01.550-01	1	Кожух	Housing	Capot	Capota	
	14	М8х25.56.0115 ГОСТ 7796-70	14	Болт	Bolt	Boulon	Bulón	
	15	У7810.7-9.02.01.500-01	1	Рычаг	Lever	Levier	Palanca	
	16	У7810.7-9.02.00.350-01	1	Педаль	Pedal	Pédale	Pedal	
	17	У10.78.73.000	2	Педаль	Pedal	Pédale	Pedal	
	18	У7810.7-9.02.00.003-01	1	Крышка	Cover	Couvercle	Tapa	
	19	М16х1,5-6Н.05.35.0115 ГОСТ 5916-70	1	Гайка	Nut	Écrou	Tuerca	
	20	16. 65Г.0115 ГОСТ 6402-70	1	Шайба	Washer	Rondelle	Arandela	
	21	С.16.02.Ст3.0115 ГОСТ 11371-78	1	Шайба	Washer	Rondelle	Arandela	
	22	80-37090.023	1	Кожух	Housing	Capot	Capota	
	23	80-37090.024	1	Чехол	Case	Fourreau	Cubierta	
	24	80-3805012	1	Уплотнитель	Weatherstrip	Compacteur	Compactador	
	25	342PL.78.02.005	1	Крышка	Cover	Couvercle	Tapa	
	26	ТО-28.15.16.001	1	Табличка	Plate	Plaque	Tablilla	
	27	У7810.7-9.02.03.100-01	1	Крышка	Cover	Couvercle	Tapa	
	28	У7810.7-9.02.01.750-01	1	Привод гидроруля	Steering unit actuator	Commande de l'hydrovolant	Tracción del volante hidraúlico	
	29	У7810.7-9.02.03.200-02	1	Вал	Shaft	Arbre	Eje	

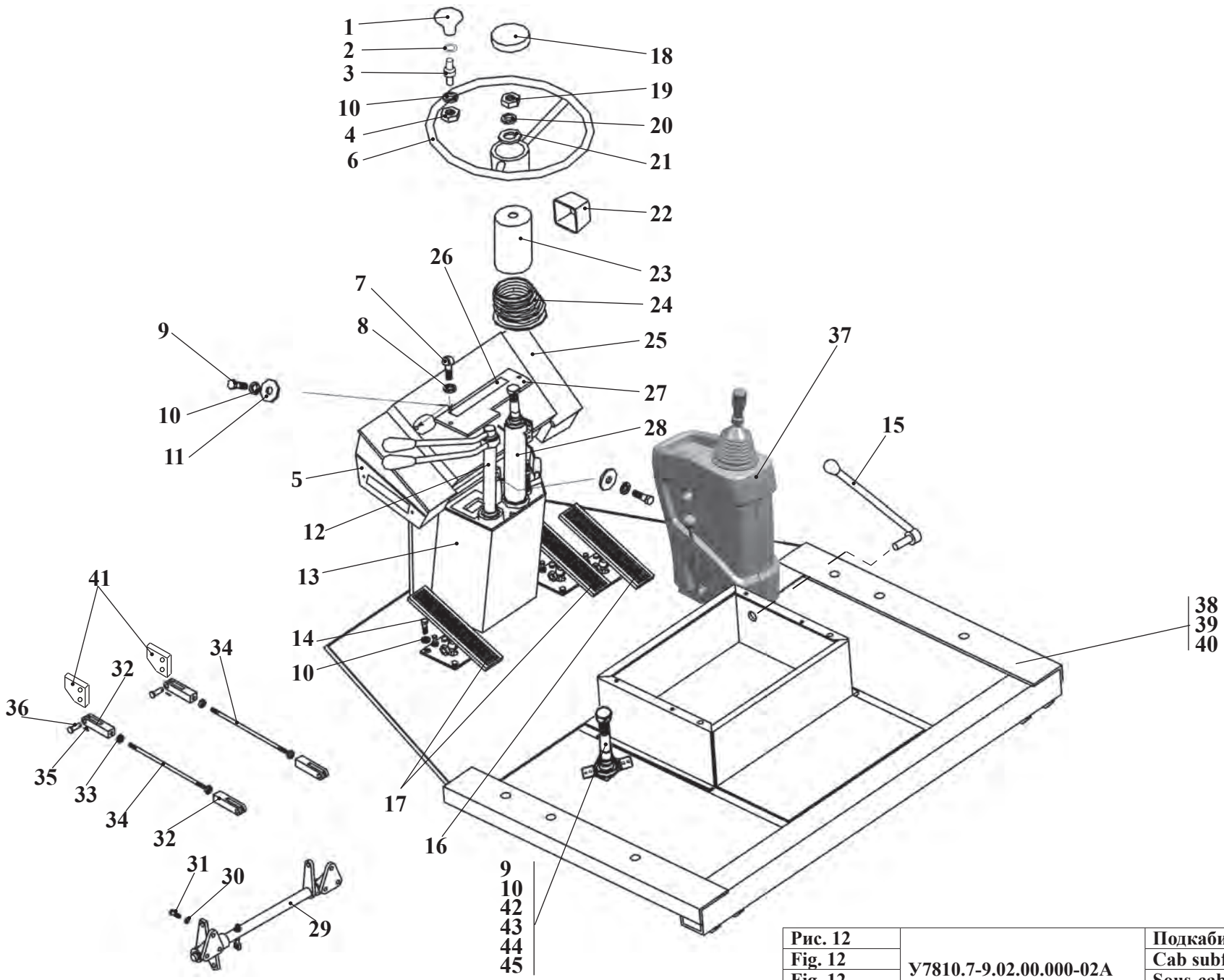

Рис. 12	У7810.7-9.02.00.000-02А	Подкабинник
Fig. 12		Cab subframe
Fig. 12		Sous-cabine
Fig. 12		Subcabina

		У7810.7-9.02.00.000-02А		Подкабинник	Subcabine	Sous-cabine	Las subcabinas	
Рис. Fig. Fig. Fig.	№ поз. Ref. No Nº Ref. Nº Pos.	Обозначение Designation Référence Signo convencional	Кол-во Qty Qté Cant.	Наименование	Description	Désignation	Descripción	Примечание Remark Note Observaciones
12	30	10.65Г.0115 ГОСТ 6402-70	6	Шайба	Washer	Rondelle	Arandela	
	31	М10х25.56.0115 ГОСТ 7796-70	6	Болт	Bolt	Boulon	Bulón	
	32	70-3514022	4	Вилка	Fork	Fourche	Enchufe	
	33	М12х1,25.5915	4	Гайка	Nut	Écrou	Tuerca	
	34	У7810.7-9.02.03.451-02	2	Тяга	Link	Tirant	Tracción	
	35	3,2х25.019 ГОСТ 397-79	6	Шплинт	Cotter pin	Clavette fendue	Chaveta	
	36	6-12d11х40.45.Ц15Хр. ГОСТ 9650-80	4	Ось	Pin	Axe	Eje	
	37	У7810.7-9.02.02.500-01А	1	Стойка управления	Pilot control unit	Montant de commande	Soporte de la dirección	
	38	У7810.7-9.02.00.500-02А	1	Подкабинник	Cab subframe	Sous-cabine	Subcabina	
	39	У7810.7-9.02.00.001-02	1	Коврик	Floor	Carpette	Tapiz	
	40	У7810.7-9.02.00.002-02	1	Прокладка	Gasket	Couche	Junta	
	41	У7810.7-9.02.00.005-02	2	Кулиса	Link	Coulisse	Bastidores	
	42	УГА2-05.02.000	1	Кран тормозной	The crane brake	Le robinet de frein	El grifo de freno	
	43	451А.78.10.035	2	Звено	Part	Groupe	Eslabón	
	44	ТО-28.15.10.007	1	Ручка	Handle	Manette	Mango	
	45	М8-6gх16.56.0115 ГОСТ 7796-70	2	Болт	Bolt	Boulon	Bulón	

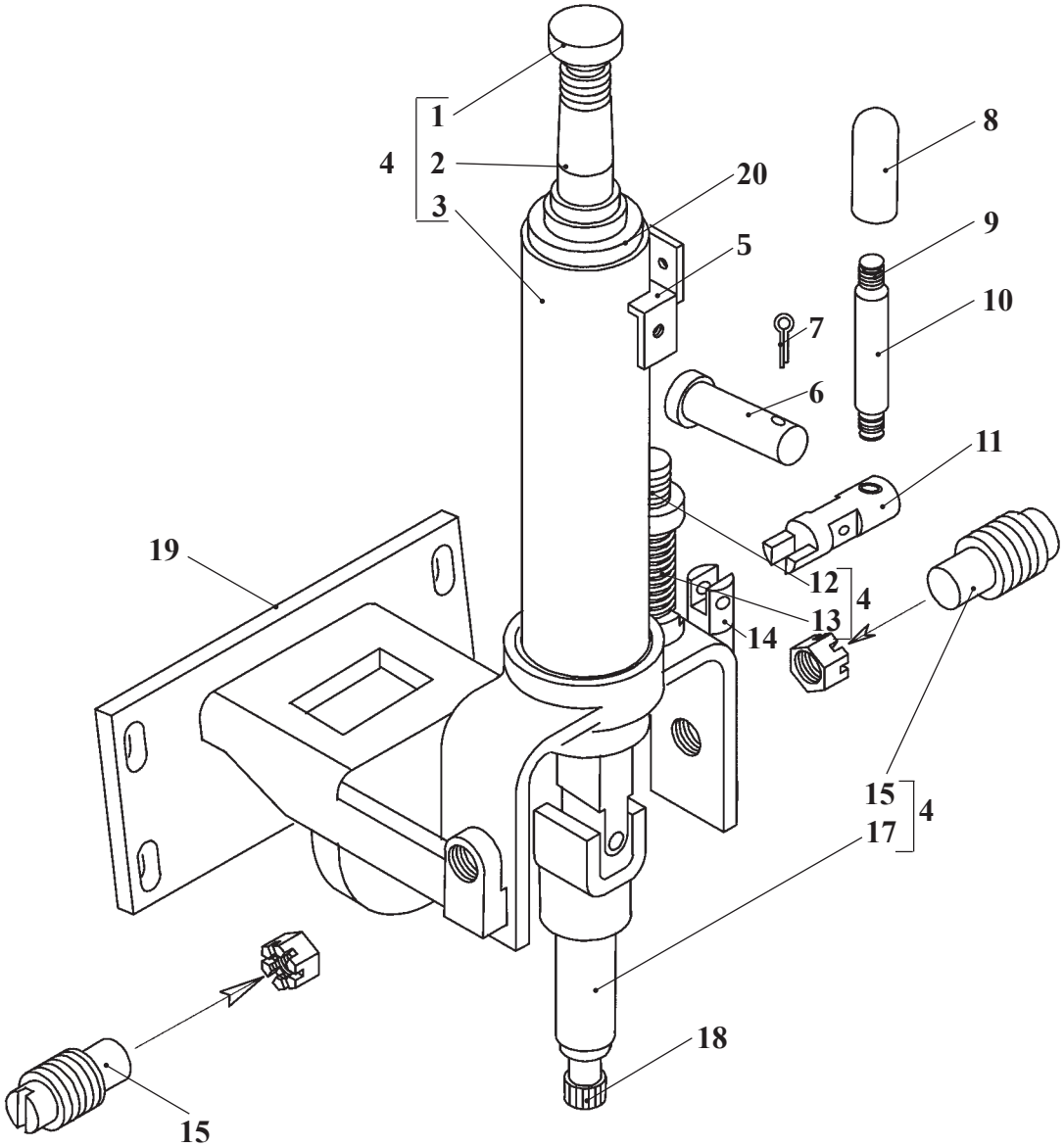

Рис. 13	У7810.7-9.02.01.750-01	Привод руля
Fig. 13		Steering gear
Fig. 13		Commande du volant
Fig. 13		Tracción del volante

12.3.1.1 Привод гидроруля У7810.7-9.02.01.750-01
12.3.1.1 Hydraulic steering gear У7810.7-9.02.01.750-01
12.3.1.1 Commande du volant hydraulique У7810.7-9.02.01.750-01
12.3.1.1 Tracción del volante hidraúlico У7810.7-9.02.01.750-01

Таблица 12 / Table 12 / Tableau 12 / Tabla 12

		У7810.7-9.02.01.750-01		Привод гидроруля	Hydraulic steering gear	Commande du volant hydraulique	Tracción del volante hidraúlico	
Рис. Fig. Fig. Fig.	№ поз. Ref. No Nº Ref. Nº Pos.	Обозначение Designation Référence Signo convencional	Кол-во Qty Qté Cant.	Наименование	Description	Désignation	Descripción	Примечание Remark Note Observaciones
13	1	80-34001140	1	Зажим (МТZ)	Clamp (MTZ)	Serrage (MTZ)	Borne (MTZ)	
	или /or 1	У7810.7-9.02.01.770-01		Зажим	Clamp	Serrage	Borne	
	2	70-3401074Б	1	Вал (МТZ)	Shaft (MTZ)	Arbre (MTZ)	Eje (MTZ)	
	3	**80-3401010**	**1**	Привод рулевого механизма (МТЗ)	Hydraulic steering gear (MTZ)	Commande du mécanisme de direction (MTZ)	Tracción del mecanismo de dirección (MTZ)	
	4	У7810.7-9.02.01.760-01	1	Привод гидроруля	Steering gear	Commande du volant hydraulique	Tracción del volante hidraúlico	
	5	751.78.54.200	1	Кронштейн	Bracket	Support	Soporte	
	6	6-8h11x28.Ст3.0115 ГОСТ 9650-80	1	Ось	Axle	Axe	Eje	
	7	2x25.0115 ГОСТ 397-79	1	Шплинт	Cotter pin	Clavette fendue	Chaveta	
	8	ТО-18А.15.050	1	Ручка	Handle	Manette	Mango	
	9	У7810.7-9.02.01.752-01	1	Ось	Axle	Axe	Eje	
	10	У7810.7-9.02.01.757-01	1	Трубка	Tube	Tube	Tubo	
	11	У7810.7-9.02.01.753-01	1	Рычаг	Lever	Levier	Palanca	
	12	У7810.7-9.02.01.762-01	1	Ось	Axle	Axe	Eje	
	13	У7810.7-9.02.01.761-01	1	Пружина	Spring	Ressort	Resorte	
	14	У7810.7-9.02.01.754-01	1	Вилка	Fork	Fourche	Enchufe	
	15	751..78.54.104	2	Винт	Screw	Vis	Tornillo	
	17	У7810.7-9.02.01.765-01	1	Вал	Shaft	Arbre	Eje	
	18	102250011	1	Хвостовик «OGNIBENE» Италия	Tailpiece «OGNIBENE» Italy	Queue «OGNIBENE» Italie	Rabo «OGNIBENE» Italia	
	или/or 18*	4791703*	1	Хвостовик *	Tailpiece *	Queue*	Rabo *	
	или /or 18*	У7810.7-9.02.01.751-01**	1	Вал**	Shaft**	Arbre**	Eje**	
	19	У7810.7-9.02.01.755-01	1	Фланец	Flange	Collerette	Brida	
	20	80-3709.022	1	Отбойник				

*** Применяется при установке насоса-дозатора фирмы «PRVA PETOLETKA»**
*** It is applied at installation of the pump-дозатора of firm «PRVA PETOLETKA»**
*** Est appliqué à l'installation de la pompe-doseur de la société «PRVA PETOLETKA»**
*** Es aplicado junto a la instalación de la bomba-dosificador de la firma «PRVA PETOLETKA»**

**** Применяется при установке гидроруля «ТРИМ» или ОКР 3/1000**
**** It is applied at installation of a hydrorudder «ТРИМ» or ОКР 3/1000**
**** Est appliqué à l'installation de l'hydrogouvernail «ТРИМ» ou ОКР 3/1000**
**** Es aplicado junto a la instalación del hydrotimón «ТРИМ» o ОКР 3/1000**

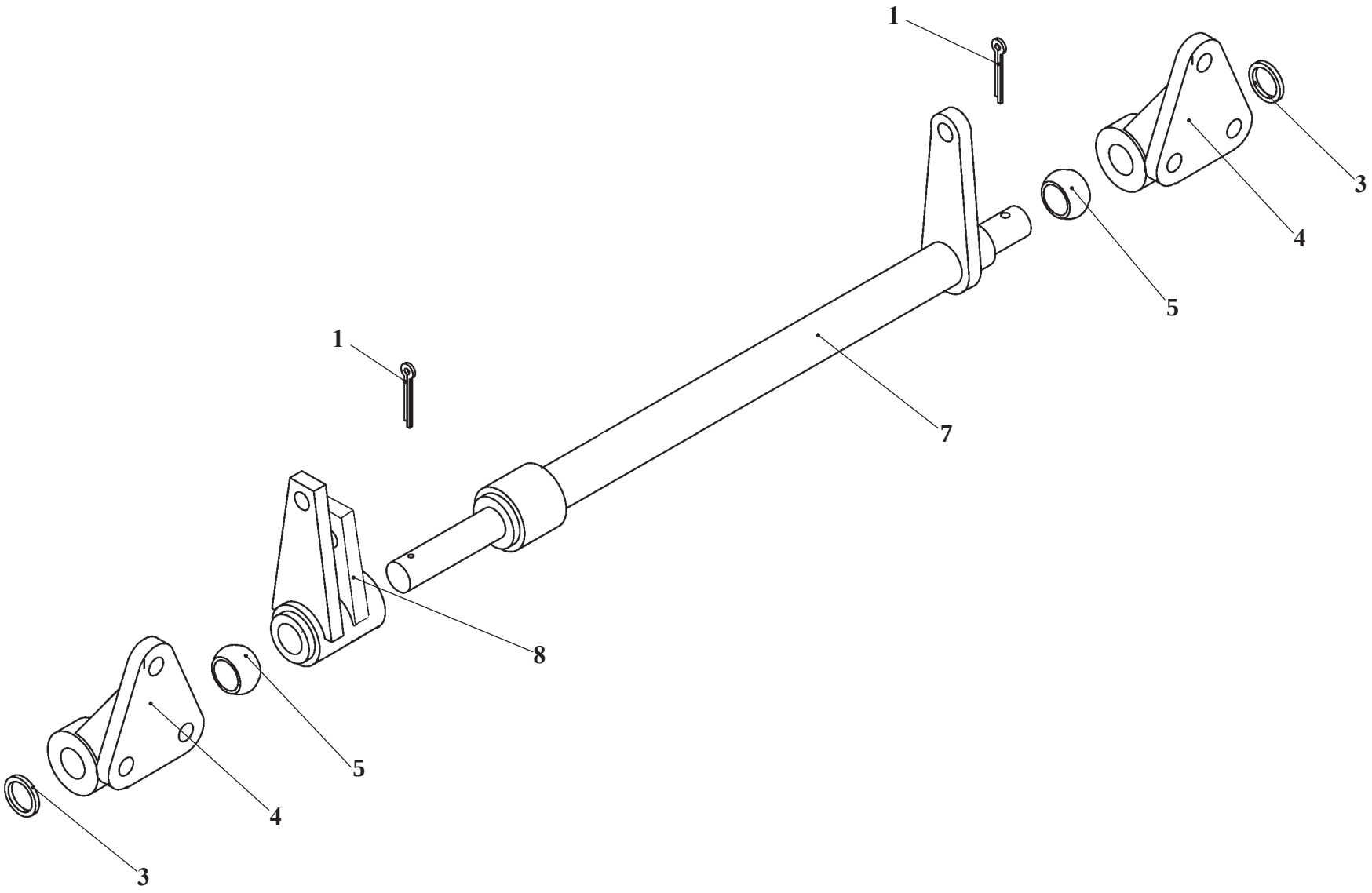

Рис. 14	У7810.7-9.02.03.200-02	Вал
Fig. 14		Shaft
Fig. 14		Arbre
Fig. 14		Eje

12.3.1.2 Вал У7810.7-9.02.03.200-02
12.3.1.2 Shaft У7810.7-9.02.03.200-02
12.3.1.2 Arbre У7810.7-9.02.03.200-02
12.3.1.2 Eje У7810.7-9.02.03.200-02

Таблица 13 / Table 13 / Tableau 13 / Tabla 13

		У7810.7-9.02.03.200-02		Вал	Shaft	Arbre	Eje	
Рис. Fig. Fig. Fig.	№ поз. Ref. No Nº Ref. Nº Pos.	Обозначение Designation Référence Signo convencional	Кол-во Qty Qté Cant.	Наименование	Description	Désignation	Descripción	Примечание Remark Note Observaciones
14	1	3,2x25.0115 ГОСТ 397-79	2	Шплинт	Cotter pin	Clavette fendue	Chaveta	
	3	20.02.Ст3кп.0115 ГОСТ 11371-78	6	Шайба	Washer	Rondelle	Arandela	
	4	Д-565.7123-01	2	Подшипник	Bearing	Palier	Cojinete	
	5	Д-565.71.23-04	2	Вкладыш	Shell	Coussinet	Junta	
	7	У7810.7-9.02.03.230-02	1	Вал	Shaft	Arbre	Eje	
	8	У7810.7-9.02.03.210-02	1	Рычаг	Lever	Levier	Palanca	

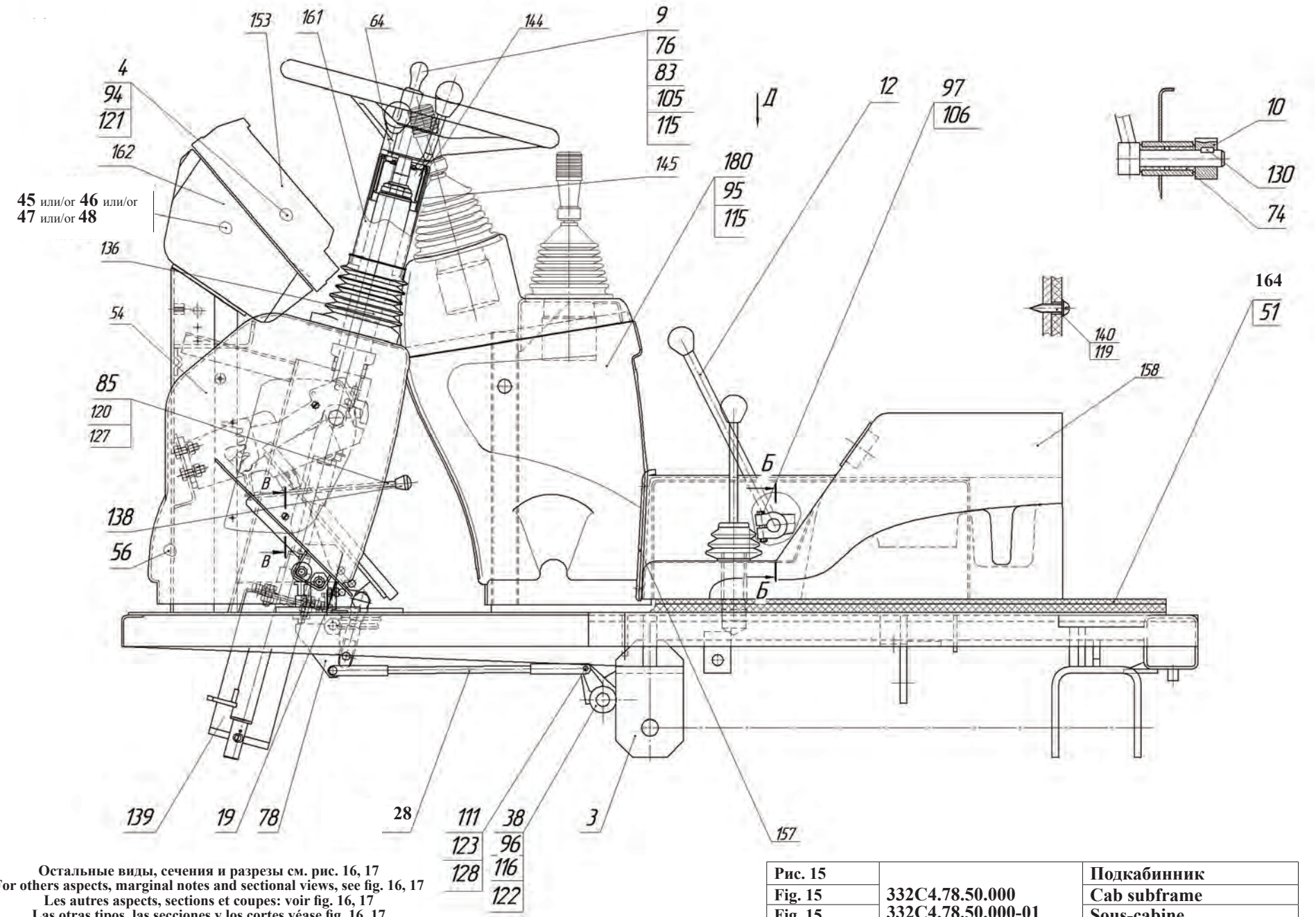

Остальные виды, сечения и разрезы см. рис. 16, 17
For others aspects, marginal notes and sectional views, see fig. 16, 17
Les autres aspects, sections et coupes: voir fig. 16, 17
Las otras tipos, las secciones y los cortes véase fig. 16, 17

Рис. 15	332С4.78.50.000 332С4.78.50.000-01	Подкабинник
Fig. 15		Cab subframe
Fig. 15		Sous-cabine
Fig. 15		Subcabina

12.3.2 Подкабинники 332С4.78.50.000, 332С4.78.50.000-01
12.3.2 Cab subframe 332С4.78.50.000, 332С4.78.50.000-01
12.3.2 Sous-cabines 332С4.78.50.000, 332С4.78.50.000-01
12.3.2 Las subcabinas 332С4.78.50.000, 332С4.78.50.000-01

Таблица 14 / Table 14 / Tableau 14 / Tabla 14

		332С4.78.50.000 332С4.78.50.000-01		Подкабинник	Cab subframe	Sous-cabine	Subcabina	
Рис. Fig. Fig. Fig.	№ поз. Ref. No Nº Ref. Nº Pos.	Обозначение Designation Référence Signo convencional	Кол-во Qty Qté Cant.	Наименование	Description	Désignation	Descripción	Примечание Remark Note Observaciones
15 16 17	1	332С4.78.50.030	1	Колонка	Column	Colonne	Columna	
	2	332С4.78.50.040 (У7810.7-9.02.01.750-03)	1	Механизм рулевой (Привод руля см. рис. 18)	Steering gear (Steering unit actuator see fig.18)	Mécanisme de direction (Commande de l'hydrovolant voir fig. 18)	Mecanismo del volante (Tracción del volante hidraúlico véase fig. 18)	
	3	333С4.78.60.000	1	Подкабинник	Cab subframe	Sous-cabine	Subcabina	
	4	332С4.78.70.000	1	Кронштейн пульта	Console bracket	Support du pupitre	Soporte del panel	
	9	У7810.7-5.02.00.740	1	Ручка	Handle	Manette	Mango	
	10	У7810.7-9.02.00.400-01	1	Рычаг	Lever	Levier	Palanca	
	12	У7810.7-9.02.01.500-01	1	Рычаг	Lever	Levier	Palanca	
	15	У7810.7-9.02.01.770-03	1	Вал	Shaft	Arbre	Eje	
	или/or 15	У7810.7-9.02.01.780-03	1	Вал	Shaft	Arbre	Eje	
	17	У7810.7-9.02.01.910-03	1	Опора	Support	Butée	Soporte	
	19	У10.78.000	2	Педаль	Pedal	Pédale	Pedal	
	23	У7810.7-9.02.00.350-01	1	Педаль	Pedal	Pédale	Pedal	
	25	У7810.7-9.02.00.450-01	1	Колесо рулевое	Steering wheel	Volant de direction	Rueda del volante	
	26	У7810.7-9.02.01.700-02	1	Установка крана тормозного с ручным управлением	Installation of the crane brake hand-operated	L'installation du robinet de frein avec la commande à main	La instalación del grifo de freno con el mando manual	
	28	У7810.7-9.02.03.300-02	2	Тяга	Link	Tirant	Tracción	
	или/or 28	У7810.7-9.02.03.450-02	2	Тяга	Link	Tirant	Tracción	
	38	У7810.7-9.02.03.200-02	1	Вал	Shaft	Arbre	Eje	
	45	332С4.78.91.000	1	Электросистема подкабинника	Electric system of the cab subframe	Système électrique de la sous-cabine	Sistema eléctrico de la subcabina	
	46	332С4.78.91.000-01	1	Электросистема подкабинника	Electric system of the cab subframe	Système électrique de la sous-cabine	Sistema eléctrico de la subcabina	
	47*	332С4.78.93.000*	1	Электросистема подкабинника*	Electric system of the cab subframe*	Système électrique de la sous-cabine*	Sistema eléctrico de la subcabina*	
	48*	332С4.78.93.000-01*	1	Электросистема подкабинника*	Electric system of the cab subframe*	Système électrique de la sous-cabine*	Sistema eléctrico de la subcabina*	
	51	332С4.78.50.002	1	Прокладка	Shim	Couche	Junta	
	52	332С4.78.50.003	4	Уголок	Angle	Equerre	La esquina	
	54	332С4.78.50.005-Б	1	Панель	Panel	Panneau	Panel	
	55	332С4.78.50.005-01-Б	1	Панель	Panel	Panneau	Panel	
	56	332С4.78.50.006-Б	1	Панель	Panel	Panneau	Panel	
	57	332С4.78.50.006-01-Б	1	Панель	Panel	Panneau	Panel	
	63	332С4.78.50.015	1	Панель	Panel	Panneau	Panel	
	70	Д565.7125-13	1	Втулка	Bush	Moyeu	Casquillo	
	74	У7810.7-5.02.00.331	2	Втулка	Bush	Moyeu	Casquillo	

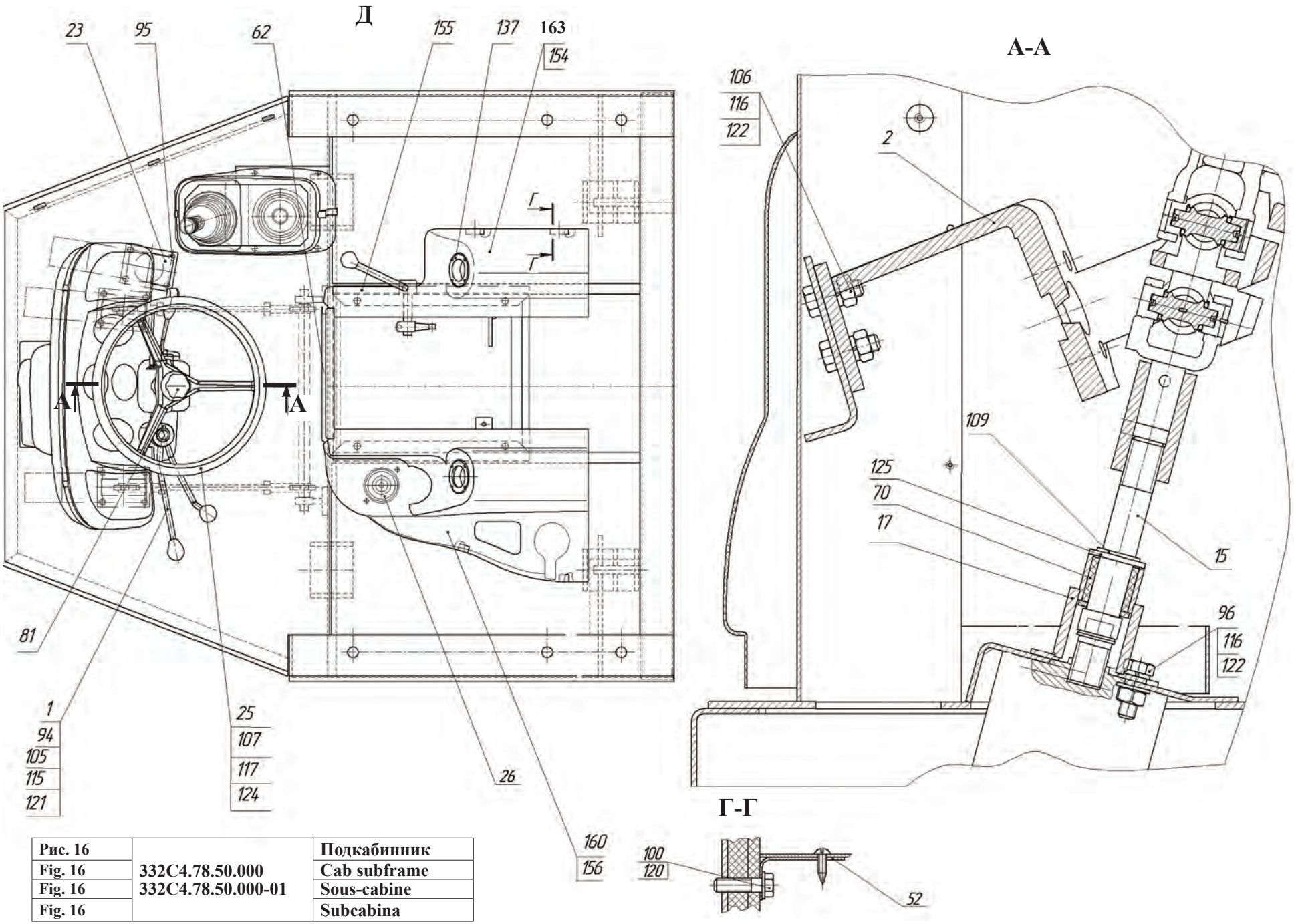

Рис. 16		Подкабинник
Fig. 16	332С4.78.50.000	Cab subframe
Fig. 16	332С4.78.50.000-01	Sous-cabine
Fig. 16		Subcabina

		332C4.78.50.000 332C4.78.50.000-01		Подкабинник	Cab subframe	Sous-cabine	Subcabina	
Рис. Fig. Fig. Fig.	№ поз. Ref. No Nº Ref. Nº Pos.	Обозначение Designation Référence Signo convencional	Кол-во Qty Qté Cant.	Наименование	Description	Désignation	Descripción	Примечание Remark Note Observaciones
15 16 17	76	У7810.7-5.02.00.703	1	Кольцо	Ring	Bague	Anillo	
	77	У7810.7-5.02.00.014-01	1	Кольцо	Ring	Bague	Anillo	
	78	У7810.7-5.02.00.014-01	2	Кулиса	Link	Coulisse	Bastidores	
	81	У7810.7-9.02.00.003-01	1	Крышка	Cover	Couvercle	Tapa	
	83	У7810.7-9.02.00.015-01	1	Ось	Axle	Axe	Eje	
	85	У7810.7-9.02.00.016-03	1	Тяга	Link	Tirant	Tracción	
	94	М8-6gx16.56.0115 ГОСТ 7796-70	9	Болт	Bolt	Boulon	Bulón	
	95	М8-6gx25.56.0115 ГОСТ 7796-70	20	Болт	Bolt	Boulon	Bulón	
	96	М10-6gx25.88.35.0115 ГОСТ 7796-70	14	Болт	Bolt	Boulon	Bulón	
	97	М10-6gx40.88.35.0115 ГОСТ 7796-70	1	Болт	Bolt	Boulon	Bulón	
	98	М8-6gx35.88.0115 ГОСТ 7796-70	1	Болт	Bolt	Boulon	Bulón	
	100	М6-6gx30.56.0115 ГОСТ 7796-70	8	Болт	Bolt	Boulon	Bulón	
	101	М10-6gx30.88.35.0115 ГОСТ 11378-84	4	Винт	Screw	Vis	Tornillo	
	102	В М5-6gx16.46.0115 ГОСТ 17475-89	4	Винт	Screw	Vis	Tornillo	
	105	М8-6Н.8.0115 ГОСТ 5915-70	3	Гайка	Nut	Écrou	Tuerca	
	106	М10-6Н.8.0115 ГОСТ 5915-70	9	Гайка	Nut	Écrou	Tuerca	
	107	М16х1,5-5Н.05.35.0115 ГОСТ 5916-70	1	Гайка	Nut	Écrou	Tuerca	
	109	В 20 ГОСТ 13940-85	1	Кольцо	Ring	Bague	Anillo	
	111	6-12d11x40.45.Ц15хр ГОСТ 13940-85	4	Ось	Axle	Axe	Eje	
	115	8 65Г 0115 ГОСТ 6402-70	12	Шайба	Washer	Rondelle	Arandela	
	116	10 65Г 0115 ГОСТ 6402-70	18	Шайба	Washer	Rondelle	Arandela	
	117	16 65Г 0115 ГОСТ 6402-70	4	Шайба	Washer	Rondelle	Arandela	
	119	С.6.02.Ст3.0115 ГОСТ 11371-78	4	Шайба	Washer	Rondelle	Arandela	
	120	С.6.02.Ст3.0115 ГОСТ 11371-78	9	Шайба	Washer	Rondelle	Arandela	
	121	С.8.02.Ст3.0115 ГОСТ 11371-78	6	Шайба	Washer	Rondelle	Arandela	
	122	С.10.02.Ст3.0115 ГОСТ 11371-78	18	Шайба	Washer	Rondelle	Arandela	
	123	С.12.02.Ст3.0115 ГОСТ 11371-78	4	Шайба	Washer	Rondelle	Arandela	
	124	С.16.02.Ст3.0115 ГОСТ 11371-78	1	Шайба	Washer	Rondelle	Arandela	
	125	С.20.02.Ст3.0115 ГОСТ 11371-78	1	Шайба	Washer	Rondelle	Arandela	
	127	2х25.019 ГОСТ 397-79	1	Шплинт	Cotter pin	Clavette fendue	Chaveta	
	128	3,2х25.019 ГОСТ 397-79	4	Шплинт	Cotter pin	Clavette fendue	Chaveta	
	130	6х9 ГОСТ 24071-80	1	Шпонка	Key	Clavette d'assemblage	Chaveta	
	131	5х7,5 ГОСТ 24071-97	1	Шпонка	Key	Clavette d'assemblage	Chaveta	
	136	80-3805012	1	Уплотнитель (МТЗ)	Weatherstrip (MTZ)	Compacteur (MTZ)	Compactador (MTZ)	
	137	КВ60 34003280	2	Дифростер	Defroster	Dégivreur	Descongelador	

Вариант установки рулевой колонки 9-3401.500
Version installation of a steering column 9-3401.500
La variante de l'installation de la colonne du gouvernail 9-3401.500
La variante de la instalación de la columna de dirección 9-3401.500

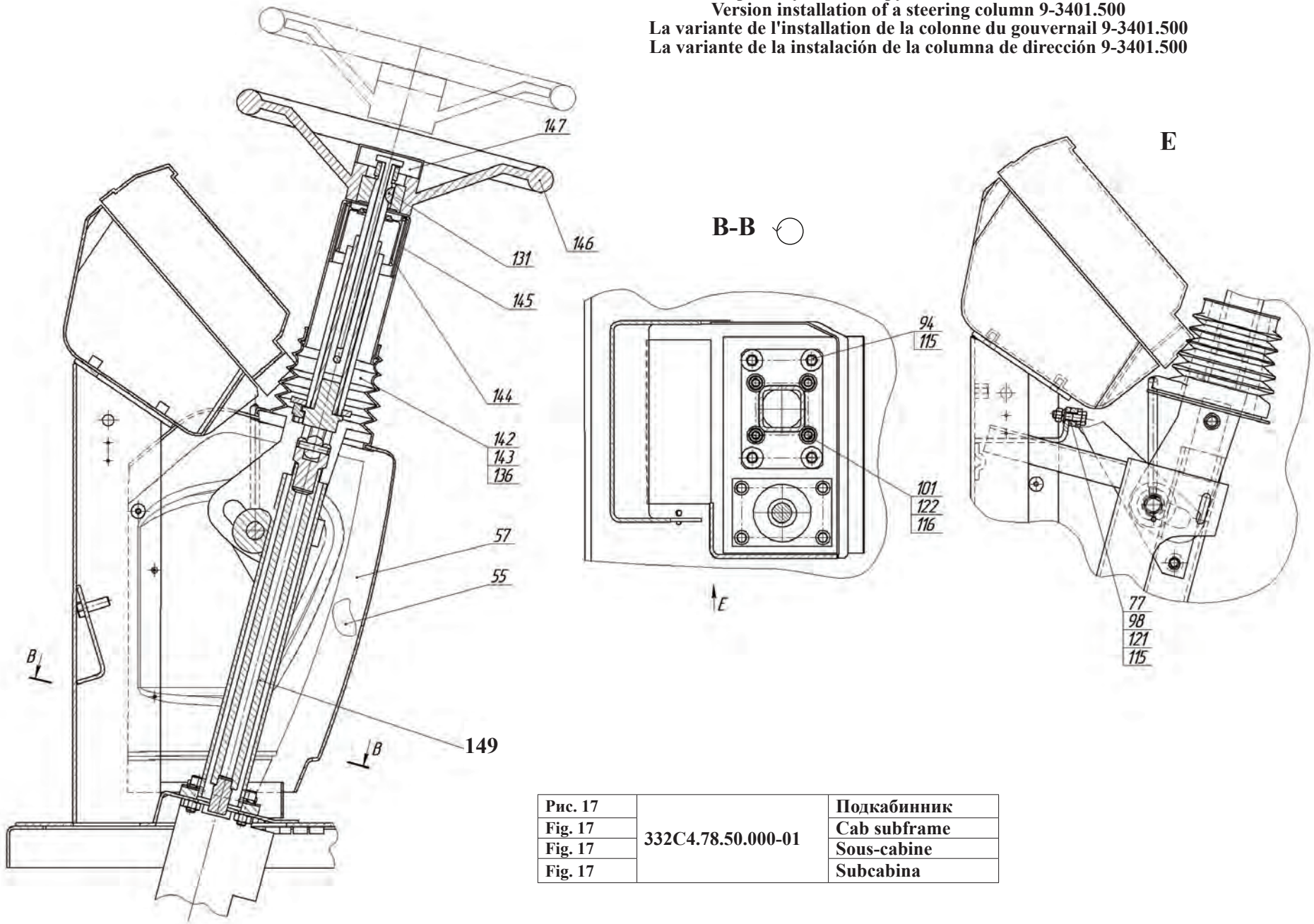

Рис. 17	332С4.78.50.000-01	Подкабинник
Fig. 17		Cab subframe
Fig. 17		Sous-cabine
Fig. 17		Subcabina

		332C4.78.50.000 332C4.78.50.000-01		Подкабинник	Cab subframe	Sous-cabine	Subcabina	
Рис. Fig. Fig. Fig.	№ поз. Ref. No Nº Ref. Nº Pos.	Обозначение Designation Référence Signo convencional	Кол-во Qty Qté Cant.	Наименование	Description	Désignation	Descripción	Примечание Remark Note Observaciones
15 16 17	138	5428-3710022	1	Ручка выключателя	Switch handle	Manette de l'interrupteur	Mango del interruptor	
	139	1092.800	1	Насос-дозатор (Югославия)	Metering pump Yugoslavia	Pompe-doseur (Yougoslavie)	Bomba-dosificador (Yugoslavia)	
	140	WF-4216	36	Шуруп	Wood screw	Clou à vis	Tornillo	
	141	50013629	28	Гайка закладная	Insert nut	Écrou d'ancrage	Tuerca embutida	
	142	80-3709023	1	Кожух	Housing	Capot	Capota	
	143	80-3709024	1	Чехол	Case	Fourreau	Cubierta	
	144	80-3709025	1	Втулка	Bush	Moyeu	Casquillo	
	145	80-3709026	1	Втулка	Bush	Moyeu	Casquillo	
	146	"Сово" 0032.0262	1	Колесо	Wheel	Roue	Rueda	
	147	"Сово" 0047.0064	1	Заглушка	Plug fitting	Bouchon d'obturation	Tapón	
	149	9-3401.500	1	Рулевая колонка	Steering column	Colonne de direction	La columna de dirección	
	153	332C4.78.91.201	1	Крышка	Cover	Couvercle	Tapa	
	154	У7810.7-9.006	1	Кожух сиденья правый	Casing of a seat right	Le capot du siège droit	La capota del asiento justo	
	155	У7810.7-9.007	1	Кожух сиденья правый	Panel	Panneau	Panel	
	156	У7810.7-9.008	1	Кожух сиденья левый	Casing of a seat left	Le capot du siège gauche	La capota del asiento izquierdo	
	157	У7810.7-9.0013	1	Лоток	Tray	L'éventaire	El tenderete	
	158	У7810.7-9.0016	1	Панель сиденья	The panel of a seat	Le panneau du siège	El panel del asiento	
	160	У7810.7-9.0018	1	Кожух коллектора левый	Casing of a collector left	Le capot du collecteur gauche	La capota del colector izquierdo	
	161	У7810.7-9.0026	1	Кожух коллектора правый	Casing of a collector right	Le capot du collecteur droit	La capota del colector justo	
	162	У7810.7-9.02.43.101-01	1	Основание	Base	Base	Base	
	163	Воздуховод	2	Воздуховод	Air line	Canalisation d'air	Conductor de aire	
	164	332C4.78.50.001	1	Коврик	Carpet	Carpette	Tapiz	
	180	**У7810.7-9.02.02.500-01A (У7810.7-9.02.02.500-03A)*** **	**1**	**Стойка управления**	**Control console**	**Montant de commande**	**Soporte de la dirección**	

*** Применяется при установке подогревателя 141.8106 / * It is applied at heater installation 141.8106 / * Est appliqué à l'installation du réchauffeur 141.8106 / * Se aplica junto a la instalación calentador 141.8106**

**** Применяются совместно / ** Are applied in common / ** Sont appliqués en commun / ** Se aplican juntamente**

***** Стойка управления У7810.7-9.02.02.500-03A применяется для подкабинника 332C4.78.50.000-01 / *** Control console У7810.7-9.02.02.500-03A is applied for cab subframe 332C4.78.50.000-01**
***** Montant de commande У7810.7-9.02.02.500-03A appliqué pour sous-cabine 332C4.78.50.000-01 / *** Soporte de la dirección У7810.7-9.02.02.500-03A aplica para subcabina 332C4.78.50.000-01**

Колонка рулевая поз. 149 применяется совместно с поз. 55, 57, 77, 94, 101, 146, 147 взамен поз.1
Column steering poses. 149 it is applied together with poses. 55, 57, 77, 94, 101, 146, 147 in exchange poses.1
Du putois sibérien du gouvernail des poses. 149 est appliqué en commun avec les poses. 55, 57, 77, 94, 101, 146, 147 à la place des poses 1
La columna de dirección las poses. 149 es aplicado junto con las poses. 55, 57, 77, 94, 101, 146, 147 en cambio de las poses 1

Колонка поз. 1 применяется совместно с поз. 54, 56 взамен поз.149
Column of poses. 1 it is applied together with poses. 54, 56 in exchange poses. 149
Du putois sibérien des poses. 1 est appliqué en commun avec les poses. 54, 56 à la place des poses 149
La columna de las poses. 1 es aplicado junto con las poses. 54, 56 en cambio de las poses 149

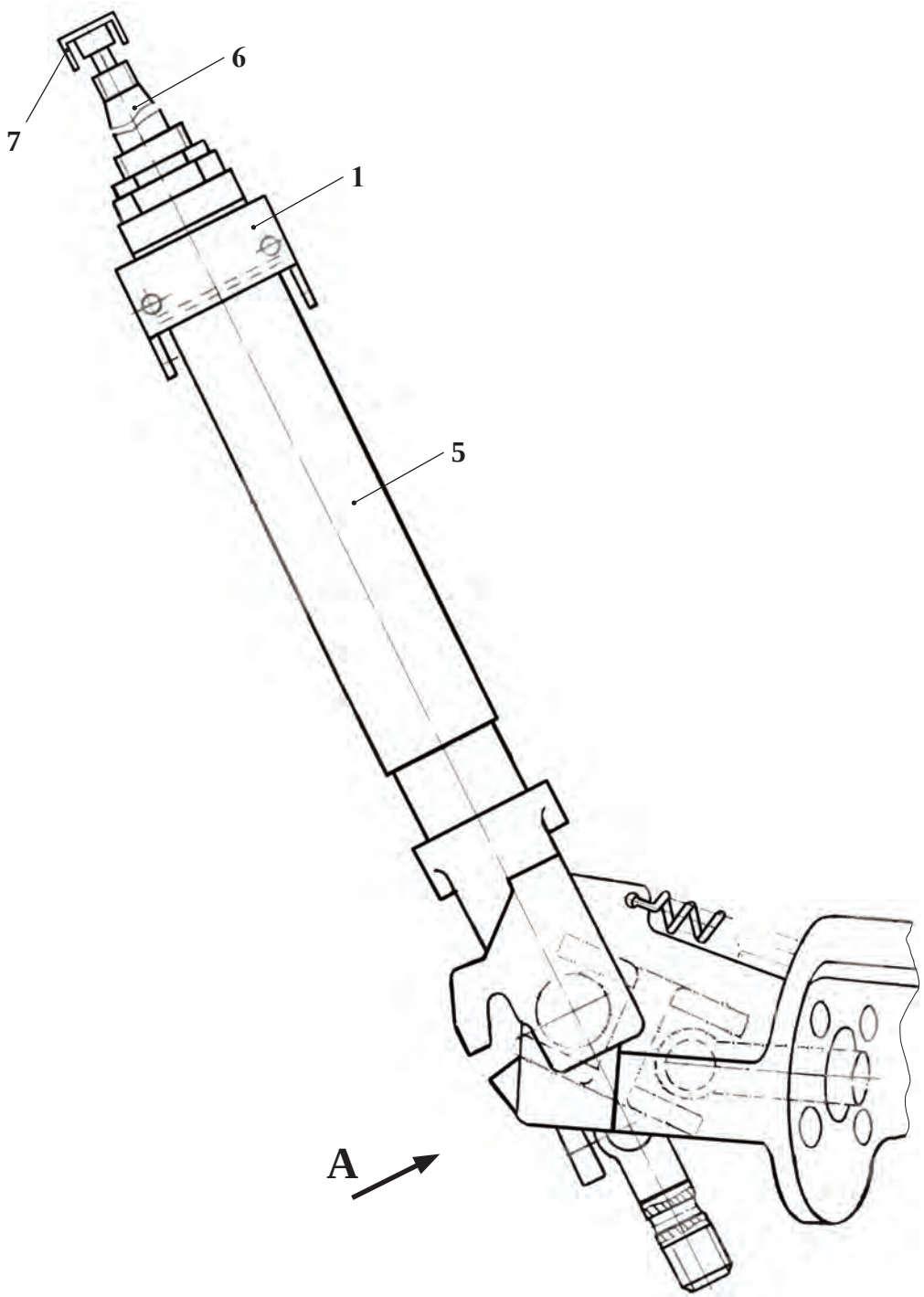

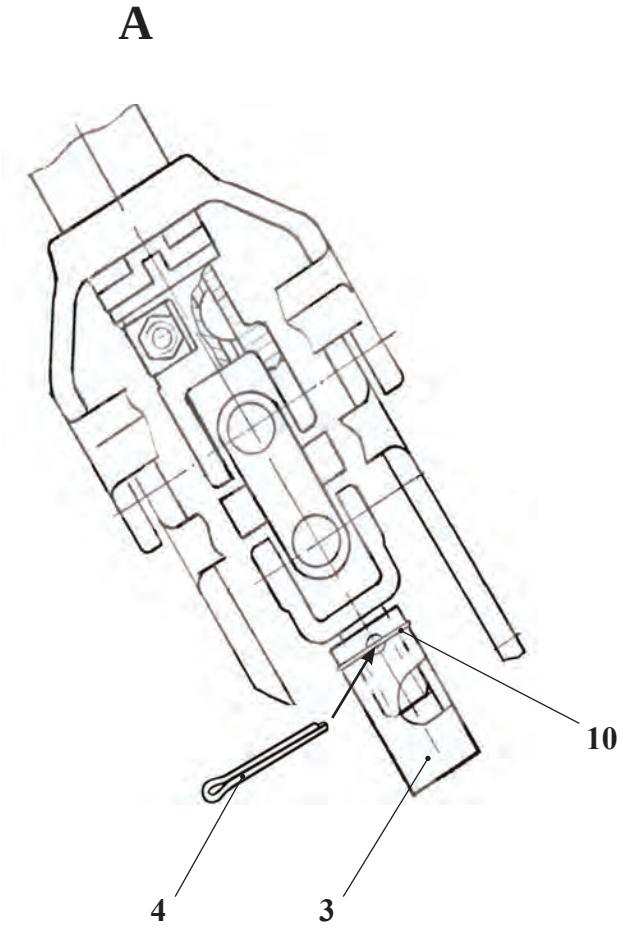

Рис. 18	У7810.7-9.02.01.750-03	Привод гидроруля
Fig. 18		Hydraulic steering gear
Fig. 18		Commande du volant hydraulique
Fig. 18		Tracción del volante hidraúlico

12.3.2.1 Привод гидроруля У7810.7-9.02.01.750-03
12.3.2.1 Hydraulic steering gear У7810.7-9.02.01.750-03
12.3.2.1 Commande du volant hydraulique У7810.7-9.02.01.750-03
12.3.2.1 Tracción del volante hidraúlico У7810.7-9.02.01.750-03

Таблица 15 / Table 15 / Tableau 15 / Tabla 15

		У7810.7-9.02.01.750-03		Привод гидроруля	Hydraulic steering gear	Commande du volant hydraulique	Tracción del volante hidraúlico	
Рис. Fig. Fig. Fig.	№ поз. Ref. No Nº Ref. Nº Pos.	Обозначение Designation Référence Signo convencional	Кол-во Qty Qté Cant.	Наименование	Description	Désignation	Descripción	Примечание Remark Note Observaciones
18	7	80-34001140	1	Зажим (МТЗ)	Clamp (MTZ)	Serrage (MTZ)	Borne (MTZ)	
	6	70-3401074Б	1	Вал (МТЗ)	Shaft (MTZ)	Arbre (MTZ)	Eje (MTZ)	
	5	85-3401010	1	Рулевая колонка (МТЗ)	Steering column (MTZ)	Colonne de direction (MTZ)	La columna de dirección (MTZ)	
	1	751.78.54.200	1	Кронштейн	Bracket	Support	Soporte	
	3	У7810.7-9.02.01.751-03	1	Втулка	Bush	Moyeu	Casquillo	
	4	8x30 ГОСТ 3128-70	1	Штифт	Dowel	Goupille	Clavija	
	10	0.8-0-Ч ГОСТ 3282-74	1	Проволока (120 мм)				

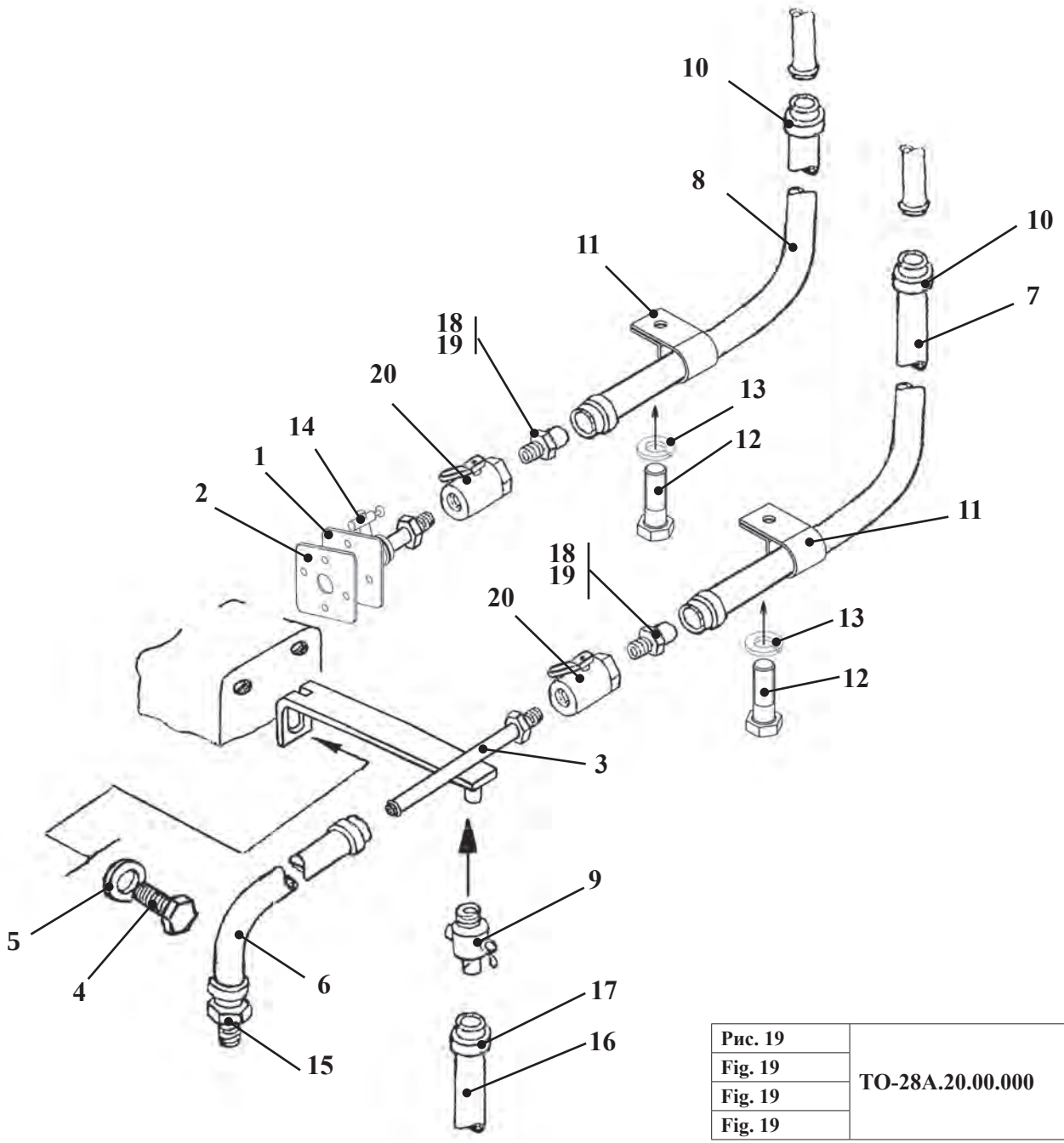

Рис. 19	ТО-28А.20.00.000	Установка трубопроводов отопителя
Fig. 19		Installation of pipelines of a heater
Fig. 19		L'installation des tubes pour le réchauffeur
Fig. 19		Instalación de las tuberías calentador

12.4 Установка трубопроводов отопителя ТО-28А.20.00.000
12.4 Installation of pipelines of a heater TO-28A.20.00.000
12.4 L'installation des tubes pour le réchauffeur TO-28A.20.00.000
12.4 Instalación de las tuberías calentador TO-28A.20.00.000

Таблица 16 / Table 16 / Tableau 16 / Tabla 16

		ТО-28А.20.00.000		Установка трубопроводов отопителя	Installation of pipelines of a heater	L'installation des conduites du réchauffeur	Instalación de las tuberías calentador	
Рис. Fig. Fig. Fig.	№ поз. Ref. No Nº Ref. Nº Pos.	Обозначение Designation Référence Signo convencional	Кол-во Qty Qté Cant.	Наименование	Description	Désignation	Descripción	Примечание Remark Note Observaciones
19	1	ТО-28А.20.03.000	1	Фланец	Flange	Collerette	Brida	
	2	ТО-28А.20.00.001 (или /or 260-1002083-А)	1	Прокладка	Shim	Couche	Junta	
	3	ТО-28А.20.05.000	1	Тройник	T-fitting	Raccord à trois voies	Unión T	
	4	М10-6gx16.56.0115 ГОСТ 7796-70	2	Болт	Bolt	Boulon	Bulón	
	5	10.65Г.0115 ГОСТ 6402-70	2	Шайба	Washer	Rondelle	Arandela	
	6	16х25-1.6 ГОСТ 10362-76	1	Рукав (L= 900 мм)	Hose (L= 900 mm)	Manche (L= 900 mm)	Manga (L= 900 mm)	
	7	16х25-1.6. ГОСТ 10362-76	1	Рукав (L= 980 мм)	Hose (L= 980 mm)	Manche (L= 980 mm)	Manga (L= 980 mm)	
	8	16х25-1.6 ГОСТ 10362-76	1	Рукав (L= 580 мм)	Hose (L= 580 mm)	Manche (L= 580 mm)	Manga (L= 580 mm)	
	9	ПС7-0 ТУ РБ 03973223.008-2000	1	Кран	Cock	Robinet	Grifo	
	10	16-27/9-C7W2	6	Зажим TORRO	TORRO clamp	Serrage TORRO	Borne TORRO	
	11	ТО-18А.11.00.011	2	Хомут	Yoke	Collier	Yugo	
	12	М6-6gx12.56.0115 ГОСТ 7798-70	2	Болт	Bolt	Boulon	Bulón	
	13	6.65Г.0115 ГОСТ 6402-70	2	Шайба	Washer	Rondelle	Arandela	
	14	ТО-28А.02.07.700	1	Кран	Cock	Robinet	Grifo	
	15	УДГ1-14.00.009	1	Штуцер	Union	Ajutage	Tubo de empalme	
	16	16х25-1.6 ГОСТ 10362-76	1	Рукав (L= 650 мм)	Hose (L= 650 mm)	Manche (L= 650 mm)	Manga (L= 650 mm)	
	17	12-20/9-C7W2	1	Зажим TORRO	TORRO clamp	Serrage TORRO	Borne TORRO	
	18	0.1х10 ТУ 6-05-1388-86	0,02 кг	Лента ФУМ-1 сорт 1	ФУМ-1 tape sort 1	Ruban ФУМ-1 1ère qualité	Cinta ФУМ-1 de clase 1	
	19	УДГ1-11.00.007	2	Штуцер	Union	Ajutage	Tubo de empalme	
	20	DN 15	2	Кран шаровой	Ball cock	Robinet à bille	Grifo de bola	

Глава 13 Управление | Стр. №

13.1 Сводная таблица вариантов управления 359

13.2 Управление 350.09.00.000 (для топливного насоса «Язда»), 350.09.00.000-03 (для топливного насоса «Мотор Пал») 361

Chapter 13 Controls | Page №

13.1 Summary table of control variants 359

13.2 Control 350.09.00.000 (for the Jazda fuel pump), 350.09.00.000-03 (for the Motor Pal fuel pump) 361

Chapitre 13 Commande | Page №

13.1 Tableau récapitulatif des variantes de la commande 359

13.2 Commande 350.09.00.000 (pour la pompe à combustible «Jazda»), 350.09.00.000-03 (pour la pompeà combustible «Motor Pal») 361

Capítulo 13 La dirección | Págs. №

13.1 El cuadro general de las variantes de dirección 359

13.2 Dirección 350.09.00.000 (para la bomba de combustible “Yazda”), 350.09.00.000-03 (para la bomba de combustible “Motor Pal”) 361

13.1 Сводная таблица вариантов управления
13.1 Summary table of control variants
13.1 Tableau récapitulatif des variantes de la commande
13.1 El cuadro general de las variantes de dirección

Таблица 1 / Table 1 / Tableau 1 / Tabla 1

№ п/п	Характеристика машины Machine features Caractéristique de la machine Característica del coche	Индекс машин / Car index L’indice de la voiture / El índice del coche				Примечание Remark Note Observacione
		332B	332B4	332C4	332C4-02	
1	Гидротормоза, двигатель Д-260 с топливным насосом «Язда» Hydrobrakes, Д-260 engine with the Jazda fuel pump Les hydrofreins, moteur D-260 avec la pompe à combustible «Jazda» Los hidrofrenos, motor D-260 con bomba de combustible “Yazda”	350.09.00.000				анулировано с 01.12.08. cancelled since 01.12.08. annulé du 01.12.08. anulado desde el 01.12.08.
2	Гидротормоза, двигатель Д-260 с топливным насосом «Мотор Пал» Hydrobrakes, Д-260 engine with the Motor Pal fuel pump Les hydrofreins, moteur D-260 avec la pompe à combustible «Motor Pal» Los hidrofrenos, motor D-260 con bomba de combustible “Motor Pal”	► 350.09.00.000-03				внедрено с 01.12.08. introduced 01.12.08. mis en application 01.12.08 se aplica desde el 01.12.08

► Исполнение управления в текущей серии машин / Control version in the current series of machines
Variante de la commande dans la série courante des machines / Variante de la dirección para una serie corriente de coches

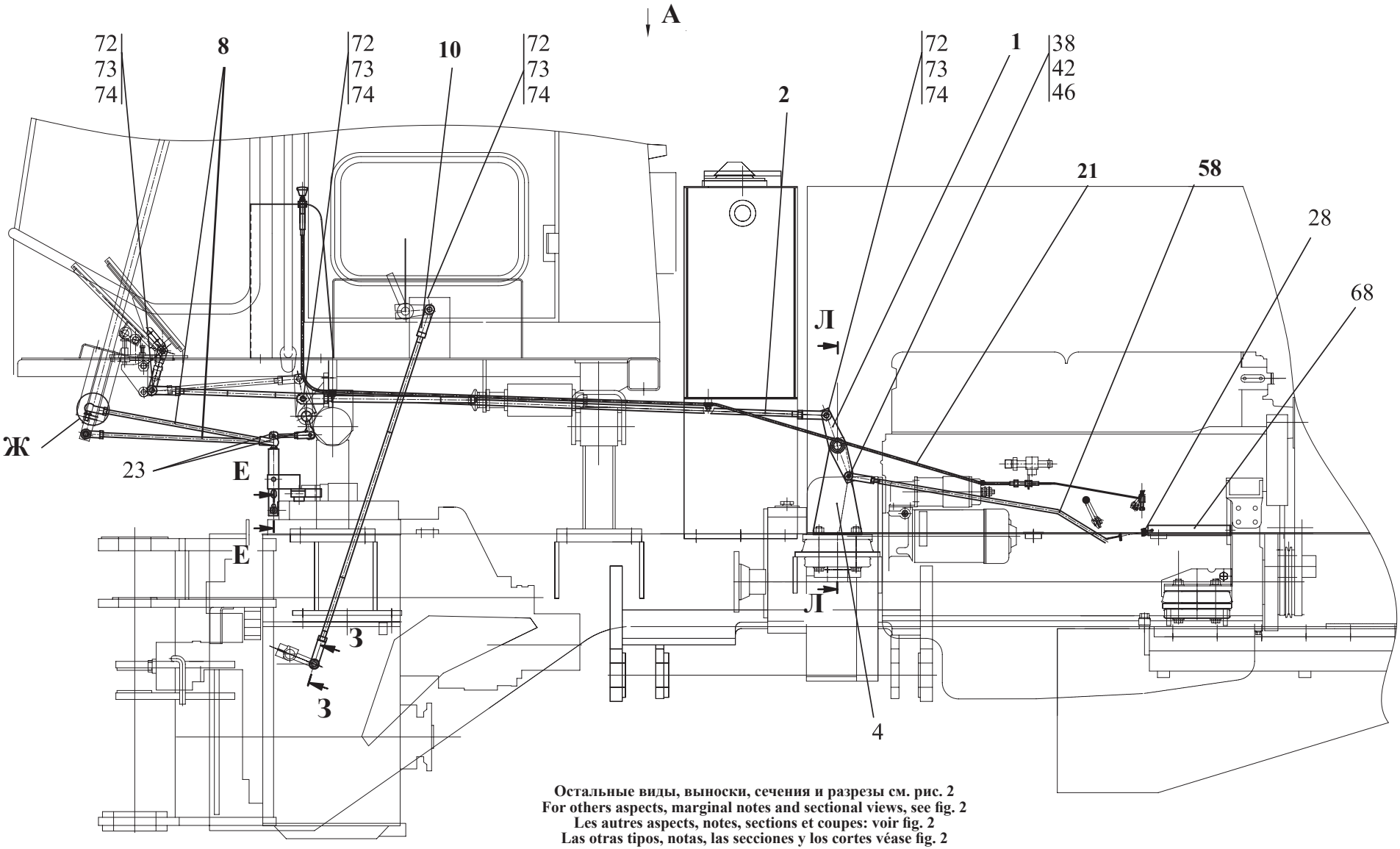

Остальные виды, выноски, сечения и разрезы см. рис. 2
For others aspects, marginal notes and sectional views, see fig. 2
Les autres aspects, notes, sections et coupes: voir fig. 2
Las otras tipos, notas, las secciones y los cortes véase fig. 2

Рис. 1	**350.09.00.000** **► 350.09.00.000-03**	**Управление**
Fig. 1		**Control**
Fig. 1		**Commande**
Fig. 1		**Dirección**

13.2 Управление 350.09.00.000 (для топливного насоса «Язда»), 350.09.00.000-03 (для топливного насоса «Мотор Пал»)
13.2 Control 350.09.00.000 (for the Jazda fuel pump), 350.09.00.000-03 (for the Motor Pal fuel pump)
13.2 Commande 350.09.00.000 (pour la pompe à combustible «Jazda»), 350.09.00.000-03 (pour la pompeà combustible «Motor Pal»)
13.2 Dirección 350.09.00.000 (para la bomba de combustible “Yazda”), 350.09.00.000-03 (para la bomba de combustible “Motor Pal”)

Таблица 2 / Table 2 / Tableau 2 / Tabla 2

Состав узла / Knot structure / La composition du noeud / La composición del nudo							Кол-во / Qty / Qté / Cant.		Примечание Remark Note Observacione
		350.09.00.000. ► 350.09.00.000-03	Управление	Control	Commande	Dirección			
Рис. Fig. Fig. Fig.	№ поз. Ref. No Nº Ref. Nº Pos.	Обозначение Designation Référence Signo convencional	Наименование	Description	Désignation	Descripción	350.09.00.000	350.09.00.000-03	
1 2	1	350.09.01.000	Рычаг (входят поз.75,76)	Lever (Comprises pos.75,76)	Levier (Comprend pos.75,76)	Palanca (Entran las pos. 75,76)	1	1	
	или/or 1	09.01.000	Рычаг (Ремиз)	Lever	Levier	Palanca	1	1	
	2	350.09.02.000 (или / or 350.09.05.000) (или / or 350.09.07.000)	Тяга	Link	Tirant	Tracción	1	1	
	4	350.09.04.000	Кронштейн	Bracket	Support	Soporte	1	1	
	или/or 4	09.14.000	Кронштейн (Ремиз)	Bracket	Support	Soporte	1	1	
	8	ТО-18Б.79.02.000 (или / or ТО-18Б.79.13.000)	Тяга	Link	Tirant	Tracción	2	2	
	9	ТО-18Б.79.05.000 (или / or ТО-18Б.79.10.000)	Тяга	Link	Tirant	Tracción	1	1	
	10	ТО-18Б.79.09.000 (или / or ТО-18Б.79.14.000)	Тяга	Link	Tirant	Tracción	1	1	
	19	ТО-18Д.09.02.000	Механизм управления	Contorl mechanism	Mécanisme de commande	Mecanismo de la dirección	1	1	
	21	ТО-28А.09.04.000	Трос	Cable	Câble	Cable	1	1	
	или/or21	09.04.000	Трос («ПФ Верас» ООО)	Cable	Câble	Cable	1	1	
	23	ТО-25.58.10.006	Рычаг	Lever	Levier	Palanca	1	1	
	25	Д-902.62.00.005	Хомут	Yoke	Collier	Yugo	2	2	
	26	ТО-18А.09.00.002	Втулка	Bush	Moyeu	Casquillo	2	2	
	27	ТО-18А.09.00.003	Шпилька	Pin	Aiguille	Clavija	2	2	
	28	ТО-18Д.09.00.003	Пружина	Spring	Ressort	Resorte	1	1	
	30	М6-6gх20.56.0115 ГОСТ 7798-70	Болт	Bolt	Boulon	Bulón	3	3	
	32	М10-6Н.5.0115 ГОСТ 5915-70	Гайка	Nut	Écrou	Tuerca	5	5	
	33	М12-6Н.5.0115 ГОСТ 5915-70	Гайка	Nut	Écrou	Tuerca	2	2	
	35	6 65Г 0115 ГОСТ 6402-70	Шайба	Washer	Rondelle	Arandela	3	3	
	36	10 65Г 0115 ГОСТ 6402-70	Шайба	Washer	Rondelle	Arandela	1	1	
	37	12 65Г 0115 ГОСТ 6402-70	Шайба	Washer	Rondelle	Arandela	2	2	
	38	С.8.02.Ст3.0115 ГОСТ 11371-78	Шайба	Washer	Rondelle	Arandela	4	4	
	39	С.20.02.Ст3.0115 ГОСТ 11371-78	Шайба	Washer	Rondelle	Arandela	1	1	

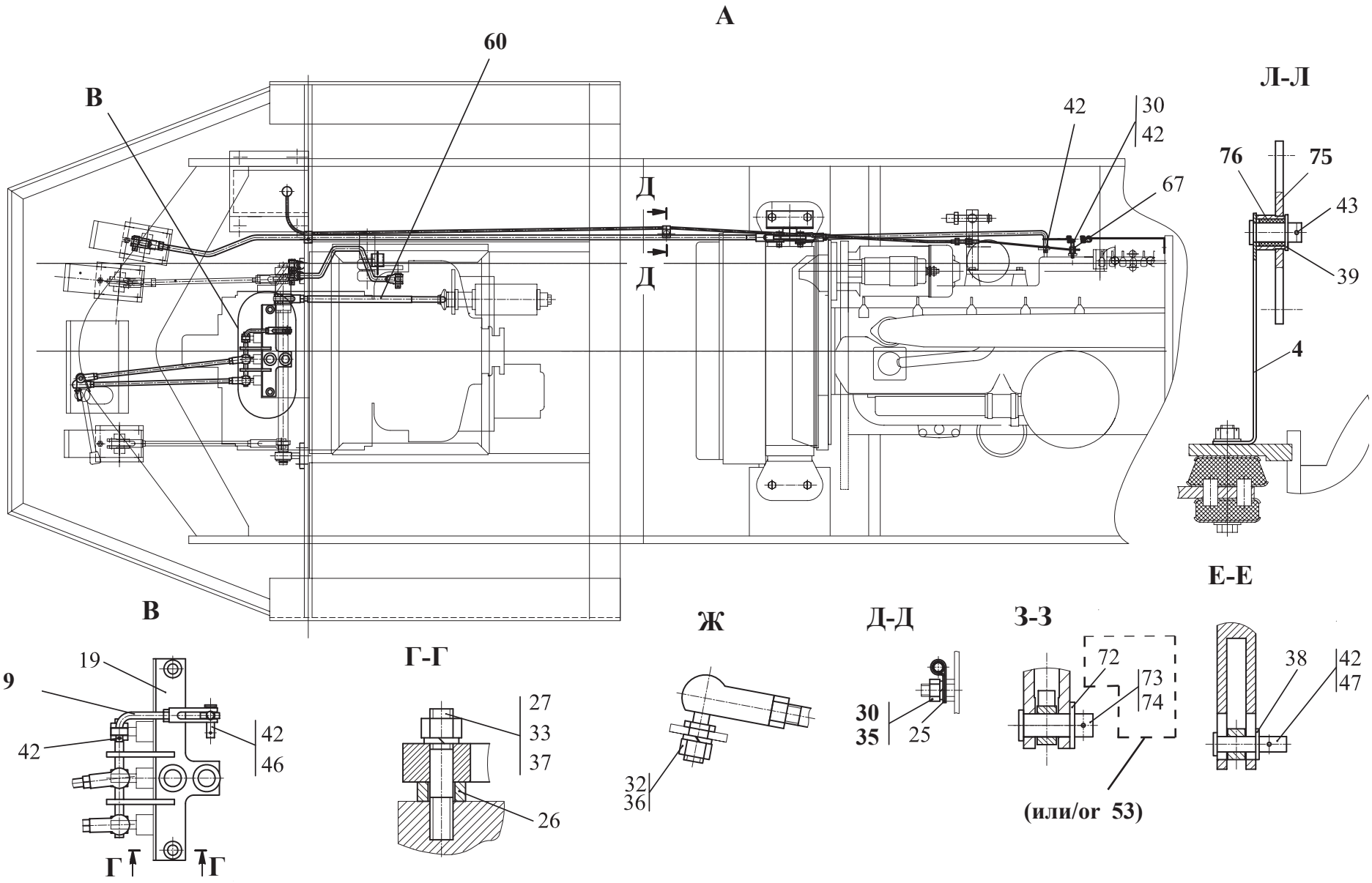

Рис. 2	350.09.00.000 ► 350.09.00.000-03	Управление
Fig. 2		Control
Fig. 2		Commande
Fig. 2		Dirección

Состав узла / Knot structure / La composition du noeud / La composición del nudo							Кол-во / Qty / Qté / Cant.		Примечание Remark Note Observacione
		350.09.00.000. ► 350.09.00.000-03	Управление	Control	Commande	Dirección			
Рис. Fig. Fig. Fig.	№ поз. Ref. No N° Ref. N° Pos.	Обозначение Designation Référence Signo convencional	Наименование	Description	Désignation	Descripción	350.09.00.000	350.09.00.000-03	
1 2	42	2x20.019 ГОСТ 397-79	Шплинт	Cotter pin	Clavette fendue	Chaveta	8	8	
	43	4x32.019 ГОСТ 397-79	Шплинт	Cotter pin	Clavette fendue	Chaveta	1	1	
	46	6-8d11x32.45.Ц15хр ГОСТ 9650-80	Ось	Axle	Axe	Eje	2	2	
	47	6-8d11x36.45.Ц15хр ГОСТ 9650-80	Ось	Axle	Axe	Eje	3	3	
	53	100100128001/014	Палец крепежный	Fastening finger	Doigt de fixation	Dedo entibador	5	5	
	58	350.09.03.000 (или / or 350.09.06.000)	Тяга	Link	Tirant	Tracción	1	-	
	58	350.09.03.000-01 (или / or 350.09.06.000-01	Тяга	Link	Tirant	Tracción	-	1	
	60	ТО-18Б.79.11.000 (или / or ТО-18Б.79.12.000) (или / or ТО-18Б.79.15.000)	Тяга	Link	Tirant	Tracción	1	1	
	67	ТО-28А.09.00.005	Ось	Axle	Axe	Eje	1	-	
	67	ТО-18Д.79.00.001	Ось	Axle	Axe	Eje	-	1	
	68	ТО-28А.09.00.006	Кронштейн	Bracket	Support	Soporte	1	-	
	68	ТО-28А.09.00.006-01	Кронштейн	Bracket	Support	Soporte	-	1	
	72	С.12.02.Ст3.0115 ГОСТ 11371-78	Шайба	Washer	Rondelle	Arandela	5	5	
	73	3,2x20.019 ГОСТ 397-79	Шплинт	Cotter pin	Clavette fendue	Chaveta	5	5	
	74	6-12d11x36.45.Ц15хр ГОСТ 9650-80	Ось	Axle	Axe	Eje	5	5	
	75	350.09.01.000	Рычаг	Lever	Levier	Palanca	1	1	
	76	Д-565-7125-13	Втулка	Bush	Moyeu	Casquillo	1	1	

► Комплектация узла в текущей серии машин / Standard equipment of the assembly in the curent series of machines
Dotation de l'ensemble dans la série courante des machines / Completamiento del bloque en una serie corriente de los coches

ПРИЛОЖЕНИЕ. Электрооборудование машин
APPENDIX. Electric equipment of the machines
ANNEXE. Matériel électrique des machines
ANEXO. El equipo eléctrico de los coches

Глава 14 ПРИЛОЖЕНИЕ. Электрооборудование машин | Page №

14.1 Сводная таблица состава электрооборудования машин с гидротормозами грузоподъемностью 3.4 т 368

14.2 Электросистема 332С4.11.00.000 (для погрузчиков 332В4, шасси 332С4, 332С4-02)....371

14.2.1 Схема электрическая принципиальная силовой установки ТО-28А.11.00.000 Э3.1. Перечень элементов ТО-28А.11.00.000 ПЭ3.1. 371
14.2.2 Схема электрическая принципиальная освещения и вспомогательного оборудования ТО-18Б.81.00.000 Э3.2. Перечень эл-тов ТО-18Б.81.00.000 ПЭ3.2. ..373
14.2.4 Схема электрическая принципиальная контроля и сигнализации ТО-18К.11.00.000 Э3.3. Перечень элементов ТО-18К.11.00.000 ПЭ3.3. 379
14.2.5 Схема электрическая соединений 332С4.11.00.000 Э4.Таблица соединений. 383

14.3 Электроситема 351.11.00.000 (для погрузчиков 332В)....385

14.3.1 Схема электрическая соединений 351.11.00.000 Э4.Таблица соединений. 385

14.4 Электросистемы кабин для машин с гидротормозами грузоподъемностью 3.4 т....386

14.4.1 Сводная таблица электросистем кабин 386
14.4.2 Электросистемы кабин У7810.7-9.01.42.000-01, У7810.7-9.01.42.000-01.01. Схема электрическая соединений. 387
14.4.3 Электросистемы кабин 332С4.78.92.000, 332С4.78.92.000-01. Схема электрическая соединений. 388
14.4.4 Электросистемы кабин 332С4.78.94.000, 332С4.78.94.000-01. Схема электрическая соединений. 389

14.5 Электросистемы подкабинников для машин с гидротормозами грузоподъемностью 3.4 т 390

14.5.1 Сводная таблица электросистем подкабинников 390
14.5.2 Электросистемы подкабинников У7810.7-9.02.43.000-02, У7810.7-9.02.43.000-02.01. Схема электрическая соединений. 391
14.5.3 Электросистемы подкабинников 332С4.78.91.000, 332С4.78.93.000, 332С4.78.95.000. Схема электрическая соединений. 392

Chapter 14 APPENDIX. Electric equipment of the machines | Page №

14.1 Summary table of the electric equipment of the machines with hydrobrakes carrying capacity 3.4 t....368

14.2 Electric system 332С4.11.00.000 (for loaders 332В4, the chassis 332С4 и 332С4-02)....371

14.2.1 Schéma électrique de base de l’ensemble moteur ТО-28А.11.00.000 Э3.1. List of components ТО-28А.11.00.000 ПЭ3.1. 371
14.2.2 Electric schematic diagram of the lighting and auxiliary equipment ТО-18Б.81.00.000 Э3.2 List of components ТО-18Б.81.00.000 ПЭ3.2....373
14.2.4 Electric schematic diagram of the monitoring and alarm system ТО-18К.11.00.000 Э3.3. Explanatory table ТО-18К.11.00.000 ПЭ3.3. 379
14.2.5 Electric connection diagram 332С4.11.00.000 Э4. The table of connections. 383

14.3 Electric system 351.11.00.000 (for loaders 332В) 385

14.3.1 Electric connection diagram 351.11.00.000 Э4. The table of connections....385

14.4 Electrosystems of cabins for machines with hydrobrakes carrying capacity 3.4 t 386

14.4.1 Summary table of electrosystems of cabins....386
14.4.2 Electric system of the cabs У7810.7-9.01.42.000-01, У7810.7-9.01.42.000-01.01. Electric connection diagram. 387
14.4.3 Electric system of the cabs 332С4.78.92.000, 332С4.78.92.000-01. Electric connection diagram. 388
14.4.4 Electric system of the cabs 332С4.78.94.000, 332С4.78.94.000-01. Electric connection diagram. 389

14.5 Cab subframes electrosystems for machines with hydrobrakes carrying capacity 3.4 t....390

14.5.1 Summary table of electrosystems the cabs subframes....390
14.5.2 Electric system of the cabs subframe У7810.7-9.02.43.000-02, У7810.7-9.02.43.000-02.01. Electric connection diagram....391
14.5.3 Electric system of the cab subframe 332С4.78.91.000, 332С4.78.93.000, 332С4.78.95.000. Electric connection diagram. 392

Chapitre 14 ANNEXE. Matériel électrique des machines | Page №

14.1 Tableau récapitulatif de la composition du matériel électrique des machines avec les hydrofreins par la capacité de charge 3.4 t 369

14.2 Système électrique 332C4.11.00.000 (pour les machines de manutention 332B4, de manutention 332C4, 332C4-02) 371

14.2.1 Schéma électrique de base de l'ensemble moteur TO-28A.11.00.000 Э3.1. Liste des éléments TO-28A.11.00.000 ПЭ3.1. 371
14.2.2 Schéma électrique de base de l'éclairage et des appareils auxiliaires TO-18Б.81.00.000 Э3.2 Liste des éléments TO-18Б.81.00.000 ПЭ3.2. 373
14.2.4 Schéma électrique de base du contrôle et de la signalisation TO-18K.11.00.000 Э3.3. Liste des éléments TO-18K.11.00.000 ПЭ3.3. 379
14.2.5 Schéma électrique de liaisons 332C4.11.00.000 Э4. Le tableau des liaisons....383

14.3 Système électrique 351.11.00.000 (pour les machines de manutention 332B) 385

14.3.1 Schéma électrique de liaisons 351.11.00.000 Э4. Le tableau des liaisons. 385

14.4 Les électrosystèmes des cabines pour les voitures avec les hydrofreins par la capacité de charge 3.4 t 386

14.4.1 Tableau récapitulatif des électrosystèmes des cabines....386
14.4.2 Système électrique les cabines У7810.7-9.01.42.000-01, У7810.7-9.01.42.000-01.01. Schéma électrique de liaisons. 387
14.4.3 Système électrique les cabines 332C4.78.92.000, 332C4.78.92.000-01. Schéma électrique de liaisons....388
14.4.4 Système électrique les cabines 332C4.78.94.000, 332C4.78.94.000-01. Schéma électrique de liaisons....389

14.5 Les électrosystèmes des sous-cabines pour les voitures avec les hydrofreins par la capacité de charge de 3.4 t 390

14.5.1 Tableau récapitulatif des électrosystèmes des sous-cabines 390
14.5.2 Système électrique des sous-cabine sУ7810.7-9.02.43.000-02, У7810.7-9.02.43.000-02.01. Système électrique de liaisons. 391
14.5.3 Système électrique les sous-cabines 332C4.78.91.000, 332C4.78.93.000, 332C4.78.95.000. Système électrique de liaisons. 392

Capítulo 14 ANEXO. El equipo eléctrico de los coches | Págs. №

14.1 El cuadro general de los componentes del equipo eléctrico de los coches con los hydrofrenos por la capacidad de carga 3.4 t....369

14.2 Sistema eléctrico 332C4.11.00.000 (para los cargadores 332B4, el chasis 332C4, 332C4-02) 371

14.2.1 Diagrama esquématico eléctrico del grupo propulsor TO-28A.11.00.000 Э3.1. La lista de los elementos TO-28A.11.00.000 ПЭ3.1. 371
14.2.2 Diagrama esquématico eléctrico de la iluminación y la maquinaria auxiliar TO-18Б.81.00.000 Э3.2 La lista de los elementos TO-18Б.81.00.000 ПЭ3.2....373
14.2.4 Diagrama esquématico eléctrico del control y el sistema de alarma TO-18K.11.00.000 Э3.3. La lista de los elementos TO-18K.11.00.000 ПЭ3.3. 379
14.2.5 Esquema eléctrico de las uniones 332C4.11.00.000 Э4.La tabla de las uniones....383

14.3 Sistema eléctrico 351.11.00.000 (para los cargadores 332B) 385

14.3.1 Esquema eléctrico de las uniones 351.11.00.000 Э4. La tabla de las uniones. 385

14.4 Los électrosistemas de las cabinas para las máquinas con los hydrofrenos por la capacidad de carga 3.4 t 386

14.4.1 El cuadro general de los électrosistemas de las cabinas 386
14.4.2 Sistema eléctrico de las cabinas У7810.7-9.01.42.000-01, У7810.7-9.01.42.000-01.01. El esquema eléctrico de las uniones....387
14.4.3 Sistema eléctrico de las cabinas 332C4.78.92.000, 332C4.78.92.000-01. El esquema eléctrico de las uniones. 388
14.4.4 Sistema eléctrico de las cabinas 332C4.78.94.000, 332C4.78.94.000-01. El esquema eléctrico de las uniones. 389

14.5 Los électrosistemas des las subcabinas para las máquinas con los hydrofrenos por la capacidad de carga 3.4 t 390

14.5.1 El cuadro general de los électrosistemas de las subcabinas....390
14.5.2 Sistema eléctrico de las subcabinas У7810.7-9.02.43.000-02, У7810.7-9.02.43.000-02.01. El esquema eléctrico de las uniones. 391
14.5.3 Sistema eléctrico de las subcabinas 332C4.78.91.000, 332C4.78.93.000, 332C4.78.95.000. El esquema eléctrico de las uniones. 392

14.1 Сводная таблица состава электрооборудования машин с гидротормозами грузоподъемностью 3.4 т

Таблица 1 / Table 1 / Tableau 1 / Tabla 1

Индекс машин	№ и наименование узлов электросистем, входящих в состав машин			Состав узлов электросистем		№ рис.	№ таблицы
				№ документа	Наименование		
332В4 332С4 332С4-02	**Электросистема машины** (без электросистем кабины и подкабинника)	332С4.11.00.000		ТО-28А.11.00.000 Э3.1 ТО-28А.11.00.000 ПЭ3.1	Электросистема силовой установки Перечень элементов электросистемы силовой установки	1	2, 3
				ТО-18Б.81.00.000 Э3.2 ТО-18Б.81.00.000 ПЭ3.2	Схема электрическая принципиальная освещения Перечень элементов схемы электрической принципиальной освещения	2	4, 5
				ТО-18К.11.00.000 Э3.3 ТО-18К.11.00.000 ПЭ3.3	Схема электрическая принципиальная контроля и сигнализации Перечень элементов схемы электрической принципиальной контроля и сигнализации	3	6, 7
				332С4.11.00.000Э4	Электросистема. Схема электрическая соединений	4	8, 9
	Электросистема кабины	332С4.78.92.000	умеренное исполнение для кабин с пластиковым козырьком	332С4.78.92.000 Э4	Электросистема кабины. Схема электрическая соединений	7	-
		332С4.78.92.000-01	тропическое исполнение для кабин с пластиковым козырьком				
		332С4.78.94.000	умеренное исполнение для кабин без козырька	332С4.78.94.000 Э4	Электросистема кабины. Схема электрическая соединений	8	-
		332С4.78.94.000-01	тропическое исполнение для кабин без козырька				
	Электросистема подкабинника	332С4.78.91.000	умеренное исполнение	332С4.78.91.000 Э4	Электросистема подкабинника. Схема электрическая соединений	10	-
		332С4.78.91.000-01	тропическое исполнение				
		332С4.78.93.000	исполнение с подогревателем 141.8106	332С4.78.93.000 Э4	Электросистема подкабинника. Схема электрическая соединений	10	-
		332С4.78.95.000	умеренное исполнение, с установкой кондиционера	332С4.78.95.000 Э4	Электросистема подкабинника. Схема электрическая соединений	10	-
		332С4.78.95.000-01	тропическое исполнение, с установкой кондиционера				
332В	**Электросистема машины** (без электросистем кабины и подкабинника)	351.11.00.000		ТО-28А.11.00.000 Э3.1 ТО-28А.11.00.000 П Э3.1	Электросистема силовой установки Перечень элементов электросистемы силовой установки	1	2, 3
				ТО-18Б.81.00.000 Э3.2 ТО-18Б.81.00.000 ПЭ3.2	Схема электрическая принципиальная освещения Перечень элементов схемы электрической принципиальной освещения	2	4, 5
				ТО-18К.11.00.000 Э3.3 ТО-18К.11.00.000 ПЭ3.3	Схема электрическая принципиальная контроля и сигнализации Перечень элементов схемы электрической принципиальной контроля и сигнализации	3	6, 7
				351.11.00.000 Э4	Электросистема. Схема электрическая соединений	5	10, 11
	Электросистема кабины	У7810.7-9.01.42.000-01	умеренное исполнение для унифицированной кабины	У7810.7-9.01.42.000-01 Э4	Электросистема кабины. Схема электрическая соединений	6	-
		У7810.7-9.01.42.000-01.01	тропическое исполнение для унифицированной кабины				
	Электросистема подкабинника	У7810.7-9.02.43.000-02	умеренное исполнение	У7810.7-9.02.43.000-02 Э4	Электросистема подкабинника. Схема электрическая соединений	9	-
		У7810.7-9.02.43.000-02.01	тропическое исполнение				

14.1 Summary table of the electric equipment of the machines with hydrobrakes carrying capacity 3.4 t

Продолжение таблицы 1 /Continuation of Table 1 / Suite du tableau 1 / Continuación de la tabla 1

Machine index	№ and the name of units of electrosystems, a part machines			Components of the electric systems		Fig. No.	Table No.
				Document number	Name		
332В4 332С4 332С4-02	**Electric system of the machines** (Without electrosystems cabins and cab subframe)	332С4.11.00.000		ТО-28А.11.00.000 Э3.1 ТО-28А.11.00.000 ПЭ3.1	Electric system of the power plant List of components of the electric system of the power plant	1	2, 3
				ТО-18Б.81.00.000 Э3.2 ТО-18Б.81.00.000 ПЭ3.2	Electric schematic diagram of the lighting system. List of components of the electric schematic diagram of the lighting system	2	4, 5
				ТО-18К.11.00.000 Э3.3 ТО-18К.11.00.000 ПЭ3.3	Electric schematic diagram of the monitoring and alarm system List of components of the electric schematic diagram of the monitoring and alarm system	3	6, 7
				332С4.11.00.000Э4	Electric system. Electric connection diagram	4	8, 9
	Electric system of the cab	332С4.78.92.000	Temperate-climate version for cabins with peak plastic	332С4.78.92.000 Э4	Electric system of the cab. Electric connection diagram	7	-
		332С4.78.92.000-01	Tropical variant for cabins with peak plastic				
		332С4.78.94.000	Temperate-climate version for cabins without a peak	332С4.78.94.000 Э4	Electric system of the cab. Electric connection diagram	8	-
		332С4.78.94.000-01	Tropical variant for cabins without a peak				
	Electric system of the cab subframe	332С4.78.91.000	Temperate-climate version	332С4.78.91.000 Э4	Electric system of the cab subframe. Electric connection diagram	10	-
		332С4.78.91.000-01	Tropical version				
		332С4.78.93.000	Version with a heater 141.8106	332С4.78.93.000 Э4	Electric system of the cab subframe. Electric connection diagram	10	-
		332С4.78.95.000	Temperate-climate version, with installation of the conditioner	332С4.78.95.000 Э4	Electric system of the cab subframe. Electric connection diagram	10	-
		332С4.78.95.000-01	Tropical version, with installation of the conditioner				
332В	**Electric system of the machines** (Without electrosystems Cabins and cab subframe)	351.11.00.000		ТО-28А.11.00.000 Э3.1 ТО-28А.11.00.000 ПЭ3.1	Electric system of the power plant List of components of the electric system of the power plant	1	2, 3
				ТО-18Б.81.00.000 Э3.2 ТО-18Б.81.00.000 ПЭ3.2	Electric schematic diagram of the lighting system. Lis hematic diagram of the lighting system	2	4, 5
				ТО-18К.11.00.000 Э3.3 ТО-18К.11.00.000 ПЭ3.3	Electric schematic diagram of the monitoring and alarm system List of components of the electric schematic diagram of the monitoring and alarm system	3	6, 7
				351.11.00.000 Э4	Electric system. Electric connection diagram	5	10, 11
	Electric system of the cab	У7810.7-9.01.42.000-01	Moderate execution for the unified cabin	У7810.7-9.01.42.000-01 Э4	Electric system of the cab. Electric connection diagram	6	-
		У7810.7-9.01.42.000-01.01	Tropical execution for the unified cabin				
	Electric system of the cab subframe	У7810.7-9.02.43.000-02	Temperate-climate version	У7810.7-9.02.43.000-02 Э4	Electric system of the cab subframe. Electric connection diagram	9	-
		У7810.7-9.02.43.000-02.01	Tropical version				

14.1 Tableau récapitulatif de la composition du matériel électrique des machines avec les hydrofreins par la capacité de charge 3.4 t

Продолжение таблицы 1 /Continuation of Table 1 / Suite du tableau 1 / Continuación de la tabla 1

Index de machines	№ et désignation des ensembles des systèmes électriques faisant partie des machines			Composition des ensembles des systèmes électriques		№ de fig.	№ du tableau
				№ du document	Désignation		
332B4 332C4 332C4-02	L'électrosystème de la voiture (sans électrosystèmes de la cabine et sous-cabine)	332C4.11.00.000		ТО-28А.11.00.000 Э3.1 ТО-28А.11.00.000 ПЭ3.1	Système électrique de l'ensemble moteur Liste des éléments du système électrique de l'ensemble moteur	1	2, 3
				ТО-18Б.81.00.000 Э3.2 ТО-18Б.81.00.000 ПЭ3.2	Schéma électrique de base de l'éclairage Liste des éléments du schéma électrique de base de l'éclairage	2	4, 5
				ТО-18К.11.00.000 Э3.3 ТО-18К.11.00.000 ПЭ3.3	Schéma électrique de base du contrôle et de la signalisation Liste des éléments du schéma électrique de base du contrôle et de la signalisation	3	6, 7
				332С4.11.00.000Э4	Système électrique. Schéma électrique de liaisons	4	8, 9
	Système électrique de la cabine	332С4.78.92.000	L'exécution modérée pour les cabines avec la visière en plastique	332С4.78.92.000 Э4	Système électrique de la cabine. Schéma électrique de liaisons	7	-
		332С4.78.92.000-01	L'exécution tropicale pour les cabines avec la visière en plastique				
		332С4.78.94.000	L'exécution modérée pour les cabines sans visière	332С4.78.94.000 Э4	Système électrique de la cabine. Schéma électrique de liaisons	8	-
		332С4.78.94.000-01	L'exécution tropicale pour les cabines sans visière				
	Système électrique de la cabine	332С4.78.91.000	Variante pour le climat modéré	332С4.78.91.000 Э4	Système électrique de la sous-cabine. Schéma électrique de liaisons	10	-
		332С4.78.91.000-01	Variante pour le climat tropical				
		332С4.78.93.000	L'exécution avec le réchauffeur 141.8106	332С4.78.93.000 Э4	Système électrique de la sous-cabine. Schéma électrique de liaisons	10	-
		332С4.78.95.000	Variante pour le climat modéré, avec l'installation du climatiseur	332С4.78.95.000 Э4	Système électrique de la sous-cabine. Schéma électrique de liaisons	10	-
		332С4.78.95.000-01	Variante pour le climat tropical, avec l'installation du climatiseur				
332B	L'électrosystème de la voiture (sans électrosystèmes de la cabine et sous-cabine)	351.11.00.000		ТО-28А.11.00.000 Э3.1 ТО-28А.11.00.000 ПЭ3.1	Système électrique de l'ensemble moteur Liste des éléments du système électrique de l'ensemble moteur	1	2, 3
				ТО-18Б.81.00.000 Э3.2 ТО-18Б.81.00.000 ПЭ3.2	Schéma électrique de base de l'éclairage Liste des éléments du schéma électrique de base de l'éclairage	2	4, 5
				ТО-18К.11.00.000 Э3.3 ТО-18К.11.00.000 ПЭ3.3	Schéma électrique de base du contrôle et de la signalisation Liste des éléments du schéma électrique de base du contrôle et de la signalisation	3	6, 7
				351.11.00.000 Э4	Système électrique. Schéma électrique de liaisons	5	10, 11
	Système électrique de la cabine	У7810.7-9.01.42.000-01	L'exécution modérée pour la cabine unifiée	У7810.7-9.01.42.000-01 Э4	Système électrique de la cabine. Schéma électrique de liaisons	6	-
		У7810.7-9.01.42.000-01.01	L'exécution tropicale pour la cabine unifiée				
	Système électrique de la cabine	У7810.7-9.02.43.000-02	Variante pour le climat modéré	У7810.7-9.02.43.000-02 Э4	Système électrique de la sous-cabine. Schéma électrique de liaisons	9	-
		У7810.7-9.02.43.000-02.01	Variante pour le climat tropical				

14.1 El cuadro general de los componentes del equipo eléctrico de los coches con los hydrofrenos por la capacidad de carga 3.4 t

Продолжение таблицы 1 /Continuation of Table 1 / Suite du tableau 1 / Continuación de la tabla 1

Índice de los coches	№ y nombre de los bloques de los sistemas eléctricos que forman parte de los coches			Componentes de los bloques de los sistemas eléctricos		№ Fig.	№ Tabla
				№ del documento	Descripción		
332B4 332C4 332C4-02	El électrosistema de la máquina (sin électrosismas de la cabina y subcabina)	332С4.11.00.000		ТО-28А.11.00.000 Э3.1 ТО-28А.11.00.000 ПЭ3.1	Sistema eléctrico del grupo propulsor La lista de los elementos del sistema eléctrico del grupo propulsor	1	2, 3
				ТО-18Б.81.00.000 Э3.2 ТО-18Б.81.00.000 ПЭ3.2	El diagrama esquemático eléctrico de la iluminación La lista de los elementos del diagrama esquemático eléctrico de la iluminación	2	4, 5
				ТО-18К.11.00.000 Э3.3 ТО-18К.11.00.000 ПЭ3.3	El diagrama esquemático eléctrico del control y el sistema de alarma La lista de los elementos del diagrama esquemático eléctrico del control y el sistema de alarma	3	6, 7
				332С4.11.00.000Э4	Sistema eléctrico. El esquema eléctrico de las uniones	4	8, 9
	Sistema eléctrico de la cabina	332С4.78.92.000	La variante moderada para las cabinas por la visera de plástico	332С4.78.92.000 Э4	Sistema eléctrico de la cabina. El esquema eléctrico de las uniones	7	-
		332С4.78.92.000-01	La variante tropical para las cabinas por la visera de plástico				
		332С4.78.94.000	La variante moderada para las cabinas sin la visera	332С4.78.94.000 Э4	Sistema eléctrico de la cabina. El esquema eléctrico de las uniones	8	-
		332С4.78.94.000-01	La variante tropical para las cabinas sin la visera				
	Sistema eléctrico de la subcabina	332С4.78.91.000	Variante para un clima moderado	332С4.78.91.000 Э4	Sistema eléctrico de la subcabina. El esquema eléctrico de las uniones	10	-
		332С4.78.91.000-01	Variante para un clima tropical				
		332С4.78.93.000	La realización con el calentador 141.8106	332С4.78.93.000 Э4	Sistema eléctrico de la subcabina. El esquema eléctrico de las uniones	10	-
		332С4.78.95.000	La realización moderada para las cabinas con el climatizador	332С4.78.95.000 Э4	Sistema eléctrico de la subcabina. El esquema eléctrico de las uniones	10	-
		332С4.78.95.000-01	La realización tropical para las cabinas con el climatizador				
332B	El électrosistema de la máquina (sin électrosistemas de la cabina y subcabina)	351.11.00.000		ТО-28А.11.00.000 Э3.1 ТО-28А.11.00.000 ПЭ3.1	Sistema eléctrico del grupo propulsor La lista de los elementos del sistema eléctrico del grupo propulsor	1	2, 3
				ТО-18Б.81.00.000 Э3.2 ТО-18Б.81.00.000 ПЭ3.2	El diagrama esquemático eléctrico de la iluminación La lista de los elementos del diagrama esquemático eléctrico de la iluminación	2	4, 5
				ТО-18К.11.00.000 Э3.3 ТО-18К.11.00.000 ПЭ3.3	El diagrama esquemático eléctrico del control y el sistema de alarma La lista de los elementos del diagrama esquemático eléctrico del control y el sistema de alarma	3	6, 7
				351.11.00.000 Э4	Sistema eléctrico. El esquema eléctrico de las uniones	5	10, 11
	Sistema eléctrico de la cabina	У7810.7-9.01.42.000-01	La realización moderada para Para las cabinas unificadas	У7810.7-9.01.42.000-01 Э4	Sistema eléctrico de la cabina. El esquema eléctrico de las uniones	6	-
		У7810.7-9.01.42.000-01.01	La realización tropical para Para las cabinas unificadas				
	Sistema eléctrico de la subcabina	У7810.7-9.02.43.000-02	Variante para un clima moderado	У7810.7-9.02.43.000-02 Э4	Sistema eléctrico de la subcabina. El esquema eléctrico de las uniones	9	-
		У7810.7-9.02.43.000-02.01	Variante para un clima tropical				

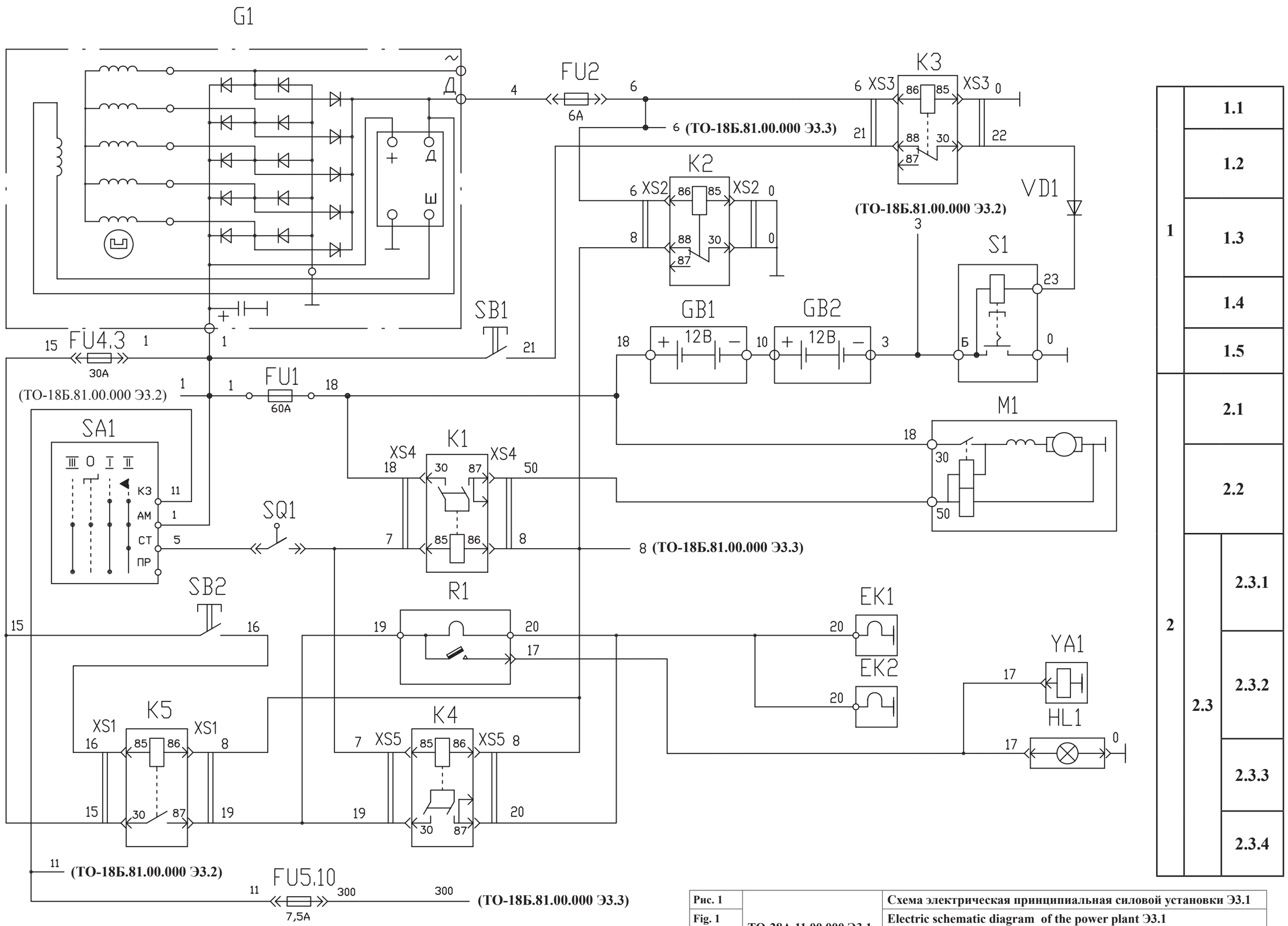

Рис. 1	ТО-28А.11.00.000 Э3.1	Схема электрическая принципиальная силовой установки Э3.1
Fig. 1		Electric schematic diagram of the power plant Э3.1
Fig. 1		Schéma électrique de base de l'ensemble moteur Э3.1
Fig. 1		Diagrama esquématico eléctrico del grupo propulsor Э3.1

14.2 Электросистема 332С4.11.00.000 (для погрузчиков 332В4, шасси 332С4, 332С4-02)
14.2 Electric system 332C4.11.00.000 (for loaders 332B4, the chassis 332C4 и 332C4-02)
14.2 Système électrique 332C4.11.00.000 (pour les machines de manutention 332B4, de manutention 332C4, 332C4-02)
14.2 Sistema eléctrico 332C4.11.00.000 (para los cargadores 332B4, el chasis 332C4, 332C4-02)

14.2.1 Схема электрическая принципиальная силовой установки ТО-28А.11.00.000 Э3.1. Перечень элементов ТО-28А.11.00.000 ПЭ3.1.
14.2.1 Schéma électrique de base de l’ensemble moteur ТО-28А.11.00.000 Э3.1. List of components ТО-28А.11.00.000 ПЭ3.1.
14.2.1 Schéma électrique de base de l’ensemble moteur ТО-28А.11.00.000 Э3.1. Liste des éléments ТО-28А.11.00.000 ПЭ3.1.
14.2.1 Diagrama esquématico eléctrico del grupo propulsor ТО-28А.11.00.000 Э3.1. La lista de los elementos ТО-28А.11.00.000 ПЭ3.1.

Таблица 2 / Table 2 / Tableau 2 / Tabla 2

			Перечень элементов ТО-28А.11.00.000 ПЭ3.1	List of components ТО-28А.11.00.000 ПЭ3.1	Liste des éléments ТО-28А.11.00.000 ПЭ3.1	La lista de los elementos ТО-28А.11.00.000 ПЭ3.1	
Рис. Fig. Fig. Fig.	Обозначение Designation Référence Signo convencional	К-во Q-ty Q-té Cant.	Наименование	Denomination	Désignation	Descripción	Примечание Remark Note Observaciones
1	**ЕК1,ЕК2**	2	Свеча факельная штифтовая 1102.3740 (19В, 11-12А, комплект дизеля Д-260)	Pin glow plug 1102.3740 (19 V, 11-12A, standard equipment of the Д-260 engine)	Bougie à flambeaux de goupille 1102.3740 (19V, 11-12A, assortiment du moteur Diesel Д-260)	Bujía de ignición enclavijada 1102.3740 (19В, 11-12A, juego del motor diesel D-260)	
	FU1	1	Блок предохранителей 11.3722 (2х60 А)	Fuse block 11.3722 (2x60 A)	Bloc de fusibles 11.3722 (2x60 A)	Bloque de los fusibles 11.3722 (2x60A)	
	FU2	1	Предохранитель ПР119-01 (6 А)	Fuse ПР119-01 (6 A)	Fusible ПР119-01 (6 A)	Fusible ПР119-01 (6A)	
	FU4.3	1	Предохранитель 35.3722-06, (30А , комплект блока 41.3722-05)	Fuse 35.3722-06, (30A , standard equipment of the 41.3722-05 unit)	Fusible 35.3722-06, (30A , assortiment du bloc 41.3722-05)	Fusible 35.3722-06, (30A, juego del bloque 41.3722-05)	
	FU5.10	1	Предохранитель 35.3722-01, 7,5А (Комплект блока 41.3722-05)	Fuse 35.3722-01, 7.5A (Standard equipment of the 41.3722-05 unit)	Fusible 35.3722-01, 7,5A (Assortiment du bloc 41.3722-05)	Fusible 35.3722-01, 7,5A (juego del bloque 41.3722-05)	
	HL1	1	Лампа контрольная 2212.3803-72 (Лампа А24-1,2)	Pilot lamp 2212.3803-72 (Lamp A24-1,2)	Lampant de contrôle 2212.3803-72 (Lampant A24-1,2)	Lámpara de control 2212.3803-72 (lámpara A24-1,2)	
	G1	1	Генератор Г994.3701-1, 1 кВт, 28 В (Комплект дизеля Д-260)	Generator Г994.3701-1, 1 kW, 28 V (Standard equipment of the Д-260 engine)	Générateur Г994.3701-1, 1 kW, 28 V (Assortiment du moteur Diesel D-260)	Generador Г994.3701-1, 1 kW, 28 V (juego del motor diesel D-260)	
	GB1, GB2	2	Батарея аккумуляторная 6СТ-190А	Storage battery 6CT-190A	Batterie d'accumulateurs 6CT-190A	Batería acumuladora 6CT-190A	
	К1, К4	2	Реле стартера 738.3747-50	Starter relay 738.3747-50	Relais du démarreur 738.3747-50	Relé de arranque 738.3747-50	
	К5	1	Реле 711.3747-11	Relay 711.3747-11	Relais 711.3747-11	Relé 711.3747-11	
	К2,К3	2	Реле 901.3747	Relay 711.3747-11	Relais 901.3747	Relé 901.3747	
	М1	1	Стартер 3002.3708, 24В	Starter 3002.3708, 24 V	Démarreur 3002.3708, 24V	Arranque 3002.3708, 24V	
	R1	1	Сопротивление добавочное с термореле СД ЭФУ	Additional resistor with the СД ЭФУ heat relay	Résistance chutrîce avec le relais thermique СД ЭФУ	Resistencia suplementaria del termorelé СД ЭФУ	
	S1	1	Выключатель 1212.3737	Switch 1212.3737	Interrupteur 1212.3737	Interruptor 1212.3737	
	SA1	1	Выключатель зажигания 12.3704-05	Ignition switch 12.3704-05	Interrupteur du démarrage 12.3704-05	Interruptor del encendido 12.3704-05	
	SB1, SB2	2	Выключатель 11.3704-01	Switch 11.3704-01	Interrupteur 11.3704-01	Interruptor 11.3704-01	
	SQ1	1	Выключатель блокировки ВК12-3	Interlocking switch ВК12-3	Interrupteur du blocage ВК12-3	Interruptor del bloqueo ВК12-3	
	XS2, XS3	2	Колодка гнездовая 607605	Female connector 607605	Réglette de logement 607605	Caja del enchufe 607605	
	XS4, XS5	2	Колодка гнездовая 469.59.00	Female connector 469.59.00	Réglette de logement 469.59.00	Caja del enchufe 469.59.00	
	VD1	1	Диод КД203А (400В, 10А)	Diode КД203А (400 V, 10 A)	Diode КД203А (400V, 10A)	Diodo КД203А (400V, 10A)	
	YA1	1	Клапан топливный электромагнитный 1102.3741 (24В, 1,8А, комплект дизеля Д-260)	Fuel solenoid valve 1102.3741 (24 V, 1.8 A, standard equipment of the Д-260 engine)	Soupape électromagnétique de combustible 1102.3741 (24V, 1,8A, assortiment du moteur Diesel Д-260)	Válvula electromagnética del combustible 1102.3741 (24V, 1,8A, juego del motor diesel Д-260)	

Пояснительная таблица к схеме электрической принципиальной силовой установки Э3.1
Explanatory table to the electric schematic diagram of the power plant Э3.1
Tableau explicatif pour le schéma électrique de base de l’ensemble moteur Э3.1
Tabla explicativa del diagrama esquématico eléctrico del grupo propulsor Э3.1

Таблица 3 / Table 3 / Tableau 3 / Tabla 3

Рис. Fig. Fig. Fig.	№ поз. Ref. No No ref. Nº pos.	Наименование	Description	Désignation	Descripción
1	**1**	Система электроснабжения	Power supply system	Système de distribution de l'électricité	Sistema del suministro de energía eléctrica
	1.1	Генератор G1	Generator G1	Générateur G1	Generador G1
	1.2	Реле блокировки стартера К2	Starter interlocking relay K2	Relais de blocage du démarreur K2	Relé del bloqueo de arranque K2
	1.3	Реле блокировки выключателя «массы» К3	Battery disconnect switch interlocking relay K3	Relais de blocage de l'interrupteur de «masse» K3	Relé del bloqueo dinterruptor de la "masa" K3
	1.4	Выключатель «массы» S1	Battery disconnect switch S1	Interrupteur de «masse» S1	Interruptor de la "masa" S1
	1.5	Батареи аккумуляторные GB1, GB2	Storage batteries GB1, GB2	Batteries d'accumulateurs GB1, GB2	Baterías acumuladoras GB1, GB2
	2	Система запуска	Starting system	Système du démarrage	Sistema de arranque
	2.1	Стартер М1	Starter M1	Démarreur M1	Arranque M1
	2.2	Блокировка запуска при включенном приводе хода SQ1	Starting interlocking with the enabled running drive SQ1	Blocage du démarrage à la commande de marche branchée SQ1	Bloqueo de arranque en caso de encendido de la tracción del curso SQ1
	2.3	Электрофакельное устройство	Electric torch device	Dispositif à flambeaux électrique	Mecanismo de la llama eléctrica
	2.3.1	Свечи накаливания ЕК1, ЕК2	Glow plugs EK2 and EK2	Bougies de préchauffage EK1, EK2	Bujías incandecentes EK1, EK2
	2.3.2	Электромагнитный клапан YA1	Solenoid valve YA1	Soupape électromagnétique YA1	Válvula electromagnética YA1
	2.3.3	Контрольная лампа HL1	Pilot lamp HL1	Lampant de contrôle HL1	Lámpara de control HL1
	2.3.4	Реле блокировки ЭФУ К5	Interlocking relay ЭФУ K5	Relais de blocage ЭФУ K5	Relé del bloqueo ЭФУ K5

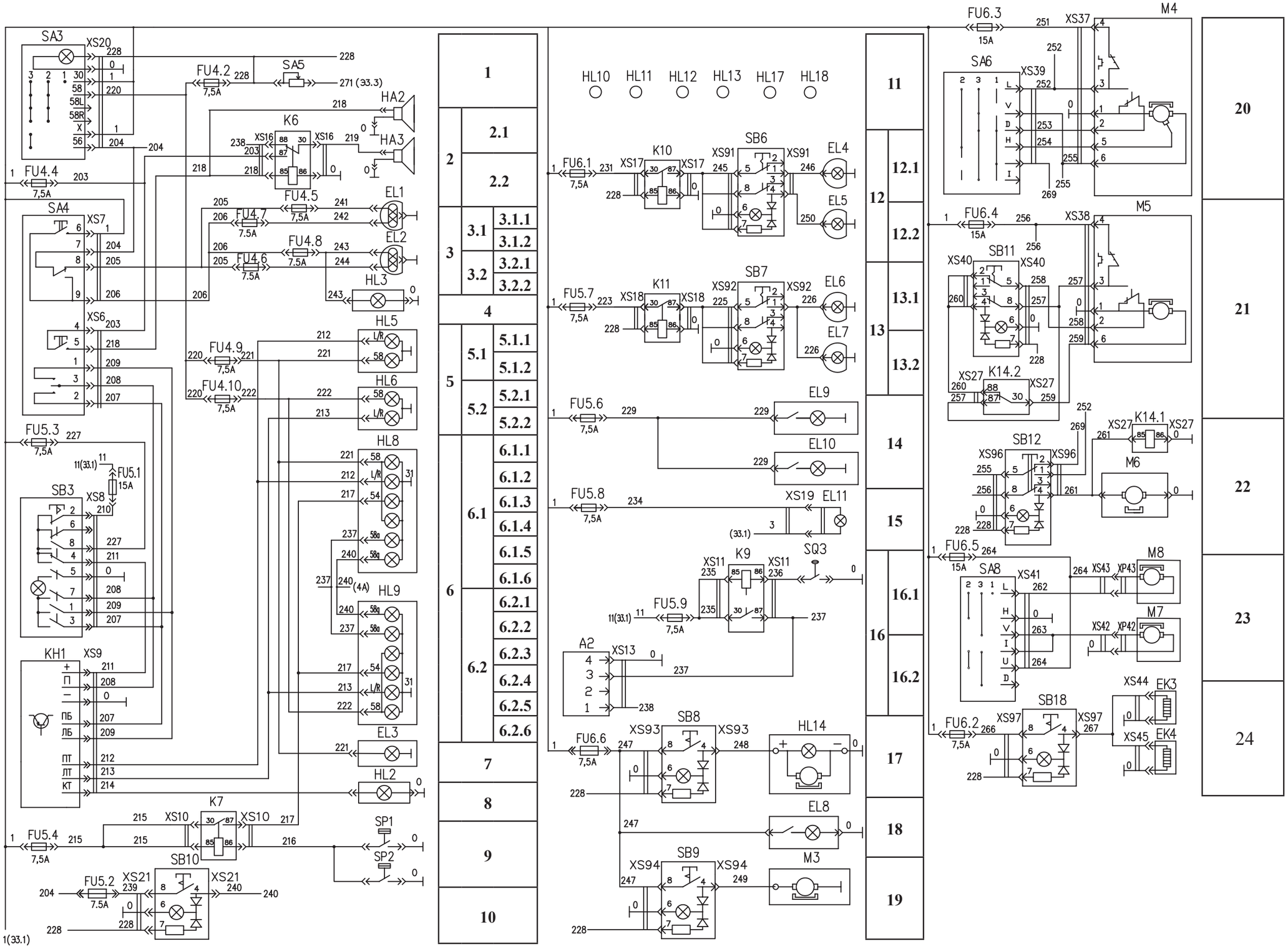

Рис. 2	**ТО-18Б.81.000 Э3.2**	**Схема электрическая принципиальная освещения и вспомогательного оборудования Э3.2**
Fig. 2		**Electric schematic diagram of the lighting and auxiliary equipment Э3.2**
Fig. 2		**Schéma électrique de base de l'éclairage et des appareils auxiliaires Э3.2**
Fig. 2		**Diagrama esquématico eléctrico de la iluminación y la maquinaria auxiliar Э3.2**

14.2.2 Схема электрическая принципиальная освещения и вспомогательного оборудования ТО-18Б.81.00.000 Э3.2. Перечень эл-тов ТО-18Б.81.00.000 ПЭ3.2.
14.2.2 Electric schematic diagram of the lighting and auxiliary equipment ТО-18Б.81.00.000 Э3.2 List of components ТО-18Б.81.00.000 ПЭ3.2.
14.2.2 Schéma électrique de base de l'éclairage et des appareils auxiliaires ТО-18Б.81.00.000 Э3.2 Liste des éléments ТО-18Б.81.00.000 ПЭ3.2.
14.2.2 Diagrama esquématico eléctrico de la iluminación y la maquinaria auxiliar ТО-18Б.81.00.000 Э3.2 La lista de los elementos ТО-18Б.81.00.000 ПЭ3.2.

Таблица 4 / Table 4 / Tableau 4 / Tabla 4

			Перечень элементов ТО-18Б.81.00.000 ПЭ3.2	List of components ТО-18Б.81.00.000 ПЭ3.2	Liste des éléments ТО-18Б.81.00.000 ПЭ3.2	Lista de los elementos ТО-18Б.81.00.000 ПЭ3.2	
Рис. Fig. Fig. Fig.	Обозначение Designation Référence Signo convencional	К-во Q-ty Q-té Cant.	Наименование	Description	Désignation	Descripción	Примечание Remark Note Observaciones
2	A2	1	Блок управления звуковыми сигналами 7002.3761	Horm control unit 7002.3761	Unité de commande des signaux acoustiques 7002.3761	Bloque de dirección de las señales acústicas 7002.3761	
	(EK3, EK4)*	2	Зеркало наружное заднего вида с нагревателем	External rear-view mirror with heater	Rétroviseur extérieur avec l'appareil de chauffage	Espejo exterior retrovisor con calefactor	
	EL1	1	Фара дорожная 8703.302/6-01 (лампа А24-55+50)	Road light 8703.302/6-01 (lamp A24-55+50)	Phare de route 8703.302/6-01 (lampant A24-55+50)	Faro de camino 8703.302/6-01 (lámpara A24-55+50)	
	EL2	1	Фара дорожная 8703.302/06-01 (лампа А24-55+50)	Road light 8703.302/06-01 (lamp A24-55+50)	Phare de route 8703.302/06-01 (lampant A24-55+50)	Faro de camino 8703.302/6-01 (lámpara A24-55+50)	
	EL3	1	Фонарь освещения номерного знака 112.00.05 (лампа А24-5)	Number plate illumination light 112.00.05 (lamp A24-5)	Lanterne d'éclairage de la plaque d'immatriculation 112.00.05 (lampant A24-5)	Farol de iluminación de la chapa de matrícula 112.00.05 (lámpara A24-5)	
	EL4-EL7	4	Фара рабочая 8724.3.09 (лампа АКГ24-70-1)	Working light 8724.3.09 (lamp АКГ24-70-1)	Phare de service 8724.3.09 (lampant АКГ24-70-1)	Faro de trabajo 8724.3.09 (lámpara АКГ24-70-1)	
	EL8	1	Плафон 11.3714 (лампа АКГ24-21-3)	Ceiling light 11.3714 (lamp АКГ24-21-3)	Plafonnier 11.3714 (lampant АКГ24-21-3)	Plafón 11.3714 (lámpara АКГ24-21-3)	
	EL9, EL10	2	Лампа подкапотная ПД308-Б	Underlight lamp ПД308-Б	Lampant sous capot ПД308-Б	Lámpara debajo de la capota ПД308-Б	
		2	Лампа А24-5	Lamp A24-5	Lampant A24-5	Lámpara A24-5	
	EL11	1	Лампа переносная автомобильная ЛП-93АМ 6м (ЗИП)	Automobile portable lamp ЛП-93АМ 6м (spares, tools and accessories kit))	Lampant baladeuse d'automobile ЛП-93АМ 6m (ЗИП)	Lámpara portátil automovilístico ЛП-93АМ 6м (ЗИП)	
		1	Лампа А24-21-3	Lamp A24-21-3	Lampant A24-21-3	Lámpara A24-21-3	
	FU4, FU5	3	Блок предохранителей 41.3722-05	Fuse block 41.3722-05	Bloc de fusibles 41.3722-05	Bloque de fusibles 41.3722-05	
	FU6	1	Блок предохранителей БП-1 (1х15А, 5х7,5А)	Fuse block БП-1 (1х15А, 5х7.5 А)	Bloc de fusibles БП-1 (1х15А, 5х7,5А)	Bloque de fusibles БП-1 (1х15А, 5х7,5А)	
	HA2	1	Сигнал звуковой С314-Г	Horn С314-Г	Signal acoustique С314-Г	Señal sonora С314-Г	
	HA3	1	Сигнал звуковой С313	Horn С313	Signal acoustique С313	Señal sonora С313	
	HL2	1	Лампа контрольная 2212.3803-07 (лампа А24-1.2, зеленая)	Pilot lamp 2212.3803-07 (lamp A24-1.2, green)	Lampant de contrôle 2212.3803-07 (lampant A24-1.2, vert)	Lámpara de control 2212.3803-07 (lámpara A24-1.2, verde)	
	HL3	1	Лампа контрольная 2212.3803-28 (лампа А24-1.2, синяя)	Pilot lamp 2212.3803-28 (lamp A24-1.2, blue)	Lampant de contrôle 2212.3803-28 (lampant A24-1.2, bleu)	Lámpara de control 2212.3803-28 (lámpara A24-1.2, azul)	
	HL5, HL6	2	Фонарь передний многофункциональный 3733.3712 (лампы А24-21-3, А24-10)	Multifunctional front light 3733.3712 (lamp A24-21-3, A24-10)	Lanterne multifonction avant 3733.3712 (lampants A24-21-3, A24-10)	Farol delantero multifuncional 3733.3712 (lámpara A24-21-3, A24-10)	
	HL8	1	Фонарь задний правый 7462.3716	Right-hand rear light 7462.3716	Lanterne droite arrière 7462.3716	Farol derecho trasero 7462.3716	
	HL9	1	Фонарь задний левый 7472.3716	Left-hand rear light 7472.3716	Lanterne gauche arrière 7472.3716	Farol izquierdo trasero 7472.3716	
	HL10-HL13, HL17, HL18	6	Световозвращатель боковой 3212.3731	Side cat's eye 3212.3731	Rétroréflecteur latéral 3212.3731	Faro catadióptrico lateral 3212.3731	
	HL14	1	Маяк сигнальный МС-2-24-О (оранжевый)	Signal beacon MC-2-24-O (orange)	Phare de signaux MC-2-24-O (orange)	Faro de señales (anaranjado) MC-2-24-O	
	HL15, HL16	2	Световозвращатель задний 3202.3731	Rear cat's eye 3202.3731	Rétroréflecteur arrière 3202.3731	Faro catadióptrico trasero 3202.3731	
	K6, K7, K9, K10, K11, K14	6	Реле 901.3747	Relay 901.3747	Relais 901.3747	Relé 901.3747	
	KH1	1	Реле-прерыватель указателей поворотов РС951А	Turn indicator interruptor relay PC951A	Relais-interrupteur des indicateurs de tours PC951A	Relé-interruptor de los índices de los giros PC951A	
	M3	1	Электродвигатель вентилятора МЭ205 (комплект вентилятора 526-8104210)	Fan motor МЭ205 (fan set 526-8104210)	Moteur électrique du ventilateur МЭ205 (assortiment du ventilateur 526-8104210)	Electromotor del ventilador МЭ205 (juego del ventilador 526-8104210)	
	M4	1	Моторедуктор стеклоочистителя 6002.3730-01 (пантографное устройство 40.5205.800-04)	Windscreen wiper motor reducing gear 6002.3730-01 (panthograph device 40.5205.800-04)	Motoréducteur de l'essuie-glace 6002.3730-01 (dispositif de pantographe 40.5205.800-04)	Motoreductor del limpiaparabrisas 6002.3730-01 (mecanismo pantográfico 40.5205.800-04)	
	M5	1	Моторедуктор стеклоочистителя 6002.3730А (пантографное устройство 40.5205.800-01)	Windscreen wiper motor reducing gear 6002.3730A (panthograph device 40.5205.800-01)	Motoréducteur de l'essuie-glace 6002.3730A (dispositif de pantographe 40.5205.800-01)	Motoreductor del limpiaparabrisas 6002.3730A (mecanismo pantográfico 40.5205.800-01)	
	M6	1	Электродвигатель стеклоомывателя (комплект омывателя СЭАТ-10)	Windscreen washer motor (windscreen washer set СЭАТ-10)	Moteur électrique du lave-glace (assortiment du lave-glace СЭАТ-10)	Electromotor lavador del parabrisas (juego del lavador СЭАТ-10)	
	M7, M8	2	Электродвигатель постоянного тока коллекторный 490.3730	Collector DC motor 490.3730	Moteur électrique à courant continu à collecteur 490.3730	Electromotor de corriente continua de colector 490.3730	

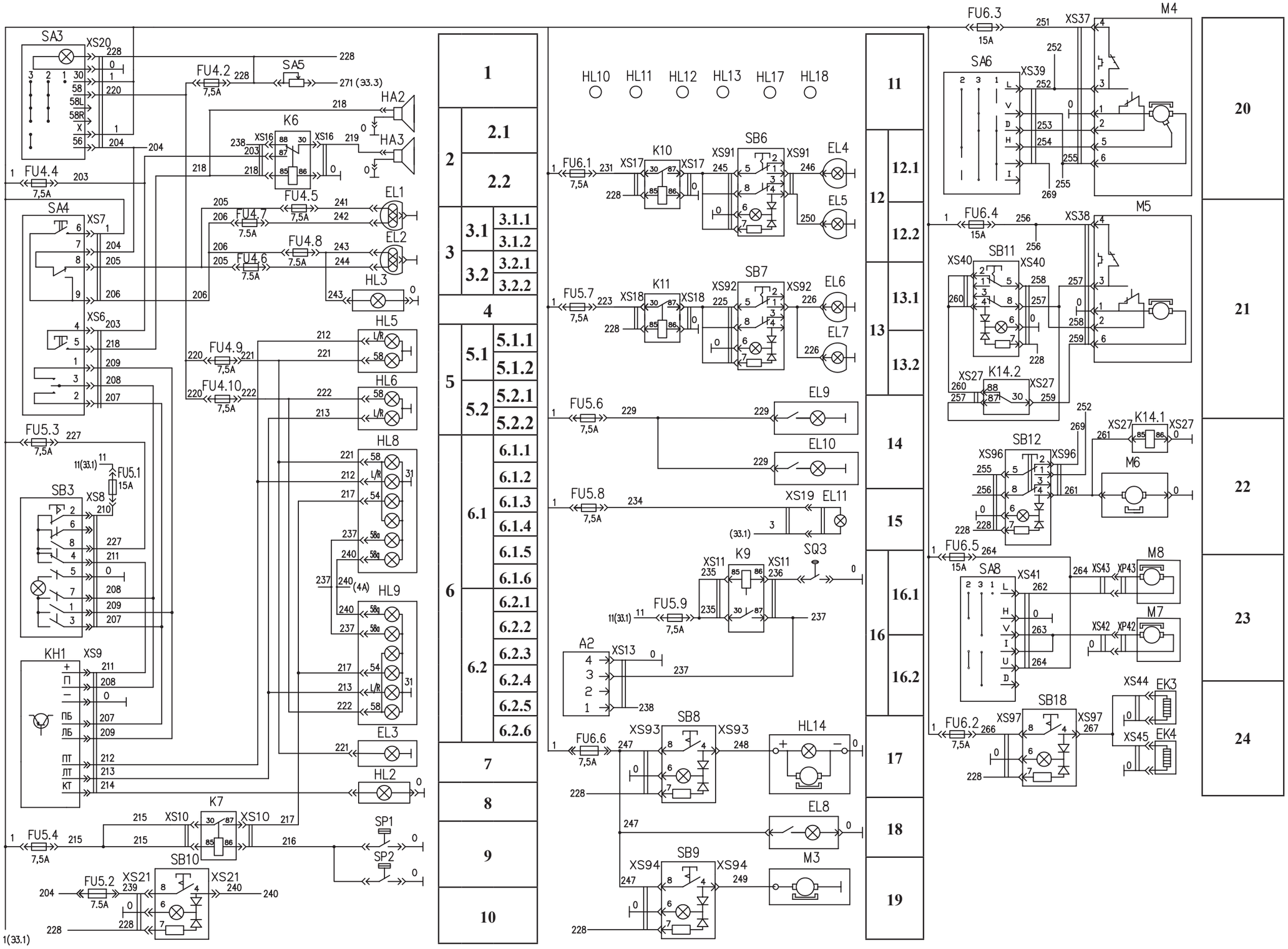

Рис. 2.	**ТО-18Б.81.000 Э3.2**	**Схема электрическая принципиальная освещения и вспомогательного оборудования Э3.2**
Fig. 2.		**Electric schematic diagram of the lighting and auxiliary equipment Э3.2**
Fig. 2.		**Schéma électrique de base de l'éclairage et des appareils auxiliaires Э3.2**
Fig. 2.		**Diagrama esquématico eléctrico de la iluminación y la maquinaria auxiliar Э3.2**

			Перечень элементов ТО-18Б.81.00.000 ПЭ3.2	List of components ТО-18Б.81.00.000 ПЭ3.2	Liste des éléments ТО-18Б.81.00.000 ПЭ3.2	Lista de los elementos ТО-18Б.81.00.000 ПЭ3.2	
Рис. Fig. Fig. Fig.	Обозначение Designation Référence Signo convencional	К-во Q-ty Q-té Cant.	Наименование	Description	Désignation	Descripción	Примечание Remark Note Observaciones
2	SA3	1	Переключатель 581.3710-01	Switch 581.3710-01	Commutateur 581.3710-01	Interruptor 581 581.3710-01	
	SA4	1	Переключатель подрулевой ПКП-1(лампа А24-1,2)	Steering-column switch ПКП-1(lamp A24-1,2)	Commutateur sous volant ПКП-1(lampant A24-1,2)	Interruptor debajo del volante ПКП-1 (lámpara A24-1,2)	
	SA5	1	Выключатель ВК416М-01	Switch ВК416М-01	Interrupteur ВК416М-01	Interruptor ВК416М-01	
	SA6	1	Переключатель П147М-09.09	Switch П147М-09.09	Interrupteur П147М-09.09	Interruptor П147М-09.09	
	SA8	1	Переключатель П147М-04.11	Switch П147М-04.11	Interrupteur П147М-04.11	Interruptor П147М-04.11	
	SB3	1	Выключатель аварийной сигнализации 32.3710М	Alarm switch 32.3710M	Interrupteur de signalisation d'avarie 32.3710M	Interruptor de la signalización de emergencia 32.3710M	
	SB6	1	Выключатель 3812.3710-10.83 (зеленый)	Switch 3812.3710-10.83 (green)	Interrupteur 3812.3710-10.83 (vert)	Interruptor 3812.3710-10.83 (verde)	
	SB7	1	Выключатель 3037-10.84 (зеленый)	Switch 3037-10.84 (green)	Interrupteur 3037-10.84 (vert)	Interruptor 3037-10.84 (verde)	
	SB8	1	Выключатель 3812.3710-02.80 (оранжевый)	Switch 3812.3710-02.80 (orange)	Interrupteur 3812.3710-02.80 (orange)	Interruptor 3812.3710-02.80 (anaranjado)	
	SB9	1	Выключатель 3812.3710-02.13 (зеленый)	Switch 3812.3710-02.13 (green)	Interrupteur 3812.3710-02.13 (vert)	Interruptor 3812.3710-02.13 (verde)	
	SB10	1	Выключатель 3037-02.04 (оранжевый)	Switch 3037-02.04 (orange)	Interrupteur 3037-02.04 (orange)	Interruptor 3037-02.04 (anaranjado)	
	SB11	1	Выключатель 3812.3710-10 (зеленый)	Switch 3812.3710-10 (green)	Interrupteur 3812.3710-10 (vert)	Interruptor 3812.3710-10 (verde)	
	SB12	1	Выключатель 3812.3710-11.18 (зеленый)	Switch 3812.3710-11.18 (green)	Interrupteur 3812.3710-11.18 (vert)	Interruptor 3812.3710-11.18 (verde)	
	SB18*	1	Выключатель 3812.3710-02.23 (зеленый)	Switch 3812.3710-02.23 (green)	Interrupteur 3812.3710-02.23 (vert)	Interruptor 3812.3710-02.23 (verde)	
	SP1, SP2	2	Датчик ВПСТ	ВПСТ sensor	Senseur ВПСТ	Captador ВПСТ	
	SQ3	1	Выключатель блокировки ВК12-3	Interlocking switch ВК12-3	Interrupteur du blocage ВК12-3	Interruptor del bloqueo ВК12-3	
	XS6	1	Колодка гнездовая 602606	Female connector 602606	Réglette de logement 602606	Caja del enchufe 602606	
	XS7	1	Колодка гнездовая 602604	Female connector 602604	Réglette de logement 602604	Caja del enchufe 602604	
	XS8	1	Колодка гнездовая 610608	Female connector 610608	Réglette de logement 610608	Caja del enchufe 610608	
	XS9	1	Колодка гнездовая 602608	Female connector 602608	Réglette de logement 602608	Caja del enchufe 602608	
	XS10, XS11	2	Колодка гнездовая 607605	Female connector 607605	Réglette de logement 607605	Caja del enchufe 607605	
	XS13	1	Колодка гнездовая 602604	Female connector 602604	Réglette de logement 602604	Caja del enchufe 602604	
	XS16, XS17, XS18	3	Колодка гнездовая 607605	Female connector 607605	Réglette de logement 607605	Caja del enchufe 607605	
	XS19	1	Розетка АР-93А	Socket AP-93A	Prise AP-93A	Enchufe AP-93A	
	XS20	1	Колодка гнездовая 612110	Female connector 612110	Réglette de logement 612110	Caja del enchufe 612110	
	XS21	1	Колодка гнездовая 608608	Female connector 608608	Réglette de logement 608608	Caja del enchufe 608608	
	XS27	1	Колодка гнездовая 607605	Female connector 607605	Réglette de logement 607605	Caja del enchufe 607605	
	XS37, XS38	2	Колодка гнездовая 602606	Female connector 602606	Réglette de logement 602606	Caja del enchufe 602606	
	XS39	1	Колодка гнездовая 605608	Female connector 605608	Réglette de logement 605608	Caja del enchufe 605608	
	XS40	1	Колодка гнездовая 608608	Female connector 608608	Réglette de logement 608608	Caja del enchufe 608608	
	XS41	1	Колодка гнездовая 605608	Female connector 605608	Réglette de logement 605608	Caja del enchufe 605608	
	XS42-XS45	4	Колодка гнездовая 602602	Female connector 602602	Réglette de logement 602602	Caja del enchufe 602602	
	XS91, XS92, XS93, XS94, XS96, XS97	6	Колодка гнездовая 608608	Female connector 608608	Réglette de logement 608608	Caja del enchufe 608608	
* По особому заказу / * Optional / * Sur commande particulière / * Por encargo especial							

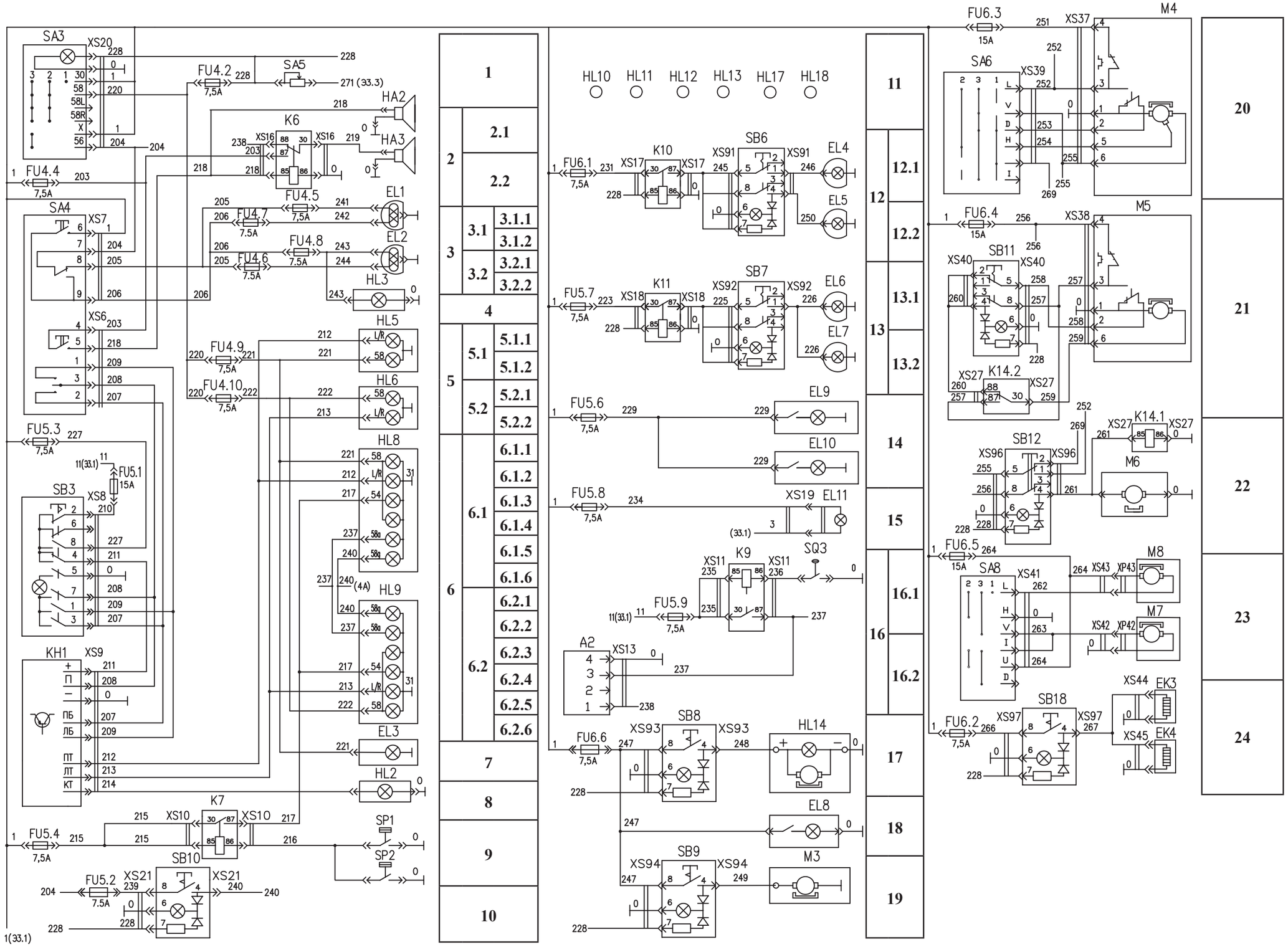

Рис. 2.	**ТО-18Б.81.000 Э3.2**	**Схема электрическая принципиальная освещения и вспомогательного оборудования Э3.2**
Fig. 2.		**Electric schematic diagram of the lighting and auxiliary equipment Э3.2**
Fig. 2.		**Schéma électrique de base de l'éclairage et des appareils auxiliaires Э3.2**
Fig. 2.		**Diagrama esquématico eléctrico de la iluminación y la maquinaria auxiliar Э3.2**

Пояснительная таблица к схема электрической принципиальной освещения и вспомогательного оборудования Э3.2
Explanatory table to the electric schematic diagram of the lighting and auxiliary equipment Э3.2
Tableau explicatif pour le schéma électrique de base de l'éclairage et des appareils auxiliaires Э3.2
La tabla explicativa del diagrama esquemático eléctrico de la iluminación y la maquinaria auxiliar Э3.2

Таблица 5 / Table 5 / Tableau 5 / Tabla 5

Рис. Fig. Fig. Fig.	№ поз. Ref. No No ref. NºPos.	Наименование	Denomination	Désignation	Descripción
2	1	Регулировка подсветки приборов	Adjusting the instrument illumination	Réglage de l'éclairage des appareils	Regulación de la iluminación de los aparatos
	2	Звуковой сигнал	Horn	Signal acoustique	Señal acústica
	2.1	Передний	Front	Avant	Delantera
	2.2	Задний	Rear	Arrière	Trasera
	3	Фары головного света	Headlight	Phares de lumière de tête	Faros de la luz principal
	3.1	Правая	Right-hand	Droit	Derecho
	3.1.1	Ближний	Lower beam	À petite distance	Corta
	3.1.2	Дальний	High beam	À longue portée	Larga
	3.2	Левая	Left-hand	Gauche	Izquierdo
	3.2.1	Дальний	High beam	À longue portée	Larga
	3.2.2	Ближний	Lower beam	À petite distance	Corta
	4	Контрольная лампа дальнего света	High beam pilot lamp	Lampant de contrôle de lumière à longue portée	Lámpara de control de la luz larga
	5	Фонари передние	Front lights	Lanternes avant	Faroles delantero
	5.1	Правый	Right-hand	Droite	Derecho
	5.1.1	Поворот	Turn indicator	Tour	De giro
	5.1.2	Габарит	Clearance light	Gabarit	De dimensión
	5.2	Левый	Left-hand	Gauche	Izquierdo
	5.2.1	Габарит	Clearance light	Gabarit	De dimensión
	5.2.2	Поворот	Turn indicator	Tour	De giro
	6	Фонари задние	Rear lights	Lanternes arrière	Faroles traseros
	6.1	Правый	Right-hand	Droite	Derecho
	6.1.1	Габарит	Clearance light	Gabarit	De dimensión
	6.1.2	Поворот	Turn indicator	Tour	De giro
	6.1.3	Стоп	Stop light	Stop	Stop
	6.1.4	Габарит	Clearance light	Gabarit	De dimensión
	6.1.5	Задний ход	Reverse	Marche en sens inverse	Marcha atrás
	6.1.6	Противотуманный	Fog light	Antibrouillard	Antiniebla
	6.2	Левый	Left-hand	Gauche	Izquierdo
	6.2.1	Противотуманный	Fog light	Antibrouillard	Antiniebla
	6.2.2	Задний ход	Reverse	Marche en sens inverse	Marcha atrás

Продолжение таблицы 5 /Continuation of Table 5 /Suite du tableau 5 / Continuación de la tabla 5

Рис. Fig. Fig. Fig.	№ поз. Ref. No No ref. NºPos.	Наименование	Denomination	Désignation	Descripción
2	6.2.3	Габарит	Clearance light	Gabarit	De dimensión
	6.2.4	Стоп	Stop light	Stop	Stop
	6.2.5	Поворот	Turn indicator	Tour	De giro
	6.2.6	Габарит	Clearance light	Gabarit	De dimensión
	7	Фонарь освещения номерного знака	Number plate illumination light	Lanterne d'éclairage de la plaque d'immatriculation	Farol la iluminación de la chapa de matrícula
	8	Контрольная лампа указателей поворота	Turn indicator pilot lamp	Lampant de contrôle des indicateurs de tour	Lámpara de control de los índices de de giro
	9	Включение сигналов торможения	Stop indicators ON	Branchement des signaux de freinage	Encendido de las señales del frenaje
	10	Включение противотуманных фонарей	Fog lights ON	Branchement des lanternes antibrouillards	Encendido de los faroles antiniebla
	11	Световозвращатели	Cat's eyes	Rétroréflecteurs	Faro catadióptrico
	12	Фары рабочие передние	Working headlights	Phares de service avant	Faros hábiles delanteros
	12.1	Правая	Right-hand	Droit	Derecho
	12.2	Левая	Left-hand	Gauche	Izquierdo
	13	Фары рабочие задние	Working rear lights	Phares de service arrière	Faros hábiles traseros
	13.1	Правая	Right-hand	Droit	Derecho
	13.2	Левая	Left-hand	Gauche	Izquierdo
	14	Лампы подкапотные	Underbonnet lights	Lampants sous capot	Lámparas debajo de la capota
	15	Лампа переносная	Portable lamp	Lampant baladeuse	Lámpara portátil
	16	Сигнализация движения задним хдом	Reverse indication	Signalisation de la marche en sens inverse	Sistema de alarma del movimiento marcha atrás
	16.1	Световая	Light	Lumineuse	De luz
	16.2	Звуковая	Audible	Acoustique	Sonoro
	17	Маяк проблесковый	Flashing light	Phare clignotant	Faro de luz intermitente
	18	Плафон кабины	Cab ceiling lamp	Plafonnier de la cabine	Plafón de la cabina
	19	Электродвигатель вентилятора	Fan motor	Moteur électrique du ventilateur	Electromotor del ventilador
	20	Стеклоочиститель передний	Windscreen wiper	Essuie-glace avant	Limpiaparabrisa delantero
	21	Стеклоочиститель задний	Rear screen wiper	Essuie-glace arrière	Limpiaparabrisa trasero
	22	Стеклоомыватель	Windscreen washer	Lave-glace	Lavador de parabrisa
	23	Электродвигатели привода вентиляторов зависимого отопителя	Motors of the dependent heater fan drive	Moteurs électriques de la commande des ventilateurs de l'appareil de chauffage dépendant	Electromotores de la tracción de los ventiladores del calefactor dependiente
	24	Обогрев зеркал заднего вида	Rear-view mirror	Chauffage des rétroviseurs	Calefacción de los espejos retrovisores

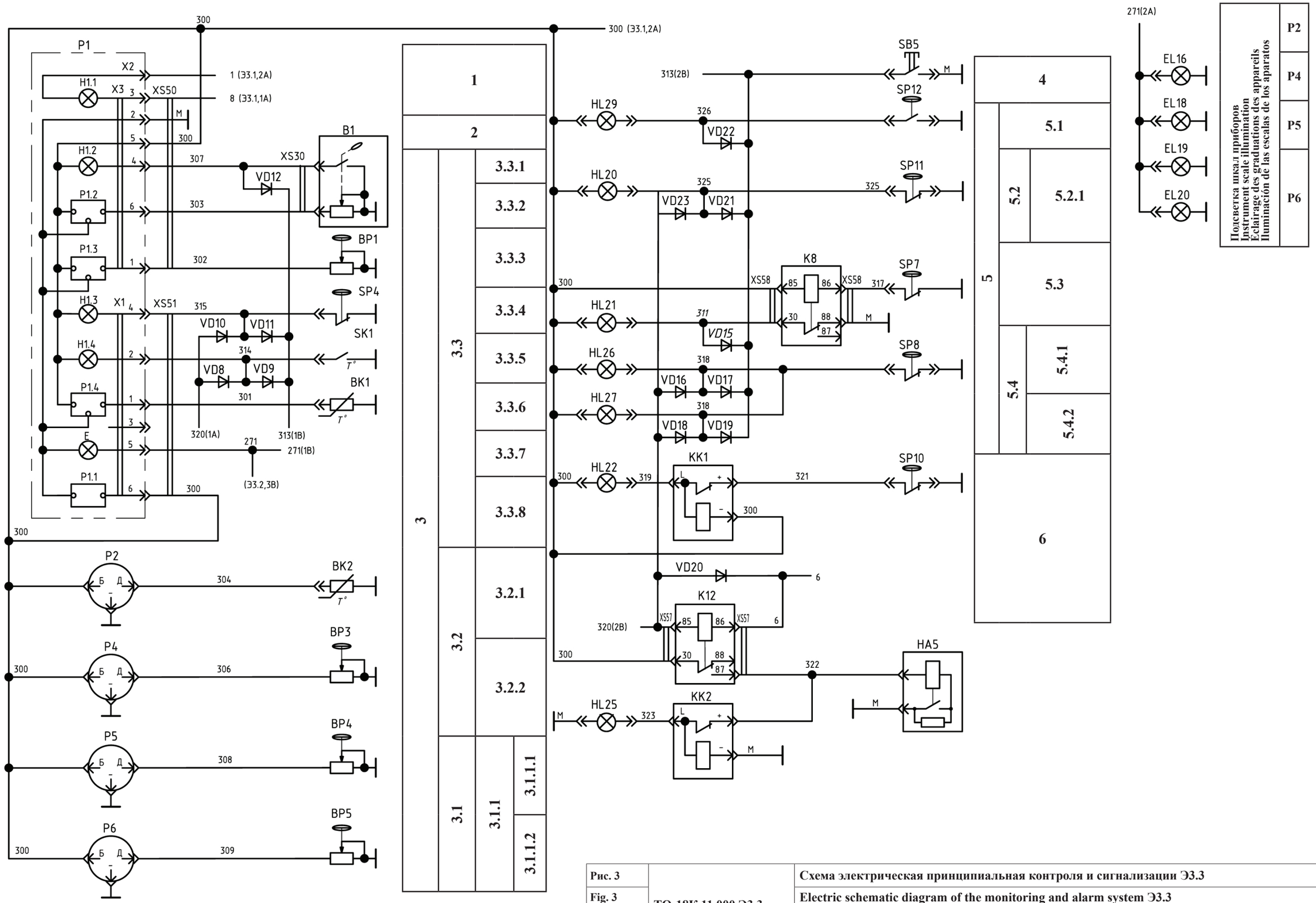

Рис. 3	ТО-18К.11.000 Э3.3	Схема электрическая принципиальная контроля и сигнализации Э3.3
Fig. 3		Electric schematic diagram of the monitoring and alarm system Э3.3
Fig. 3		Schéma électrique de base du contrôle et de la signalisation Э3.3
Fig. 3		Diagrama esquématico eléctrico del control y el sistema de alarma Э3.3

14.2.4 Схема электрическая принципиальная контроля и сигнализации ТО-18К.11.00.000 Э3.3. Перечень элементов ТО-18К.11.00.000 ПЭ3.3.
14.2.4 Electric schematic diagram of the monitoring and alarm system ТО-18К.11.00.000 Э3.3. Explanatory table ТО-18К.11.00.000 ПЭ3.3.
14.2.4 Schéma électrique de base du contrôle et de la signalisation ТО-18К.11.00.000 Э3.3. Liste des éléments ТО-18К.11.00.000 ПЭ3.3.
14.2.4 Diagrama esquématico eléctrico del control y el sistema de alarma ТО-18К.11.00.000 Э3.3. La lista de los elementos ТО-18К.11.00.000 ПЭ3.3.

Таблица 6 / Table 6 / Tableau 6 / Tabla 6

			Перечень элементов ТО-18К.11.00.000 ПЭ3.3	List of components ТО-18К.11.00.000 ПЭ3.3	Liste des éléments ТО-18К.11.00.000 ПЭ3.3	La lista de los elementos ТО-18К.11.00.000 ПЭ3.3	
Рис. Fig. Fig. Fig.	Обозначение Designation Référence Signo convencional	К-во Q-ty Q-té Cant.	Наименование	Description	Désignation	Descrpción	Примечание Remark Note Observaciones
3	**B1**	1	Датчик ДУМП-05	Sensor ДУМП-05	Senseur ДУМП-05	Captador ДУМП-05	
	BK1, BK2	2	Датчик ДУТЖ	Sensor ДУТЖ	Senseur ДУТЖ	Captador ДУТЖ	
	BP1	1	Датчик давления ДД-10-02	Pressure sensor ДД-10-02	Senseur de pression ДД-10-02	Captador de la presión ДД-10-02	
	BP4, BP5	2	Датчик указателя давления 1602.3829	The gauge of the index of pressure 1602.3829	Le détecteur de l'index de la pression 1602.3829	El captador del manómetro 1602.3829	
	BP3	1	Датчик давления ДД-20	Pressure sensor ДД-20	Senseur de pression ДД-20	Captador de la presión ДД-20	
	EL16, EL18,	4	Патрон лампы ЛВ211-329	Lamp holder ЛВ211-329	Douille du lampant ЛВ211-329	Portalámpara ЛВ211-329	
	EL19, EL20	4	Лампа А24-2	Lamp A24-2	Lampant A24-2	Lámpara A24-2	
	HA5	1	Реле-сигнализатор 733.3747-10	Alarm relay 733.3747-10	Relais-signaleur 733.3747-10	Relé-señalizador 733.3747-10	
	HL20	1	Лампа контрольная 2212.3803-86	Pilot lamp 2212.3803-86	Lampant de contrôle 2212.3803-86	Lámpara de control 2212.3803-86	
	HL21	1	Лампа контрольная 2212.3803-24	Pilot lamp 2212.3803-24	Lampant de contrôle 2212.3803-24	Lámpara de control 2212.3803-24	
	HL22	1	Лампа контрольная 2212.3803-05	Pilot lamp 2212.3803-05	Lampant de contrôle 2212.3803-05	Lámpara de control 2212.3803-05	
	HL25	1	Лампа контрольная 2102.3803	Pilot lamp 2102.3803	Lampant de contrôle 2102.3803	Lámpara de control 2102.3803	
	HL26	2	Патрон лампы ЛВ211-329	Lamp holder ЛВ211-329	Douille du lampant ЛВ211-329	Portalámpara ЛВ211-329	
	HL27	2	Лампа А24-2	Lamp A24-2	Lampant A24-2	Lámpara A24-2	
	HL29	1	Лампа контрольная 2212.3803-20	Pilot lamp 2212.3803-20	Lampant de contrôle 2212.3803-20	Lámpara de control 2212.3803-20	
	K8, K12	2	Реле 901.3747	Relay 901.3747	Relais 901.3747	Relé 901.3747	
	KK1, KK2	2	Реле-прерыватель РС493	Interruptor relay РС493	Relais-interrupteur РС493	Relé-interruptor РС493	
	P1	1	Комбинация приборов КД8000-1	Instrument combination КД8000-1	Combinaison des appareils КД8000-1	Combinación de los aparatos КД8000-1	
	E	1	Лампа подсветки А24-2	Illumination lamp A24-2	Lampant d'éclairage A24-2	Lámpara de la iluminación A24-2	
	H1.1	1	Лампа контрольная разряда АКБ А24-2	Battery discharge signal lamp A24-2	Lampant de contrôle de la décharge de la batterie d'accumulateurs A24-2	Lámpara de control del cargado de la batería acumuladora A24-2	
	H1.2	1	Лампа контрольная резерва топлива А24-2	Fuel reserve signal lamp A24-2	Lampant de contrôle de l'appoint de combustible A24-2	Lámpara de control de la reserva del combustible A24-2	
	H1.3	1	Лампа контрольная аварийного давления А24-2	Emergency pressure signal lamp A24-2	Lampant de contrôle de la pression d'avarie A24-2	Lámpara de control de la presión crítica A24-2	
	H1.4	1	Лампа контрольная аварийной температуры А24-2	Emergency temperature signal lamp A24-2	Lampant de contrôle de la température d'avarie A24-2	Lámpara de control de la temperatura crítica A24-2	
	P1.1	1	Указатель напряжения 22.3812	Voltage gauge 22.3812	Indicateur de tension 22.3812	Índice de la tensión 22.3812	
	P1.2	1	Приемник указателя уровня топлива 23.3806	Fuel level gauge transducer 23.3806	Récepteur de l'indicateur du niveau du combustible 23.3806	Receptor del índice del nivel del combustible 23.3806	
	P1.3	1	Приемник указателя давления 22.3810	Pressure gauge transducer 22.3810	Récepteur de l'indicateur de pression 22.3810	Receptor del manómetro 22.3810	
	P1.4	1	Приемник указателя температуры 28.3807	Temperature gauge transducer 28.3807	Récepteur de l'indicateur de température 28.3807	Receptor del índice de temperatura 28.3807	
	X1	1	Колодка штыревая 502606	Male connector 502606	Réglette de pivot 502606	Horma de la clavija 502606	
	X2	1	Штырь 102612	Pin 102612	Pivot 102612	Clavija 102612	
	X3	1	Колодка штыревая 502606	Male connector 502606	Réglette de pivot 502606	Horma de la clavija 502606	
	P2	1	Указатель температуры ЭИ8058-5	Temperature gauge ЭИ8058-5	Indicateur de température ЭИ8058-5	Índice de la temperatura ЭИ8058-5	
	P4	1	Указатель давления ЭИ8059-14	Pressure gauge ЭИ8059-14	Indicateur de pression ЭИ8059-14	Manómetro ЭИ8059-14	
	P5,P6	2	Указатель давления 16.3810	Pressure gauge 16.3810	Indicateur de pression 16.3810	Manómetro 16.3810	
	SB5	1	Выключатель ВК12-1	Switch ВК12-1	Interrupteur ВК12-1	Interruptor ВК12-1	
	SK1	1	Датчик ДАТЖ	Sensor ДАТЖ	Senseur ДАТЖ	Captador ДАТЖ	
	SP4	1	Датчик ДАДМ	Sensor ДАДМ	Senseur ДАДМ	Captador ДАДМ	
	SP7	1	Датчик ДАДВ-02	Sensor ДАДВ-02	Senseur ДАДВ-02	Captador ДАДВ-02	
	SP8	1	Выключатель 70BF-2M-B-SP	Switch 70BF-2M-B-SP	Interrupteur 70BF-2M-B-SP	Interruptor 70BF-2M-B-SP	
	SP10	1	Выключатель 40BF-2M-B-SP	Выключатель 40BF-2M-B-SP	Выключатель 40BF-2M-B-SP	Выключатель 40BF-2M-B-SP	
	SP11	1	Выключатель 2.5BF-2M-B-SP	Switch 2.5BF-2M-B-SP	Interrupteur 2.5BF-2M-B-SP	Interruptor 2.5BF-2M-B-SP	
	SP12	1	Датчик ДСФ-65	Sensor ДСФ-65	Senseur ДСФ-65	Captador ДСФ-65	
	VD8-VD12, VD15-VD23	14	Диод КД226Б	Diode КД226Б	Diode КД226Б	Diodo КД226Б	
	XS30	1	Колодка гнездовая 602602	Female connector 602602	Réglette de logement 602602	Caja del enchufe 602602	
	XS50, XS51	2	Колодка гнездовая 602606	Female connector 602606	Réglette de logement 602606	Caja del enchufe 602606	
	XS57, XS58	2	Колодка гнездовая 607605	Female connector 607605	Réglette de logement 607605	Caja del enchufe 607605	

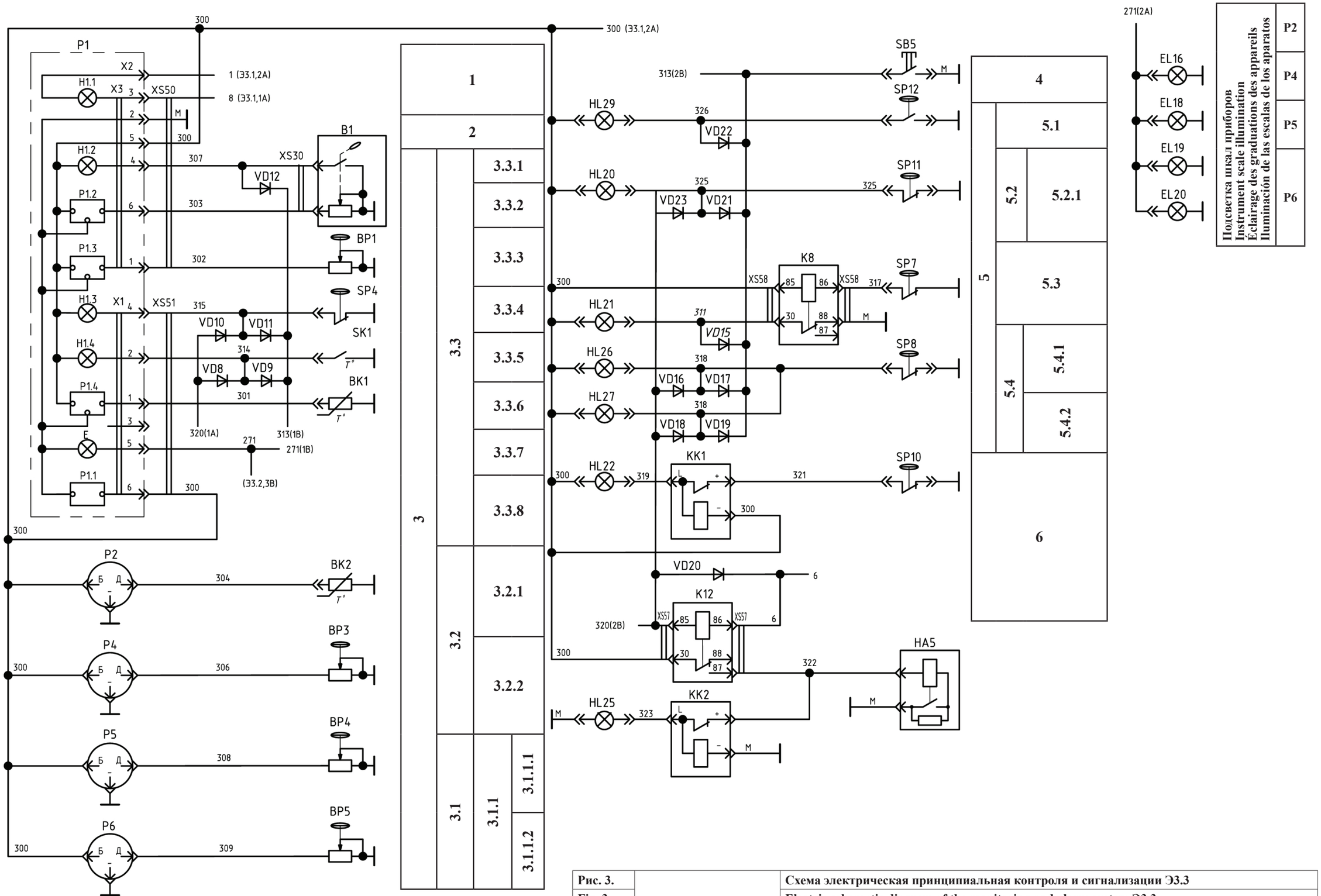

Рис. 3.	ТО-18К.11.000 Э3.3	Схема электрическая принципиальная контроля и сигнализации Э3.3
Fig. 3.		Electric schematic diagram of the monitoring and alarm system Э3.3
Fig. 3.		Schéma électrique de base du contrôle et de la signalisation Э3.3
Fig. 3.		Diagrama esquématico eléctrico del control y el sistema de alarma Э3.3

Пояснительная таблица к схеме электрической принципиальной контроля и сигнализации Э3.3
Explanatory table to the electric schematic diagram of the monitoring and alarm system Э3.3
Tableau explicatif pour le schéma électrique de base du contrôle et de la signalisation Э3.3
La tabla explicativa del diagrama esquématico eléctrico del control y sistema de alarma Э3.3

Таблица 7 / Table 7 / Tableau 7 / Tabla 7

Рис. Fig. Fig. Fig.	№ поз. Ref. No No ref. Nº Pos.	Наименование	Description	Désignation	Испанский
3	**1**	Разряда АКБ	Battery discharge	Décharge de la batterie d'accumulateurs	De la categoría АКБ
	2	Питание приборов	Instrument power supply	Alimentation des appareils	Alimentación de los aparatos
	3	Приборы контроля	Monitoring instruments	Appareils de contrôle	Aparatos del control
	3.1	Тормозная система	Brake system	Système de frein	Sistema de freno
	3.1.1	Давление масла в гидроаккумуляторах 0-20,0 МПа	Pressure of oil in hydroaccumulators 0-20,0 MPa	La pression de l'huile dans les hydroaccumulateurs 0-20,0 MPa	La presión del olio en los hydroacumuladores 0-20,0 MPa
	3.1.1.1	II контур	2nd loop	II circuit	II contorno
	3.1.1.2	I контур	1st loop	I circuit	I contorno
	3.2	Трансмиссия	Transmission	Transmission	Transmisión
	3.2.1	Температура масла в ГТР 40-120 ºС	Oil temperature in the hydromechanical transmission 40-120ºC	Température de l'huile dans le système hydraulique des freins 40-120 ºC	Temperatura del óleo en el sistema hidraúlico de freno 40-120 ºC
	3.2.2	Давление масла в ГМП 0 - 2,0 МПа	Oil pressure in the hydromechanical transmission 0-2.0 MPa	Pression de l'huile dans la THM - 2,0 MPa	Presión del óleo en RSP 0 - 2,0 MPa
	3.3	Силовая установка	Power plant	Ensemble moteur	Grupo propulsor
	3.3.1	Минимальный остаток топлива	Minimum remaining fuel	Reste minimal du combustible	Resto mínimo del combustible
	3.3.2	Уровень топлива	Fuel level	Niveau du combustible	Nivel del combustible
	3.3.3	Давление масла 0-1,0 МПа	Oil pressure: 0-1.0 MPa	Pression de l'huile 0-1,0 MPa	Presión del óleo 0-1,0 MPa
	3.3.4	Аварийное давление масла 0,04-0,08 МПа	Emergency oil pressure: 0.04-0.08 MPa	Pression de l'huile d'avarie 0,04-0,08 MPa	Presión crítica del óleo 0,04-0,08 MPa
	3.3.5	Перегрев охлаждающей жидкости 90-104 ºС	Coolant overheating 90-104ºC	Surchauffe du liquide de refroidissement 90-104 ºC	Recalentamiento del líquido de enfriamiento 90-104 ºC
	3.3.6	Температура охлаждающей жидкости 40-120 ºС	Coolant temperature 40-120ºC	Température du liquide de refroidissement 40-120 ºC	Temperatura del líquido de enfriamiento 40-120 ºC
	3.3.7	Подсветка шкал приборов	Instrument scale illumination	Éclairage des graduations des appareils	Iluminación de las escalas de los aparatos
	3.3.8	Напряжение бортовой сети	On-board main voltage	Tension du réseau de bord	Tensión de la red de a bordo
	4	Контроль исправности ламп	Lamp intactness monitoring	Contrôle de bon état des lampants	Control del buen estado de las lámparas
	5	Сигнализация	Alarm	Signalisation	Sistema de alarma
	5.1	Засорение воздушного фильтра 0,045 МПа	Air filter clogging: 0.045 MPa	Engorgement du filtre à air 0,045 MPa	Atascamiento del filtro aéreo 0,045 MPa
	5.2	Трасмиссия	Transmission	Transmission	Transmisión
	5.2.1	Выход из строя насоса рулевого управления 0,35-0,5 МПа	Steering pump control failure 0.35-0.5 MPa	Panne de la pompe de la direction 0,35-0,5 MPa	Rotura de la bomba de la dirección 0,35-0,5 MPa
	5.3	Масляный фильтр гидросистемы рабочего оборудованя (засорен 0,25-0,3 Мпа)	Oil filter of the working hydraulics (clogged 0.25-0.3 MPa)	Épurateur d'huile du système hydraulique de l'équipement de service (engorgé 0,25-0,3 MPa)	Filtro de aceite del sistema hidraúlicode la maquinaria de servicio (está atascado 0,25-0,3 MPa)
	5.4	Тормозная система	Brake system	Système de frein	Sistema de freno
	5.4.1	Аварийное падение давления 0,45-0,55 МПа	Emergency pressure drop 0.45-0.55 MPa	Chute de pression d'avarie 0,45-0,55 MPa	Caída crítica de la presión 0,45-0,55 MPa
	5.4.1.1	I контур	1st loop	I circuit	I contorno
	5.4.1.2	II контур	2nd loop	II circuit	II contorno
	5.4.2	Стояночный тормоз (включен 0,45-0,55 МПа)	Parking brake (applied 0.45-0.55 MPa)	Frein d'arrêt (branché 0,45-0,55 MPa)	Freno de parada (es incluido 0,45-0,55 MPa)
	6	Сигнализация аварийных режимов	Emergency mode alarm	Signalisation des régimes troublés	Sistema de alarma de los regímenes de avería

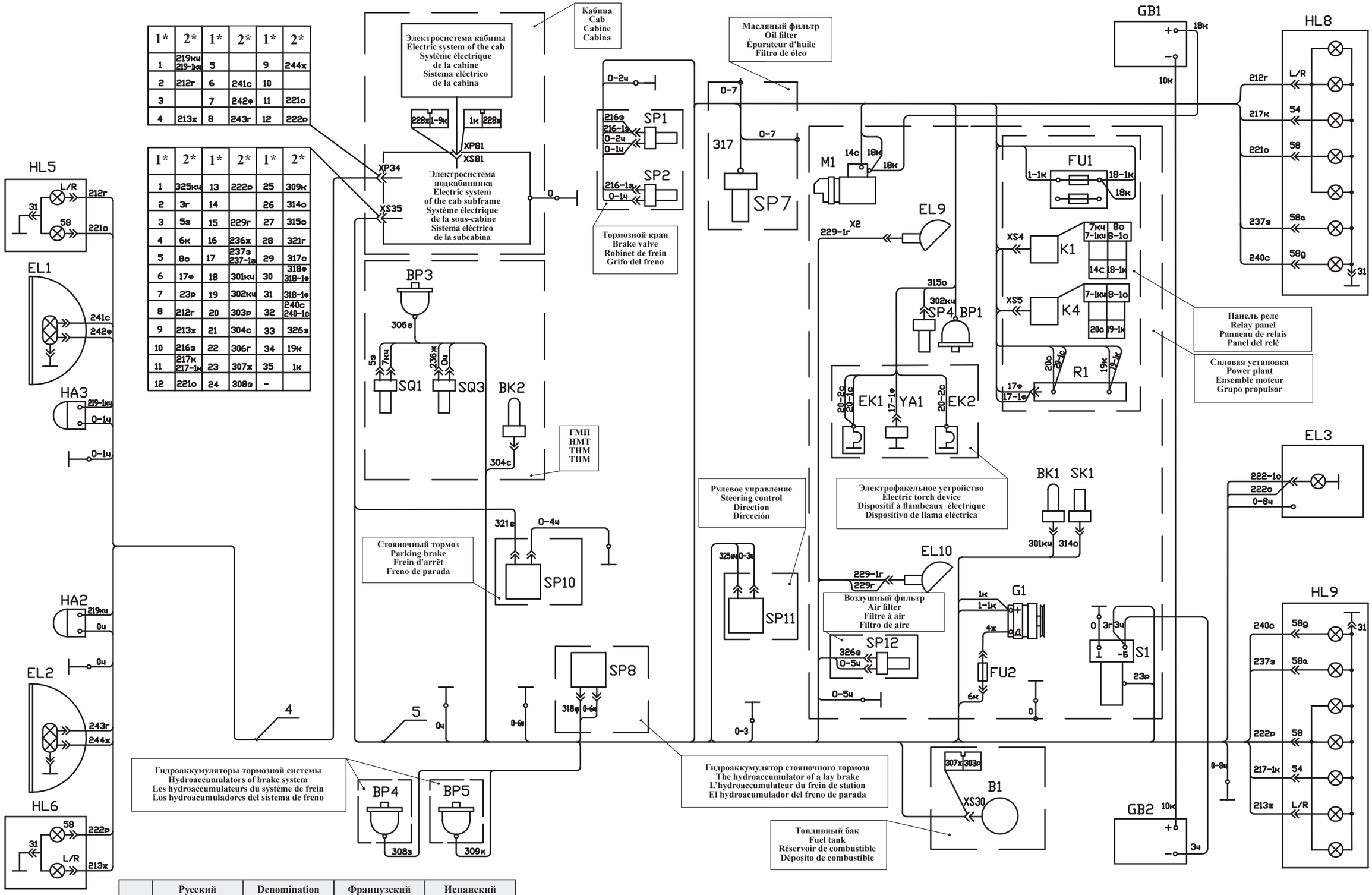

1*	2*	1*	2*	1*	2*
1	219ки 219-1ки	5		9	244ж
2	212г	6	241с	10	
3		7	242ф	11	221о
4	213ж	8	243г	12	222р

1*	2*	1*	2*	1*	2*
1	325ки	13	222р	25	309к
2	3г	14		26	314о
3	5з	15	229г	27	315о
4	6к	16	236ж	28	321г
5	8о	17	237з 237-1з	29	317с
6	17ф	18	301ки	30	318ф 318-1ф
7	23р	19	302ки	31	318-1ф
8	212г	20	303р	32	240с 240-1с
9	213ж	21	304с	33	326з
10	216з	22	306г	34	19к
11	217к 217-1к	23	307ж	35	1к
12	221о	24	308з	-	

	Русский	Denomination	Французский	Испанский
1*	Контакт	Contact	Contact	Contacto
2*	Номер провода	Wire number	Numéro du fil	Número del cable

Рис. 4	332С4.11.00.000 Э4	Электросистема. Схема электрическая соединений
Fig. 4		Electric system. Electric connection diagram
Fig. 4		Système électrique. Schéma électrique de liaisons
Fig. 4		Sistema eléctrico. Esquema eléctrico de las uniones

14.2.5 Схема электрическая соединений 332С4.11.00.000 Э4.Таблица соединений.
14.2.5 Electric connection diagram 332С4.11.00.000 Э4. The table of connections.
14.2.5 Schéma électrique de liaisons 332С4.11.00.000 Э4. Le tableau des liaisons.
14.2.5 Esquema eléctrico de las uniones 332С4.11.00.000 Э4.La tabla de las uniones.

Таблица 8 / Table 8 / Tableau 8 / Tabla 8

Обозначение провода Designation of a wire La désignation du fil La designación del cable	Откуда идет Whence goes Va d'où Va de donde	Куда поступает Where acts Où entre Donde obra	Данные провода The given wires Les données du fil Dados cables	Примечание Remark Note Observaciones
0	S1	"масса" / "weight" "masse" / "masa"	АМГ-50	ТО-27-2АУХЛ-12.00.02.750
0	кабина / cabin la cabine / la cabine	"масса" / "weight" "masse" / "masa"	АМГ-50	
0	M1	"масса" / "weight" "masse" / "masa"	АМГ-50	
3	S1	GB2:"-"	ПГВА-50 Ч	332С4.11.00.700
4	FU1	GB1:"Д"	ПВА-0,75 Ж	332С4.11.00.100
10	GB1:"-"	GB2:"+"	ПГВА-50 К	ТО-18Б.11.00.750
18	GB1:"+"	M1	ПГВА-50 К	ТО-18Б.11.00.800
ТО-18Б.81.00.300-Б Жгут 4 • Plait 4 ● Tortillon 4 ● Cordón 4				
0	HA2	"масса" / "weight" "masse" / "masa"	ПВАМ 0,75 Ч	
0-1	HA3	"масса" / "weight" "masse" / "masa"	ПВАМ 0,75 Ч	
212	XP34:2	HL5: L / R	ПВАМ 0,75 Г	
213	XP34:4	HL6: L / R	ПВАМ 0,75 Ж	
219	XP34:1	HA2	ПВАМ 0,75 Кч	
219-1	XP34:1	HA3	ПВАМ 0,75 Кч	
221	XP34:11	HL5: 58	ПВАМ 0,75 0	
222	XP34:12	HL6: 58	ПВАМ 0,75 Р	
241	XP34:6	EL1	ПВАМ 1,5 С	
242	XP34:7	EL1	ПВАМ 1,5 Ф	
243	XP34:8	EL2	ПВАМ 1,5 Г	
244	XP34:9	EL2	ПВАМ 1,5 Ж	
332С4.11.00.400-Б Жгут 5 • Plait 5 ● Tortillon 5 ● Cordón 5				
0	SQ3	"масса" / "weight" "masse" / "masa"	ПВАМ 0,75 Ч	
0-1	SP1	SP2	ПВАМ 0,75 Ч	
0-2	SP2	"масса" / "weight" "masse" / "masa"	ПВАМ 0,75 Ч	
0-3	SP11	"масса" / "weight" "masse" / "masa"	ПВАМ 0,75 Ч	
0-4	SP10	"масса" / "weight" "masse" / "masa"	ПВАМ 0,75 Ч	
0-5	SP12	"масса" / "weight" "masse" / "masa"	ПВАМ 0,75 Ч	
0-6	SP8	"масса" / "weight" "masse" / "masa"	ПВАМ 0,75 Ч	
0-7	трубопровод the pipeline la conduite la tubería	"масса" / "weight" "masse" / "masa"	ПВАМ 0,75 Ч	
0-8	EL3	"масса" / "weight" "masse" / "masa"	ПВАМ 0,75 Ч	
1	XS35:35	G1:"+"	ПВА-10,0 К	

Продолжение таблицы 8 / Continuation of Table 8 / Suite du tableau 8 / Continuación de la tabla 8

Обозначение провода Designation of a wire La désignation du fil La designación del cable	Откуда идет Whence goes Va d'où Va de donde	Куда поступает Where acts Où entre Donde obra	Данные провода The given wires Les données du fil Dados cables	Примечание Remark Note Observaciones
1-1	G1:"+"	FU1	ПВА-10,0 К	
3	XS35:2	S1:Б	ПВАМ-1,5 Г	
5	XS35:3	SQ1	ПВАМ 0,75 З	
6	XS35:4	FU2	ПВАМ-0,75 К	
7	SQ1	K1:XS4:86	ПВАМ-0,75 Кч	
7-1	K1:XS4:86	K1:XS5:86	ПВАМ-0,75 Кч	
8	XS35:5	K1:XS4:85	ПВАМ-0,75 0	
8-1	K1:XS4:85	K1:XS5:85	ПВАМ-0,75 0	
14	K1:XS4:87	M1	ПВАМ-2,5 К	
17	XS35:6	R1	ПВАМ-0,75 Ф	
17-1	R1	YA1	ПВАМ-0,75 Ф	
18	M1	FU1	ПВА-10,0 К	
18-1	FU1	K1:XS4:30	ПВАМ-2,5 К	
19	XS35:34	R1	ПВАМ-2,5 К	
19-1	R1	K4:XS5:30	ПВАМ-2,5 К	
20	K1:XS5:87	R1	ПВАМ-2,5 С	
20-1	R1	EK1	ПВАМ-2,5 С	
20-2	EK1	EK2	ПВАМ-2,5 С	
23	XS35:7	S1	ПВАМ-1,5 Р	
212	XS35:8	HL8:L/R	ПВАМ-0,75 Г	
213	XS35:9	HL9:L/R	ПВАМ-0,75 Ж	
216	XS35:10	SP1	ПВАМ-0,75 З	
216-1	SP1	SP2	ПВАМ-0,75 З	
217	XS35:11	HL8:54	ПВАМ-0,75 К	
217-1	XS35:11	HL9:54	ПВАМ-0,75 К	
221	XS35:12	HL8:58	ПВАМ-0,75 0	
222	XS35:13	HL9:58	ПВАМ-0,75 Р	
222-1	HL9:58	EL3	ПВАМ-0,75 Р	
229	XS35:15	EL10	ПВАМ-0,75 Г	
229-1	EL10	EL9	ПВАМ-0,75 Г	
236	XS35:16	SQ3	ПВАМ-0,75 Ж	
237	XS35:17	HL8:58a	ПВАМ-0,75 З	
237-1	XS35:17	HL9:58a	ПВАМ-0,75 З	

Обозначение провода Designation of a wire La désignation du fil La designación del cable	Откуда идет Whence goes Va d'où Va de donde	Куда поступает Where acts Où entre Donde obra	Данные провода The given wires Les données du fil Dados cables	Примечание Remark Note Observaciones
240	XS35:32	HL8:58g	ПВАМ-0,75 С	
240-1	XS35:32	HL9:58g	ПВАМ-0,75 С	
301	XS35:18	BK1	ПВАМ-0,75 Кч	
302	XS35:19	BP1	ПВАМ-0,75 Кч	
303	XS35:20	B1:XS30	ПВАМ-0,75 Р	
304	XS35:21	BK2	ПВАМ-0,75 С	
306	XS35:22	BP3	ПВАМ-0,75 Г	
307	XS35:23	B1:XS30	ПВАМ-0,75 Ж	
308	XS35:24	BP4	ПВАМ-0,75 З	
309	XS35:25	BP5	ПВАМ-0,75 К	
314	XS35:26	SK1	ПВАМ-0,75 0	
315	XS35:27	SP4	ПВАМ-0,75 0	
317	XS35:29	SP7	ПВАМ-0,75 С	
318	SP8	XS35:30	ПВАМ-0,75 Ф	
318-1	XS35:30	XS35:31	ПВАМ-0,75 Ф	
321	XS35:28	SP10	ПВАМ-0,75 Г	
325	XS35:1	SP11	ПВАМ 0,75 Кч	
326	XS35:33	SP12	ПВАМ-0,75 З	

Таблица 9 / Table 9 / Tableau 9 / Tabla 9

Обозначение Designation Référence Signo convenciona	Наименование Description Désignation Descripción	Кол-во Qty Qté Cant.	Примечание Remark Note Observaciones
XP34	вилка / plug / fiche / enchufe eléctrico ШС32ПК12Ш-М2-7 ТУ РБ 200026033.008-2005	1	
XS35	розетка / socket / prise / fijador del enchufe СШ55ПК35Г-9 02 ТУ BY 500227068. 029-2005	1	

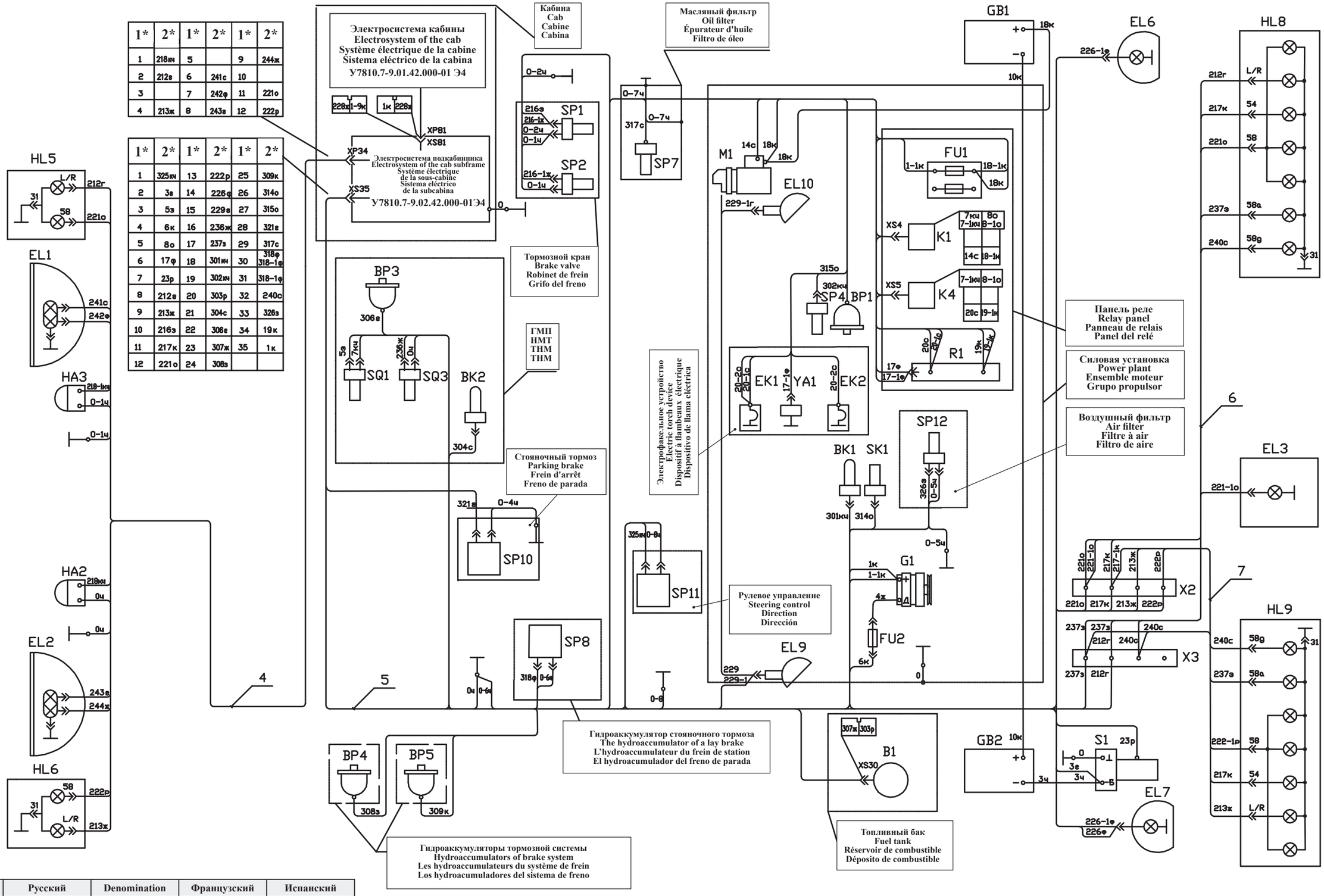

1*	2*	1*	2*	1*	2*
1	218ж	5		9	244ж
2	212в	6	241с	10	
3		7	242ф	11	221о
4	213ж	8	243в	12	222р

1*	2*	1*	2*	1*	2*
1	325ж	13	222р	25	309к
2	3в	14	226ф	26	314о
3	5з	15	229в	27	315о
4	6к	16	236ж	28	321в
5	8о	17	237з	29	317с
6	17ф	18	301ж	30	318ф 318–1ф
7	23р	19	302ж	31	318–1ф
8	212в	20	303р	32	240с
9	213ж	21	304с	33	326з
10	216з	22	306в	34	19к
11	217к	23	307ж	35	1к
12	221о	24	308з		

	Русский	Denomination	Французский	Испанский
1*	Контакт	Contact	Contact	Contacto
2*	Номер провода	Wire number	Numéro du fil	Número del cable

Рис. 5	351.11.00.000 Э4	Электросистема. Схема электрическая соединений
Fig. 5		Electric system. Electric connection diagram
Fig. 5		Système électrique. Schéma électrique de liaisons
Fig. 5		Sistema eléctrico. Esquema eléctrico de las uniones

14.3 Электроситема 351.11.00.000 (для погрузчиков 332В)
14.3 Electric system 351.11.00.000 (for loaders 332B)
14.3 Système électrique 351.11.00.000 (pour les machines de manutention 332B)
14.3 Sistema eléctrico 351.11.00.000 (para los cargadores 332B)

14.3.1 Схема электрическая соединений 351.11.00.000 Э4.Таблица соединений.
14.3.1 Electric connection diagram 351.11.00.000 Э4. The table of connections.
14.3.1 Schéma électrique de liaisons 351.11.00.000 Э4. Le tableau des liaisons.
14.3.1 Esquema eléctrico de las uniones 351.11.00.000 Э4. La tabla de las uniones.

Таблица 10 / Table 10 / Tableau 10 / Tabla 10

Обозначение провода Designation of a wire La désignation du fil La designación del cable	Откуда идет Whence goes Va d'où Va de donde	Куда поступает Where acts Où entre Donde obra	Данные провода The given wires Les données du fil Dados cables	Примечание Remark Note Observaciones
3	**XS35:2**	S1	ПВА 1,5 Г	
4	**G1:Д**	FU2	ПВА 0,75 Ж	
5	**XS35:3**	SQ1	ПВА 0,75 З	
6	**XS35:4**	FU2	ПВА 0,75 К	
7	**SQ1**	K1:XS4:86	ПВА 0,75 Кч	
7-1	**K1:XS4:86**	K1:XS5:86	ПВА 0,75 Кч	
8	**XS35:5**	K1:XS4:85	ПВА 0,75 0	
8-1	**K1:XS4:85**	K4:XS5:85	ПВА 0,75 0	
14	**K1:XS4:87**	M1	ПВА 2,5 К	
17	**XS35:6**	R1	ПВА 0,75 Ф	
17-1	**R1**	YA1	ПВА 0,75 Ф	
18	**M1**	FU1	ПВА 10,0 К	
18-1	**FU1**	K1:XS4:30	ПВА 2,5 К	
19	**XS35:34**	R1	ПВА 2,5 К	
19-1	**R1**	K4:XS5:30	ПВА 2,5 К	
20	**K4:XS5:87**	R1	ПВА 2,5 С	
20-1	**R1**	EK1	ПВА 2,5 С	
20-2	**EK1**	EK2	ПВА 2,5 С	
23	**XS35:7**	S1	ПВА 1,5 Р	
212	**XS35:8**	X3	ПВА 0,75 Г	
213	**XS35:9**	X2	ПВА 0,75 Ж	
216	**XS35:10**	SP1	ПВА 0,75 З	
216-1	**SP1**	SP2	ПВА 0,75 З	
217	**XS35:11**	X2	ПВА 0,75 К	
325	**XS35:1**	SP11	ПВА 0,75 Кч	
221	**XS35:12**	X2	ПВА 0,75 0	
222	**XS35:13**	X2	ПВА 0,75 Р	
226	**XS35:14**	**EL7**	ПВА 1,5 Ф	
226-1	**EL7**	**EL6**	ПВА 1,5 Ф	
229	**XS35:15**	**EL9**	ПВА 1,5 Г	
229-1	**EL9**	**EL10**	ПВА 1,5 Г	
236	**XS35:16**	SQ3	ПВА 0,75 Ж	
237	**XS35:17**	X3	ПВА 0,75 З	
240	**XS35:32**	X3	ПВА 0,75 С	
301	**XS35:18**	BK1	ПВА 0,75 Кч	
302	**XS35:19**	BP1	ПВА 0,75 Кч	
303	**XS35:20**	B1:XS30	ПВА 0,75 Р	
304	**XS35:21**	BK2	ПВА 0,75 С	
306	**XS35:22**	BP3	ПВА 0,75 Г	
307	**XS35:23**	B1:XS30	ПВА 0,75 Ж	
308	**XS35:24**	BP4	ПВА 0,75 З	
309	**XS35:25**	BP5	ПВА 0,75 К	
314	**XS35:26**	SK1	ПВА 0,75 0	
315	**XS35:27**	SP4	ПВА 0,75 0	
317	**XS35:29**	SP7	ПВА 0,75 С	
318	**SP8**	XS35:30	ПВА 0,75 Ф	
318-1	**XS35:30**	XS35:31	ПВА 0,75 Ф	
321	**XS35:28**	SP10	ПВА 0,75 Г	
326	**XS35:33**	SP12	ПВА 0,75 З	

Обозначение провода Designation of a wire La désignation du fil La designación del cable	Откуда идет Whence goes Va d'où Va de donde	Куда поступает Where acts Où entre Donde obra	Данные провода The given wires Les données du fil Dados cables	Примечание Remark Note Observaciones
ТО-18Б.81.00.500 Жгут 6 ● Plait 6 ● Tortillon 6 ● Cordón 6				
212	**X3**	HL8:L/R	ПВА 0,75 З	
217	**X2**	HL8:54	ПВА 0,75 Ж	
221	**X2**	HL8:58	ПВА 0,75 К	
221-1	**HL8:58**	HL8:58	ПВА 0,75 К	
237	**X3**	HL9:54a	ПВА 0,75 З	
240	**X3**	HL8:58g	ПВА 0,75 С	
ТО-18Б.81.00.600 Жгут 7 ● Plait 7 ● Tortillon 7 ● Cordón 7				
213	**X2**	HL9:L/R	ПВА 0,75 З	
217	**X2**	HL9:54	ПВА 0,75 Ж	
222	**X2**	EL3	ПВА 0,75 Р	
222-1	**X2**	HL9:58	ПВА 0,75 Р	
222-2	**HL9:58**	HL9:58	ПВА 0,75 Р	
237	**X3**	HL9:58a	ПВА 0,75 З	
240	**X3**	HL9:58a	ПВА 0,75 С	
0	**S1**	"масса" / "weight" "masse" / "masa"	АМГ-50	ТО-27-2АУХЛ-12.00.02.750
0	кабина / cabin la cabine / la cabine	"масса" / "weight" "masse" / "masa"	АМГ-50	
0	**M1**	"масса" / "weight" "masse" / "masa"	АМГ-50	
3	**S1**	**GB2: " - "**	ПГВА-50	ТО-18Д.11.00.700
10	**GB1: " - "**	**GB2: " + "**	ПГВА-50	ТО-18Д.11.00.750
18	**GB1: " + "**	**M1**	ПГВА-50	ТО-18Д.11.00.800
ТО-18Б.81.00.300 Жгут 4 ● Plait 4 ● Tortillon 4 ● Cordón 4				
0	**HA2**		ПВА 0,75 Ч	
212	**XP34:2**		ПВА 0,75 Г	
213	**XP34:4**		ПВА 0,75 Ж	

Обозначение провода Designation of a wire La désignation du fil La designación del cable	Откуда идет Whence goes Va d'où Va de donde	Куда поступает Where acts Où entre Donde obra	Данные провода The given wires Les données du fil Dados cables	Примечание Remark Note Observaciones
219	**XP34:1**		ПВА 0,75 Кч	
221	**XP34:11**		ПВА 0,75 0	
222	**XP34:12**		ПВА 0,75 Р	
241	**XP34:6**		ПВА 1,5 С	
242	XP34:7		ПВА 1,5 Ф	
243	**XP34:8**		ПВА 1,5 Г	
244	**XP34:9**		ПВА 1,5 Ж	
351.11.00.400 Жгут 5 ● Plait 5 ● Tortillon 5 ● Cordón 5				
0-7	трубопровод the pipeline la conduite la tubería	"масса" / "weight" "masse" / "masa"	ПВА 0,75 Ч	
0	SQ3	"масса" / "weight" "masse" / "masa"	ПВА 0,75 Ч	
0-1	SP1	SP2	ПВА 0,75 Ч	
0-2	SP2	"масса" / "weight" "masse" / "masa"	ПВА 0,75 Ч	
0-3	SP12	"масса" / "weight" "masse" / "masa"	ПВА 0,75 Ч	
0-4	SP10	"масса" / "weight" "masse" / "masa"	ПВА 0,75 Ч	
0-8	SP11	"масса" / "weight" "masse" / "masa"	ПВА 0,75 Ч	
0-6	SP8	"масса" / "weight" "masse" / "masa"	ПВА 0,75 Ч	
1	XS35:35	G1:"+"	ПВА 10,0 К	
1-1	G1:"+"	FU1	ПВА 10,0 К	

Таблица 11 / Table 11 / Tableau 11 / Tabla 11

Обозначение Designation Référence Signo conven-ciona	Наименование Description Désignation Descripción	Кол-во Qty Qté Cant.	Примечание Remark Note Observaciones
X2, X3	Панель соединительная / The panel connecting Le panneau de liaison / El panel conjuntivo 16. 3723 ТУ 37. 003. 1358-93	2	
XP34	вилка / plug / fiche / enchufe eléctrico ШС32ПК12Ш-М2-7ТУ РБ 200026033.008-2005	1	
XS35	розетка / socket / prise / fijador del enchufe СШ55ПК35Г-А-9-02 ТУ BY 500227068. 029-2005	1	

14.4 Электросистемы кабин для машин с гидротормозами грузоподъемностью 3.4 т
14.4 Electrosystems of cabins for machines with hydrobrakes carrying capacity 3.4 t
14.4 Les électrosystèmes des cabines pour les voitures avec les hydrofreins par la capacité de charge 3.4 t
14.4 Los électrosistemas de las cabinas para las máquinas con los hydrofrenos por la capacidad de carga 3.4 t

14.4.1 Сводная таблица электросистем кабин
14.4.1 Summary table of electrosystems of cabins
14.4.1 Tableau récapitulatif des électrosystèmes des cabines
14.4.1 El cuadro general de los électrosistemas de las cabinas

Таблица 12 / Table 12 / Tableau 12 / Tabla 12

№ п/п	№ электросистемы кабины № cabin electrosystems № les électrosystèmes de la cabine № los electrosistemas de la cabina	Примечание Remark Note Observaciones	№ схемы электрических соединений Schemes of electric connections № les schémas des liaisons électriques № los esquemas de las uniones eléctricas	Индекс машин / Index of machines L'indice des voitures / El índice de las máquinas			
				332B	332B4	332C4	332C4-02
1	У7810.7-9.01.42.000-01	Умеренное исполнение для унифицированной кабины Moderate execution for the unified cabin L'exécution modérée pour la cabine unifiée La realización moderada para Para las cabinas unificadas	У7810.7-9.01.42.000-01 Э4				
2	У7810.7-9.01.42.000-01.01	Тропическое исполнение для унифицированной кабины Tropical execution for the unified cabin L'exécution tropicale pour la cabine unifiée La realización tropical para Para las cabinas unificadas					
3	332C4.78.92.000	Умеренное исполнение для кабин с пластиковым козырьком Temperate-climate version for cabins with peak plastic L'exécution modérée pour les cabines avec la visière en plastique La variante moderada para las cabinas por la visera de plástico	332C4.78.92.000 Э4				
4	332C4.78.92.000-01	Тропическое исполнение для кабин с пластиковым козырьком Tropical variant for cabins with peak plastic L'exécution tropicale pour les cabines avec la visière en plastique La variante tropical para las cabinas por la visera de plástico					
5	332C4.78.94.000	Умеренное исполнение для кабин без козырька Temperate-climate version for cabins without a peak L'exécution modérée pour les cabines sans visière La variante moderada para las cabinas sin la visera	332C4.78.94.000 Э4				
6	332C4.78.94.000-01	Тропическое исполнение для кабин без козырька Tropical variant for cabins without a peak L'exécution tropicale pour les cabines sans visière La variante tropical para las cabinas sin la visera					

■ - базовый узел / Base unit / Le noeud de base / El nudo básico

14.4.2 Электросистемы кабин У7810.7-9.01.42.000-01, У7810.7-9.01.42.000-01.01. Схема электрическая соединений.
14.4.2 Electric system of the cabs У7810.7-9.01.42.000-01, У7810.7-9.01.42.000-01.01. Electric connection diagram.
14.4.2 Système électrique les cabines У7810.7-9.01.42.000-01, У7810.7-9.01.42.000-01.01. Schéma électrique de liaisons.
14.4.2 Sistema eléctrico de las cabinas У7810.7-9.01.42.000-01, У7810.7-9.01.42.000-01.01. El esquema eléctrico de las uniones.

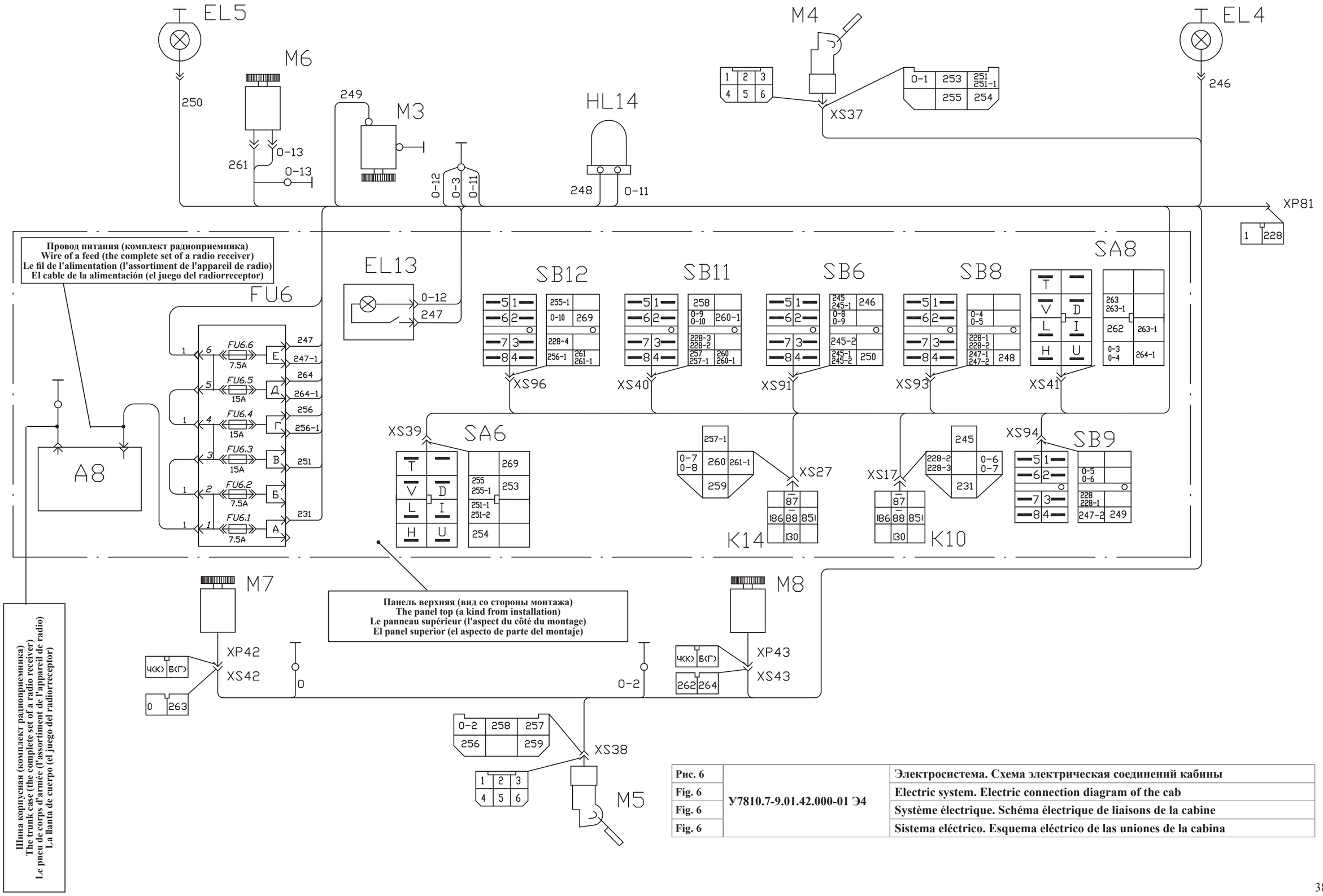

Рис. 6	У7810.7-9.01.42.000-01 Э4	Электросистема. Схема электрическая соединений кабины
Fig. 6		Electric system. Electric connection diagram of the cab
Fig. 6		Système électrique. Schéma électrique de liaisons de la cabine
Fig. 6		Sistema eléctrico. Esquema eléctrico de las uniones de la cabina

14.4.3 Электросистемы кабин 332С4.78.92.000, 332С4.78.92.000-01. Схема электрическая соединений.
14.4.3 Electric system of the cabs 332С4.78.92.000, 332С4.78.92.000-01. Electric connection diagram.
14.4.3 Système électrique les cabines 332С4.78.92.000, 332С4.78.92.000-01. Schéma électrique de liaisons.
14.4.3 Sistema eléctrico de las cabinas 332С4.78.92.000, 332С4.78.92.000-01. El esquema eléctrico de las uniones.

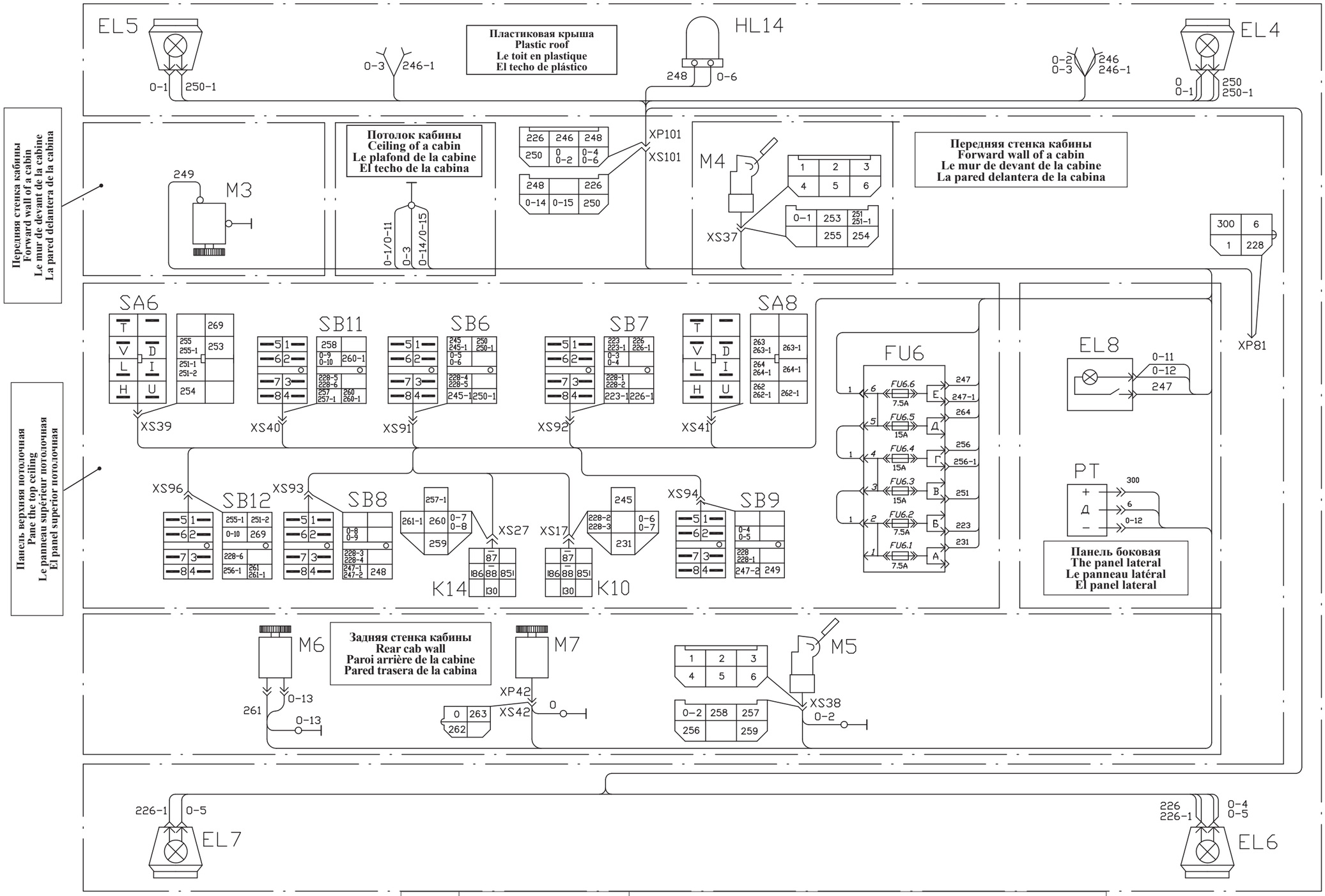

Рис. 7	332С4.78.92.000 Э4	Электросистема кабины. Схема электрических соединений
Fig. 7		Electric system. Electric connection diagram of the cab
Fig. 7		Système électrique. Schéma électrique de liaisons de la cabine
Fig. 7		Sistema eléctrico. Esquema eléctrico de las uniones de la cabina

14.4.4 Электросистемы кабин 332С4.78.94.000, 332С4.78.94.000-01. Схема электрическая соединений.
14.4.4 Electric system of the cabs 332С4.78.94.000, 332С4.78.94.000-01. Electric connection diagram.
14.4.4 Système électrique les cabines 332С4.78.94.000, 332С4.78.94.000-01. Schéma électrique de liaisons.
14.4.4 Sistema eléctrico de las cabinas 332С4.78.94.000, 332С4.78.94.000-01. El esquema eléctrico de las uniones.

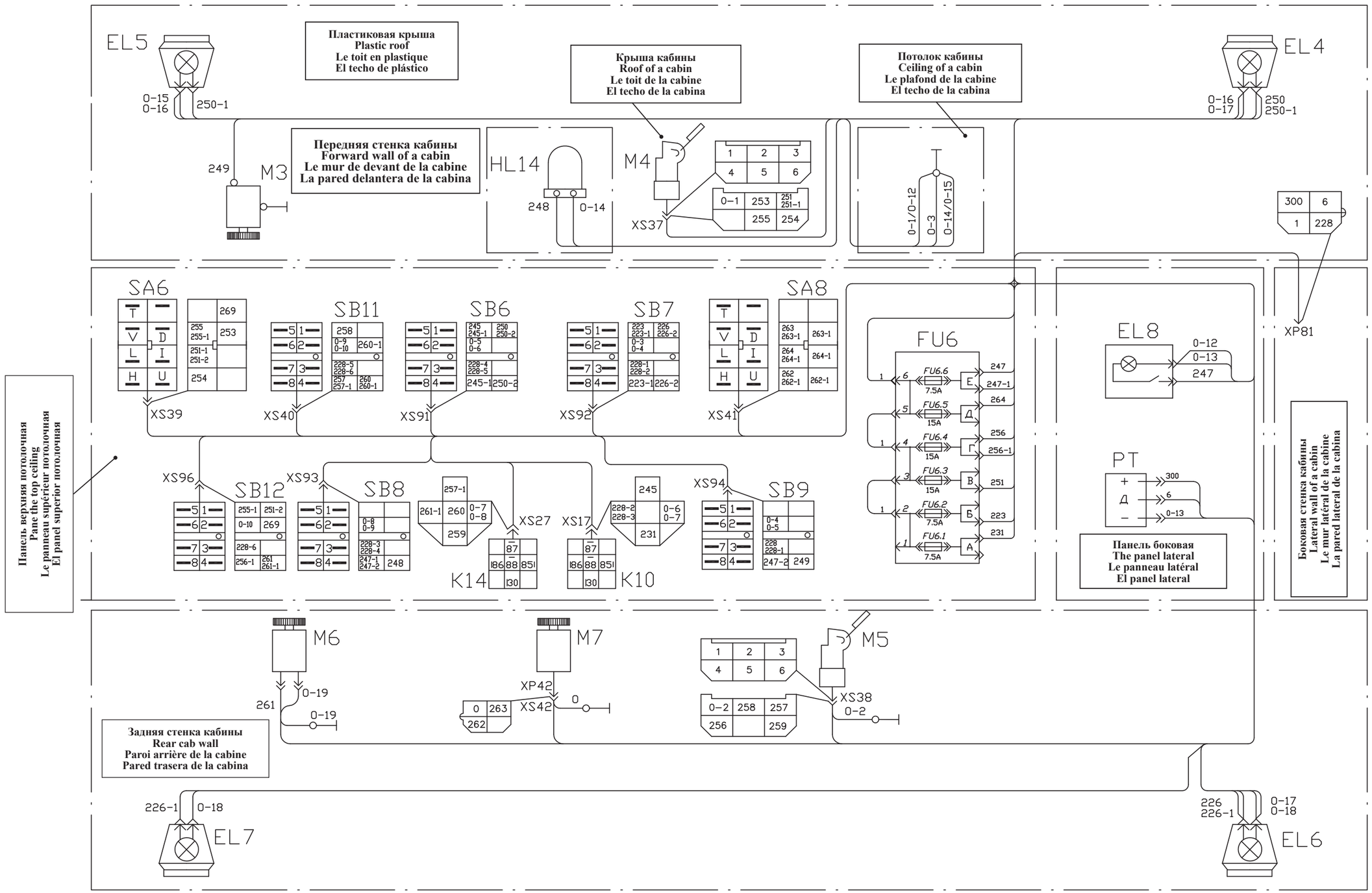

Рис. 8	**332С4.78.94.000 Э4**	**Электросистема. Схема электрическая соединений кабины**
Fig. 8		**Electric system. Electric connection diagram of the cab**
Fig. 8		**Système électrique. Schéma électrique de liaisons de la cabine**
Fig. 8		**Sistema eléctrico. Esquema eléctrico de las uniones de la cabina**

14.5 Электросистемы подкабинников для машин с гидротормозами грузоподъемностью 3.4 т
14.5 Cab subframes electrosystems for machines with hydrobrakes carrying capacity 3.4 t
14.5 Les électrosystèmes des sous-cabines pour les voitures avec les hydrofreins par la capacité de charge de 3.4 t
14.5 Los électrosistemas des las subcabinas para las máquinas con los hydrofrenos por la capacidad de carga 3.4 t

14.5.1 Сводная таблица электросистем подкабинников
14.5.1 Summary table of electrosystems the cabs subframes
14.5.1 Tableau récapitulatif des électrosystèmes des sous-cabines
14.5.1 El cuadro general de los électrosistemas de las subcabinas

Таблица 13 / Table 13 / Tableau 13 / Tabla 13

№ п/п	№ электросистемы подкабинника № cab subframes electrosystems № la électrosystème de la sous-cabine № la electrosistema de la subcabina	Примечание Remark Note Observaciones	№ схемы электрических соединений Schemes of electric connections № les schémas des liaisons électriques № los esquemas de las uniones eléctricas	Индккс машины / Index of machine / L'indice de la machine / El índice del coche			
				332B	332B4	332C4	332C4-02
1	У7810.7-9.02.43.000-02	умеренное исполнение temperate-climate version variante pour le climat modéré variante para un clima moderado	У7810.7-9.02.43.000-02 Э4	■			
2	У7810.7-9.02.43.000-02.01	тропическое исполнение tropical version variante pour le climat tropical variante para un clima tropical		■			
3	332C4.78.91.000	умеренное исполнение temperate-climate version variante pour le climat modéré variante para un clima moderado	332C4.78.91.000 Э4		■	■	■
4	332C4.78.91.000-01	тропическое исполнение tropical version variante pour le climat tropical variante para un clima tropical			■	■	■
5	332C4.78.93.000	исполнение с подогревателем 141.8106 execution with a heater 141.8106 l'exécution avec le réchauffeur 141.8106 la realización con el calentador 141.8106	332C4.78.93.000 Э3		■	■	■
6	332C4.78.95.000	умеренное исполнение, с установкой кондиционера temperate-climate version, with installation of the conditioner variante pour le climat modéré, avec l'installation du climatiseur variante para un clima moderado, con la instalación del acondicionador	332C4.78.95.000 Э4		■	■	■
7	332C4.78.95.000-01	тропическое исполнение, с установкой кондиционера tropical version, with installation of the conditioner variante pour le climat tropical, avec l'installation du climatiseur variante para un clima tropical, con la instalación del acondicionador			■	■	■

■ - базовый узел / Base unit / Le noeud de base / El nudo básico

14.5.2 Электросистемы подкабинников У7810.7-9.02.43.000-02, У7810.7-9.02.43.000-02.01. Схема электрическая соединений.
14.5.2 Electric system of the cabs subframe У7810.7-9.02.43.000-02, У7810.7-9.02.43.000-02.01. Electric connection diagram.
14.5.2 Système électrique des sous-cabine sУ7810.7-9.02.43.000-02, У7810.7-9.02.43.000-02.01. Système électrique de liaisons.
14.5.2 Sistema eléctrico de las subcabinas У7810.7-9.02.43.000-02, У7810.7-9.02.43.000-02.01. El esquema eléctrico de las uniones.

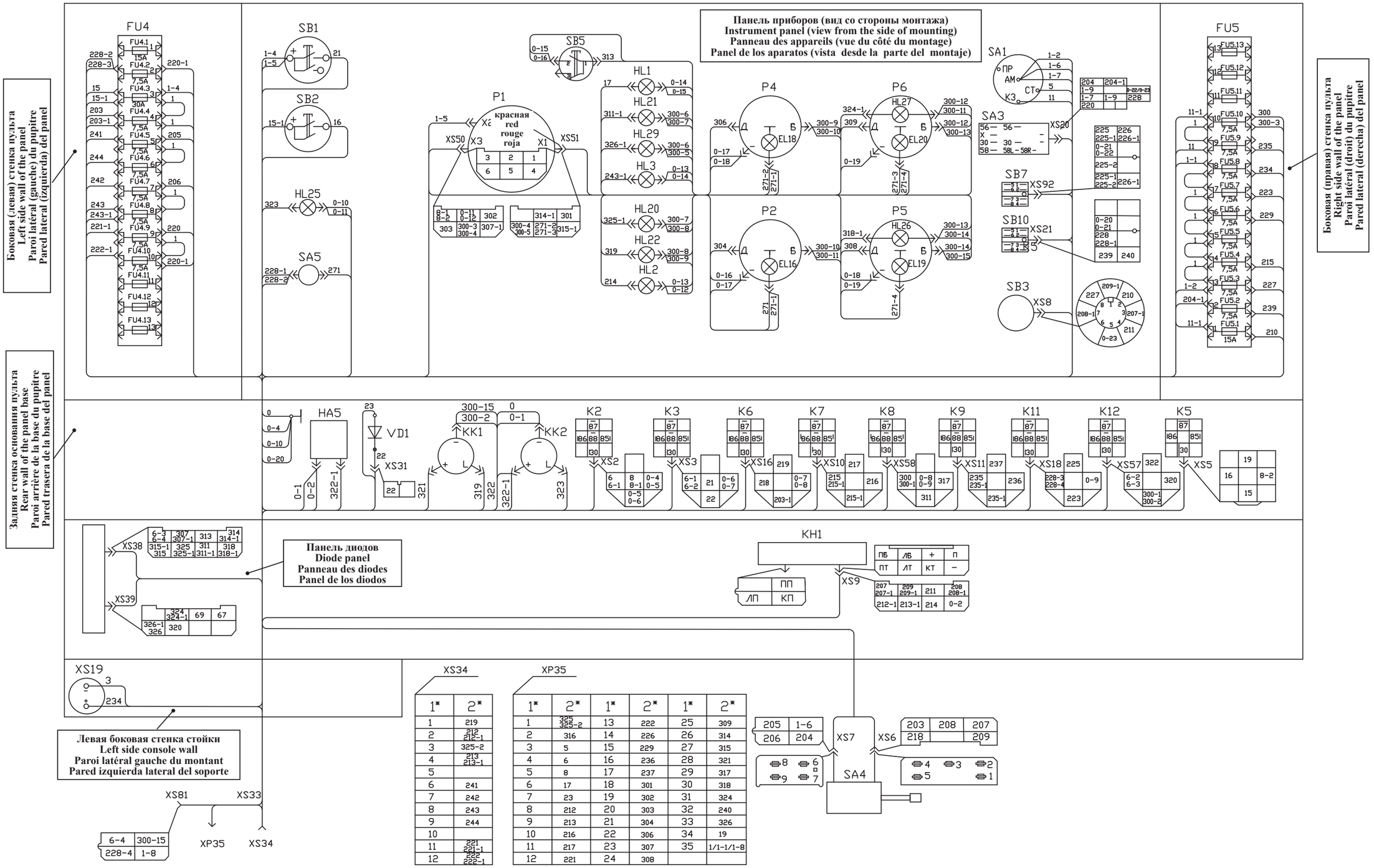

XS34	
1*	2*
1	219
2	212 212-1
3	325-2
4	213 213-1
5	
6	241
7	242
8	243
9	244
10	
11	221 221-1
12	222 222-1

XP35					
1*	2*	1*	2*	1*	2*
1	325 325-2	13	222	25	309
2	316	14	226	26	314
3	5	15	229	27	315
4	6	16	236	28	321
5	8	17	237	29	317
6	17	18	301	30	318
7	23	19	302	31	324
8	212	20	303	32	240
9	213	21	304	33	326
10	216	22	306	34	19
11	217	23	307	35	1/1-1/1-8
12	221	24	308		

	Русский	Denomination	Французский	Испанский
1*	Контакт	Contact	Contact	Contacto
2*	Номер провода	Wire number	Numéro du fil	Número del cable

Рис. 9	У7810.7-9.02.43.000-02 Э4	Электросистема. Схема электрическая соединений подкабинника
Fig. 9		Electric system. Electric connection diagram of the cab subframe
Fig. 9		Système électrique. Schéma électrique de liaisons de la sous-cabine
Fig. 9		Sistema eléctrico. Esquema eléctrico de las uniones de la subcabina

14.5.3 Электросистемы подкабинников 332С4.78.91.000, 332С4.78.93.000, 332С4.78.95.000. Схема электрическая соединений.
14.5.3 Electric system of the cab subframe 332С4.78.91.000, 332С4.78.93.000, 332С4.78.95.000. Electric connection diagram.
14.5.3 Système électrique les sous-cabines 332С4.78.91.000, 332С4.78.93.000, 332С4.78.95.000. Système électrique de liaisons.
14.5.3 Sistema eléctrico de las subcabinas 332С4.78.91.000, 332С4.78.93.000, 332С4.78.95.000. El esquema eléctrico de las uniones.

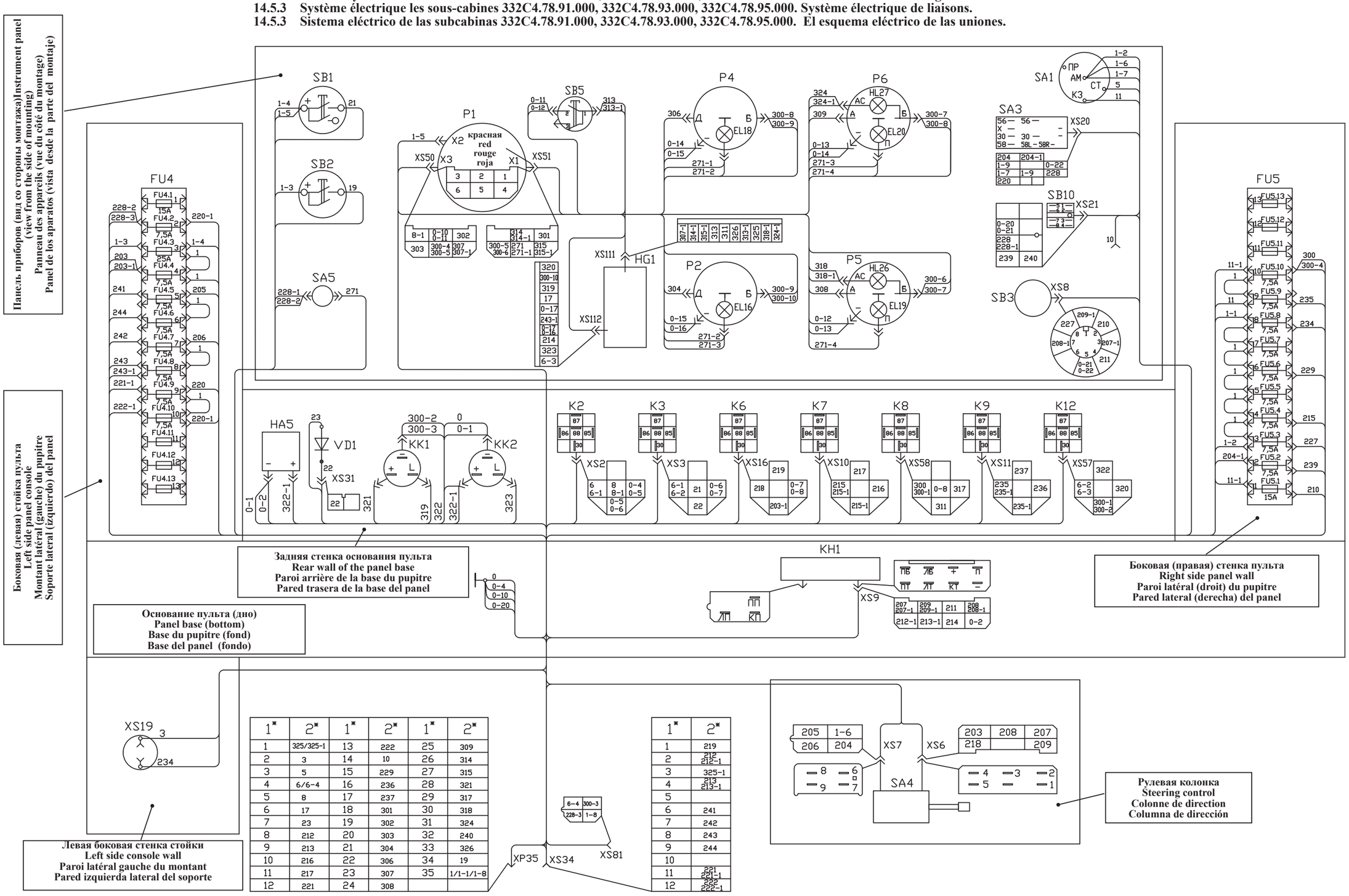

	Русский	Denomination	Французский	Испанский
1*	Контакт	Contact	Contact	Контакт
2*	Номер провода	Wire number	Numéro du fil	Номер провода

Рис. 10	332С4.78.91.000 Э4 332С4.78.93.000 Э4 332С4.78.95.000 Э4	Электросистема. Схема электрическая соединений подкабинника
Fig. 10		Electric system. Electric connection diagram of the cab subframe
Fig. 10		Système électrique. Schéma électrique de liaisons de la sous-cabine
Fig. 10		Sistema eléctrico. Esquema eléctrico de las uniones de la subcabina

КАТАЛОГ СБОРОЧНЫХ ЕДИНИЦ И ДЕТАЛЕЙ
CATALOG OF PARTS AND UNITS
CATALOGUE DE SOUS-ENSEMBLES
CATALOGO DE UNIDADES DE ENSAMBLAJE Y DETALLES

ОАО «Амкодор» ведет постоянную работу по совершенствованию выпускаемой техники и оставляет за собой право проводить изменения конструкции отдельных составных частей без предварительного уведомления потребителей. Некоторые обозначения, наименования и иллюстрации, приведенные в данном каталоге, могут отличаться от приобретенной Вами техники. Для получения подробной информации обращайтесь к нашему дилеру и пользуйтесь информационными бюллетенями, выпускаемыми ОАО «Амкодор» и рассылаемыми потребителям на постоянной основе.

Amkodor JSC has been continually improving its loaders and reserves the right to make any changes in design, specification and quotes without prior notification of customers. Certain designations, names and pictures in this Catalog may differ from those of your loader. For more detail, refer to your Dealer or Technical Newsletters published by Amkodor JSC and distributed between customers on a regular basis.

L'Amkodor SA tend à améliorer constamment ses produits et se réserve le droit d'apporter des modifications de configuration, de spécification et de prix sans préavis des utilisateurs. Le présent catalogue peut contenir des références, des désignations et des figures différentes de votre chargeuse. Veuillez vous adresser à votre concessionnaire pour plus de détails ou vous abonner aux bulletins d'information de l'Amkodor SA.

La «Amkodor» S.A. lleva a cabo permanentemente trabajos de perfeccionamiento de las máquinas que fabrica y se reserva el derecho de realizar cambios en las construcciones y partes componentes de las mismas, sin la previa notificación a sus clientes. Algunas de las descripciones e ilustraciones que se muestran en el presente catálogo pueden no coincidir con la máquina adquirida por usted. Para la obtención de información detallada puede dirijirse al concesionario y utilizar además los boletines informativos que publica la Amkodor S.A. y que envia permanentemente a sus clientes.

© ОАО «Амкодор», 2008 Все права резервированы.
Эту книгу нельзя воспроизводить или копировать целиком или частично без письменного разрешения ОАО «Амкодор».

© Amkodor JSC, 2008 All rights reserved. No part of this book may be copied or reproduced without prior written permission of Amkodor JSC.

© Amkodor SA, 2008 Tous droits réservés. Il est interdit de reproduire ou de copier entièrement ou partiellement cet ouvrage sans la permission écrite de l'Amkodor SA.

© «Amkodor» S.A. 2008 Todos los derechos reservados. Se prohibe reproducir o copiar total o parcialmente este libro, sin la autorización por escrito de «A mkodor» S.A.

Joint-Stock Company "AMKODOR"
8 P.Brovki Str., Minsk, 220013, Repablik of Belarus
Tel.: (+375 17) 280 87 01, Fax: (+375 17) 284 91 56

Открытое акционерное общество "Амкодор"
ул. П.Бровки, 8, 220013, г. Минск, Республика Беларусь
тел.: (+375 17) 280 87 01, факс: (+375 17) 284 91 56

www.amkodor.by